Brugs- og monta-gevejledning



DA **ORIGINAL DRIFTSVEJLEDNING**

LIEBHERR

Indhold

1 Sikkerhedsinformation og advarsler..... 3
1.1 Tilsigtet brug..... 3
1.2 Klimaklasser..... 3
1.3 Brugergruppe..... 3
1.4 Installation og ibrugtagning..... 4
1.5 Sikker håndtering af enheden..... 4
1.6 Rengøring..... 4
1.7 Funktionsfejl, skader og reparation..... 4
1.8 Bortskaffelse..... 4
1.9 Overensstemmelse..... 4
1.10 SVHC-stoffer jf. REACH-forordning..... 4
1.11 EPREL-database..... 4
1.12 Open-source-licenser..... 5
1.13 Reservedele..... 5
1.14 Symboler på enheden..... 5
1.15 Advarselstrin..... 5

2 Oversigt over apparatet..... 5
2.1 Leveringsomfang..... 5
2.2 Oversigt over enheder og udstyr..... 5
2.3 SmartDevice..... 5

3 Installation og tilslutning..... 6
3.1 Installationsforhold..... 6
3.2 Enhedens mål..... 7
3.3 Krav til ventilation..... 7
3.4 Tilslutningsmål for strømforsyningen..... 7
3.5 Transport af enheden..... 8
3.6 Udpakning af skabet..... 8
3.7 Montering af vægafstandsholdere*..... 8
3.8 Opstilling af apparat..... 8
3.9 Justering af apparat..... 9
3.10 Efter opstillingen..... 9
3.11 Installation af flere enheder..... 9
3.12 Integrering af enheden i et køkkenelement..... 9
3.13 Bortskafning af emballagen..... 10
3.14 Tilslutning af apparatet til strømforsyningen..... 11

4 Sådan fungerer Touch-displayet..... 11
4.1 Navigation og symbolforklaring..... 11
4.2 Menuer..... 12
4.3 Dvaletilstand..... 12

5 Idriftsættelse..... 12
5.1 Tilkobling af apparatet (første ibrugtagning)..... 12
5.2 Sådan tages EasyTwist-Ice i brug..... 13

6 Opbevaring..... 13
6.1 Henvisninger angående opbevaring..... 13
6.2 Kølesektion..... 13
6.3 BioFresh..... 13
6.4 Frysedel..... 13
6.5 Opbevaringstider..... 14

7 Energibesparelse..... 15

8 Betjening..... 15
8.1 Betjeningselementer og displayelementer..... 15
8.1.1 Status-visning..... 15
8.1.2 Symboler..... 15
8.2 Apparatets funktioner..... 15
8.2.1 Bemærkninger om apparatets funktioner..... 15
Slukning og tænding af apparatet..... 15
Slukning og tænding af temperaturzone..... 16
Temperatur..... 16
BioFresh B-Value..... 17
D-Value..... 17
SuperCool..... 17
SuperFrost..... 18
PartyMode..... 18
HolidayMode..... 19
SabbathMode..... 19
E-Saver..... 20
CleaningMode..... 20
Indtastningsspærre..... 21
Påmindelse..... 21
Temperaturenhed..... 21
Display-lysstyrke..... 22
WLAN..... 22
Apparatoplysninger..... 23
Software..... 23
Start af afrimningscyklus..... 23
Døralarm..... 24
Demotilstand..... 24
Nulstilling til fabriksindstillinger..... 25
8.3 Meddelelser..... 25
8.3.1 Oversigt over advarsler..... 25
8.3.2 Afslutning af advarsler..... 25
8.3.3 Oversigt over påmindelser..... 26
8.3.4 Afslutning af påmindelser..... 26

9 Udstyr..... 27
9.1 Dørhylder..... 27
9.2 Hylder..... 27
9.3 Delbar hylde..... 27
9.4 Plads til bageplade..... 28
9.5 Variabel flaskehylde..... 28
9.6 Skuffer..... 30
9.7 Bokslåg Fruit & Vegetable-safe..... 31
9.8 Glasplader..... 32
9.9 EasyTwist-Ice..... 32
9.10 VarioSpace..... 33
9.11 Flaskeholder..... 33
9.12 FlexCube..... 33

10 Service..... 34
10.1 FreshAir-aktivkulfilter..... 34
10.2 Fjernelse/indsættelse af flaskeholder..... 34
10.3 Adskillelse/montering af udtrækssystemer..... 34
10.4 Udtagning / indsætning af variabel flaskehylde..... 35
10.5 Bokslåg Fruit & Vegetable-safe..... 36

10.6 Afrimning af apparatet 36
10.7 Rengøring af skabet 36

11 Kundeservice 38
11.1 Tekniske data 38
11.2 Driftslyde 39
11.3 Teknisk fejl 39
11.4 Kundeservice 40
11.5 Typeskilt 40

12 Sæt ud af drift 41

13 Bortskaffelse 41
13.1 Forberedelse af enheden til bortskaffelse 41
13.2 Miljøvenlig bortskaffelse af enheden 41

Producenten arbejder løbende på at videreudvikle alle typer og modeller. Derfor beder vi om din forståelse for, at vi er nødt til at forbeholde os ret til ændringer hvad angår form, udstyr og teknik.

Symbol	Forklaring
	**Læs vejledningen** Få at lære alle fordelene ved dit nye apparat at kende bedes du læse henvisningerne i denne vejledning grundigt igennem.
	**Yderligere oplysninger findes på internettet** Den digitale vejledning med supplerende oplysninger og på flere sprog kan findes online ved hjælp af QR-koden på forsiden af vejledningen eller ved at angive servicenummeret på **home.liebherr.com/fridge-manuals**. Servicenummeret kan findes på typeskiltet: 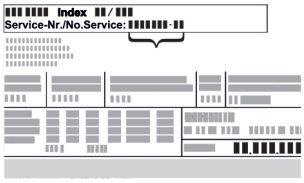 *Fig.* Vejledende illustration
	**Kontrollér apparatet** Kontrollér alle dele for transportskader. Henvend dig til forhandleren eller kundeservice i tilfælde af klager.
	**Afvigelser** Vejledningen gælder for flere modeller, derfor kan forekomme afvigelser. Afsnit, der kun gælder for bestemte enheder, er mærket med en stjerne (*).
	**Handlingsanvisninger og handlingsresultater** Handlingsanvisninger er mærket med ▶. Handlingsresultater er mærket med en ▷.
	**Videoer** Du kan finde videoer om apparaterne på YouTube-kanalen hos Liebherr-Hausgeräte.

Open-Source-licenser:

Enheden indeholder softwarekomponenter, der bruger open source-licenser. Information om anvendte open-Source-licenser kan hentes hér: **home.liebherr.com/open-source-licences**

Denne brugerinformation gælder for følgende enheder:

CBN..	52..(i) / 57..(v)(i)
CBNcmy	572i
KGBN..	2060.. / 52Vc23 / 57Vc03

Bemærk
Hvis dit apparat har et N i apparatbetegnelsen, er der tale om et NoFrost-apparat.

1 Sikkerhedsinformation og advarsler

Opbevar denne brugerinformation omhyggeligt, så den altid er inden for umiddelbar rækkevidde.

Hvis du giver enheden videre, bedes du give denne brugerinformation videre til eventuelle efterfølgende ejere.

Af hensyn til korrekt og sikker brug af enheden bedes du læse denne brugerinformation omhyggeligt inden installation og brug. Følg altid de heri indeholdte instruktioner, sikkerhedsoplysninger og advarsler. De er vigtige, for at du kan installere og betjene enheden sikkert og korrekt.

1.1 Tilsigtet brug

- Denne enhed er beregnet til husholdningsbrug og til lignende anvendelsesformål som f.eks.:
  - i personalekøkkenområder i butikker, på kontorer og i andre arbejdsområder
  - i landbrugsmiljøer og af gæster på hoteller, moteller og andre overnatningssteder
  - i morgenmadspensioner
  - i forbindelse med catering og lignende service inden for engroshandlen
- Yderligere anvendelsesformål:
  - Enhver anden form for brug er ikke tilladt.

1.2 Klimaklasser

Køle-fryse-kombinationen er beregnet til at blive brugt ved begrænsede omgivelsestemperaturer afhængigt af klimaklassen. Klimaklassen, der passer til dit køle-/fryseskab, står på typeskiltet.

Bemærk
▶ Overhold de angivne omgivelsestemperaturer af hensyn til korrekt drift.

Klimaklasse	til omgivelsestemperaturer fra
SN	10 °C til 32 °C
N	16 °C til 32 °C
ST	16 °C til 38 °C
T	16 °C til 43 °C
SN-ST	10 °C til 38 °C
SN-T	10 °C til 43 °C

1.3 Brugergruppe

- Denne enhed kan bruges af børn fra 8 år og af personer med begrænsede fysiske, sensoriske eller psykiske evner eller manglende erfaring og viden, hvis de overvåges eller har modtaget instruktioner om, hvordan enheden skal bruges, og forstår de farer, der kan opstå i denne forbindelse.
- Enheden er ikke legetøj for børn.

- Børn må ikke udføre rengøring og bruger-vedligeholdelse uden opsyn.
- Børn fra 3 til 8 år må tage ting ud af og sætte ting ind i enheden.

1.4 Installation og ibrugtagning

- Enheden må kun installeres og tilsluttes i henhold til instruktionerne i brugerinformationen.
- Undgå at tillukke ventilationsåbningerne i enhedens kabinet eller i indbygningskabinettet.
- Pas på ikke at beskadige elledningen. Enheden må ikke bruges, hvis elledningen er defekt.
- Placer ikke mobile multistikkontakter eller elnetdele på bagsiden af enheden.
- Stikdåsen skal være let tilgængelig, så køle-fryse-kombinationen hurtigt kan afbrydes fra strømmen i nødstilfælde. Den skal befinde sig uden for området omkring bagsiden af køle-fryse-kombinationen.

1.5 Sikker håndtering af enheden

- Der må ikke opbevares eksplosive stoffer som f.eks. aerosolbeholdere med brandbar drivgas i enheden. Man kan se på indholdsfortegnelsen eller flammesymbolet, om sådanne spraydåser hører i denne kategori. Evt. udtrædende gasser kan blive antændt vha. elektriske komponenter.
- Brændende stearinlys, lamper og andre genstande med åben ild skal holdes væk fra køle-fryse-kombinationen, så disse ikke kan sætte ild i køle-fryse-kombinationen.
- Alkoholiske drikkevarer eller andre beholdere med alkohol må kun opbevares i skabet, hvis de er lukket tæt. Evt. udtrædende alkohol kan blive antændt vha. elektriske komponenter.
- Undgå længerevarende hudkontakt med kolde overflader eller køle-/dybfrostvarer. Brug f.eks. handsker som værnemiddel.
- Det indeholdte kølemiddel (fremgår af typeskiltet) er miljøvenligt, men brændbart. Udsivet kølemiddel kan antændes.
  - Undgå at beskadige kølekredsløb.
  - Undgå brug af antændelseskilder i enhedens indre.
  - I enhedens indre må der ikke bruges elektriske apparater (f.eks. damprengøringsapparater, varmeapparater).
  - Hvis der siver kølemiddel ud: Fjern åben ild eller antændelseskilder i nærheden af udsivningsstedet. Udluft rummet godt. Kontakt kundeservice.
- Åbn kun døren i kort tid. Således forhindres det, at temperaturen stiger i enhedens indre.
- Ræk ikke fingrene ind mellem dør og enhed under åbning og lukning. Fingrene kan komme i klemme.
- Temperaturværdien i det varmeste område af enheden kan være højere end den indstillede temperaturværdi.

Enheder med vandtank:

- EasyTwist-Ice-vandtanken må kun fyldes med drikkevand for at undgå forgiftning i form af forurenet vand.

1.6 Rengøring

- Overflader, der kan komme i kontakt med fødevarer, skal rengøres med jævne mellemrum.
- Rengør afløbet til afrimningsvand med jævne mellemrum.
- Brug ikke elektriske varme- eller damprengøringsapparater, åben ild eller afrimningsspray til at accelerere afrimningsprocessen.
- Fjern ikke is med skarpe genstande.

1.7 Funktionsfejl, skader og reparation

- Hvis enhedens elledning er beskadiget, skal den udskiftes.
- Reparation af og indgreb i enheden må kun udføres af kundeservice eller andet behørigt uddannet fagpersonale.
- I tilfælde af funktionsfejl eller fejl på enheden skal elledningen tages ud af stikkontakten, eller sikringen skal slås fra. Tag altid fat i selve stikket, når elledningen skal trækkes ud af stikkontakten. Træk ikke i kablet.

1.8 Bortskaffelse

- Enheden indeholder værdifulde materialer og er mærket med et tilsvarende symbol. (se 1.14 Symboler på enheden)
  - Enheden må ikke bortskaffes som husholdningsaffald.
  - Enheden kan bortskaffes gratis på lokale genbrugsstationer ved hjælp af klasse 1-opsamlingsbeholdere.
  - Når man køber en ny enhed, kan man gratis returnere den gamle enhed til forhandleren.
  - Sæt dig ind i returneringsmuligheder.
- Der kan være personlige data i enheden.
  - Slet personlige data inden bortskaffelse.
- Enheden indeholder kølemiddel (oplysninger på typeskiltet) og olie. Det indeholdte kølemiddel er miljøvenligt, men brændbart. Den indeholdte olie er ligeledes brændbar. Udløbende kølemiddel og olie kan antændes i passende høje koncentrationer og i kontakt med eksterne varmekilder.
  - Undgå at beskadige kølekredsløbet.
  - Enheden må kun bortskaffes i henhold til instruktionerne i brugerinformationen.

1.9 Overensstemmelse

Kølemiddelkredsløbets tæthed er kontrolleret. Enheden overholder de relevante sikkerhedsbestemmelser og direktiver.

For EU-markedet:*	Enheden overholder direktiv 2014/53/EU.*
For GB-markedet:*	Enheden overholder Radio Equipment Regulations 2017 SI 2017 No. 1206.*

Den fulde tekst af EU-overensstemmelseserklæringen kan fås på følgende internetadresse: www.liebherr.com

BioFresh-rummet opfylder kravene til et kølerum i henhold til DIN EN 62552:2020.

1.10 SVHC-stoffer jf. REACH-forordning

- Via nedenstående link kan man kontrollere, om enheden indeholder SVHC-stoffer jf. REACH-forordningen: https://go.liebherr.com/z3eewm

1.11 EPREL-database

- Fra den 1. marts 2021 kan oplysninger om energimærkning og krav til miljøvenligt design findes i den europæiske produktdatabase (EPREL). Man kan få adgang til produktdatabasen via følgende link https://eprel.ec.europa.eu/. Her bliver man bedt om at indtaste modellens ID. Modellens ID findes på typeskiltet.

1.12 Open-source-licenser

- Enheden indeholder softwarekomponenter, der bruger open-source-licenser. Information om anvendte open-source-licenser kan rekvireres hér: home.liebherr.com/open-source-licences

1.13 Reservedele

- Tilgængeligheden af reservedele til udstyrets funktionsdele og lagerdele er 15 år.

1.14 Symboler på enheden

	Dette symbol kan befinde sig på kompressoren. Det refererer til olien i kompressoren og gør opmærksom på følgende fare: Man kan dø af det, hvis den sluges eller trænger ned i luftvejene. Denne henvisning gælder kun i forbindelse med genbrug (recycling). Normalt er der ingen fare. Dette symbol må ikke fjernes.
	Advarsel: Brandfare pga. brandfarlige stoffer. Dette symbol findes på kompressoren og kan også befinde sig andre steder på enheden. Dette symbol advarer mod brandfarlige stoffer. Dette symbol må ikke fjernes.
	Dette eller lignende symboler kan befinde sig på bagsiden af enheden. Det gør opmærksom på, at der findes vakuumisoleringspaneler (VIP) eller perlitpaneler i døren og/eller kabinettet. Denne henvisning gælder kun i forbindelse med genbrug (recycling). Dette symbol må ikke fjernes.
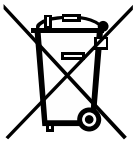	Dette symbol findes på typeskiltet. Det gør opmærksom på, at enheden indeholder værdifulde materialer, og at man ikke må bortskaffe enheden sammen med husholdningsaffaldet. (se 1.8 Bortskaffelse)

1.15 Advarselstrin

FARE	Markerer en umiddelbart farlig situation, der fører til alvorlige personskader, evt. med døden til følge, hvis den ikke undgås.
ADVARSEL	Markerer en umiddelbart farlig situation, der kan føre til alvorlige personskader, evt. med døden til følge, hvis den ikke undgås.
FORSIGTIG	Markerer en farlig situation, der kan føre til lettere eller moderate personskader, hvis den ikke undgås.
PAS PÅ	Markerer en farlig situation, der kan føre til materielle skader, hvis den ikke undgås.
Bemærk	Markerer nyttige henvisninger og tips.

2 Oversigt over apparatet

2.1 Leveringsomfang

Kontrollér alle dele for transportskader. Hvis du har nogen klager, skal du kontakte forhandleren eller kundeservice. (se 11.4 Kundeservice)

Leveringen omfatter følgende dele:

- Gulvmodel
- Udstyr (afhængigt af model)
- Monteringsmateriale (afhængigt af model)
- „Quick Start Guide“
- „Installation Guide“*
- Servicebrochure

2.2 Oversigt over enheder og udstyr

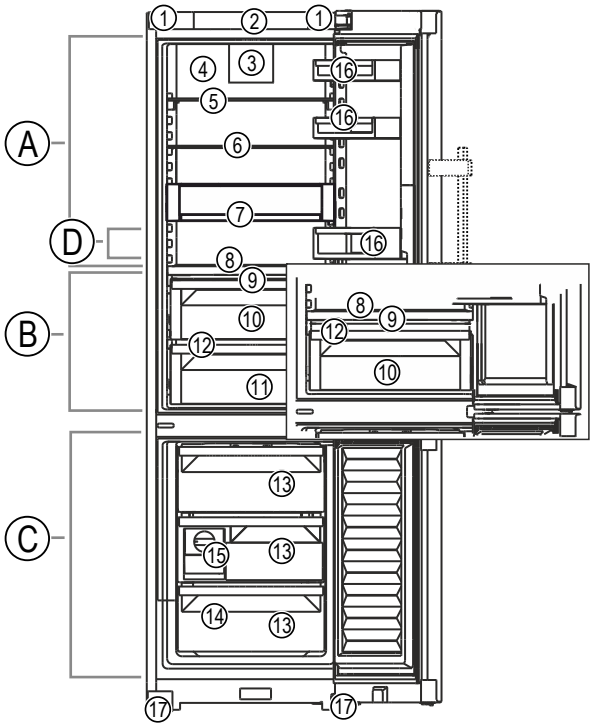

Fig. 1 Vejledende illustration

Temperaturområde

(A) Kølesektion
(B) BioFresh
(C) Frysesektion
(D) Koldeste zone

Udstyr

(1) Transporthåndtag
(2) Betjeningselementer
(3) Ventilator med FreshAir-aktivt kulfilter
(4) Tør bagvæg
(5) Delbar hylde
(6) Hylde
(7) VarioSafe*
(8) Variabel flaskehylde
(9) Bokslåg Fruit & Vegetable-safe
(10) Fruit & Vegetable-safe
(11) Meat & Dairy-safe
(12) Afløb for afrimningsvand
(13) Skuffe
(14) Typeskilt
(15) EasyTwist-Ice*
(16) Dørhylde
(17) Justerbar fod foran

2.3 SmartDevice

SmartDevice er netværksløsningen til din køle-/frysekombination.

Hvis dit apparat er egnet eller forberedt til SmartDevice, kan du nemt og bekvemt integreret dit apparat i dit WLAN-net. Med SmartDevice-appen kan du betjene dit apparat via en

mobil slutenhed. I SmartDevice-appen har du mulighed for at udføre ekstra funktioner og indstillinger.

SmartDevice-egnet apparat:*	Apparatet er SmartDevice-kompatibelt. Hvis du vil oprette forbindelse mellem apparatet og Wi-Fi, skal du downloade SmartDevice-appen.*
Apparat forberedt til SmartDevice:*	Dit apparat er forberedt til at blive anvendt med SmartDeviceBox. Du skal først købe og installere SmartDeviceBox. Du skal downloade SmartDevice-appen for at forbinde dit apparat med WLAN-nettet.*
Flere oplysninger om SmartDevice:	**smartdevice.liebherr.com**
Køb SmartDeviceBox i Liebherr-Hausgeräte-butikken:*	**home.liebherr.com/shop/de/deu/smartdevicebox.html***
Download appen SmartDevice:	Efter installation og konfiguration af SmartDevice-appen kan man integrere enheden ved hjælp af SmartDevice-appen og enhedsfunktionen WLAN (se WLAN) i WLAN.

Bemærk
SmartDevice-funktionen er ikke tilgængelig i følgende lande: Rusland, Hviderusland, Kasakhstan.

Du kan ikke bruge SmartDeviceBox.*

3 Installation og tilslutning

3.1 Installationsforhold

Installationsforholdene er afgørende for at sikre, at man kan betjene enheden sikkert, effektivt og fejlfrit.

- Overhold alle sikkerhedsanvisningerne.
- Vær opmærksom på installationssted og position i rummet.

ADVARSEL
Brandfare gennem forkert opstilling!
Hvis et netkabel eller et stik berører apparatets bagside, kan apparatets vibrationer beskadige netkablet eller stikket, så der opstår en kortslutning.

▶ Sørg for, at der ikke kommer et netkabel i klemme under apparatet, når du opstiller det.
▶ Stil apparatet op på en sådan måde, at det ikke rører ved nogen stik eller strømkabler.
▶ Slut ikke apparater til stikdåser i området omkring bagsiden af apparatet.
▶ Multistikdåser eller strømskinner samt andre elektroniske apparater (som f.eks. halogentransformere) må **ikke** anbringes og drives på bagsiden af apparater.

ADVARSEL
Brandfare på grund af fugt!
Når spændingsførende dele eller strømledningen bliver fugtige, kan der opstå en kortslutning.

▶ Apparatet er konstrueret til brug i lukkede rum. Apparatet må ikke benyttes i det fri, i fugtige omgivelser eller hvor det er udsat for stænkvand.

ADVARSEL
Udløbende kølemiddel og olie!
Brand. Det anvendte kølemiddel er miljøvenligt, men brandbart. Den anvendte olie er også brandbar. Udløbet kølemiddel og olie kan antændes ved en tilpas høj koncentration og ved kontakt med en ekstern varmekilde.

▶ Kølemiddelkredsløbets og kompressorens rørledninger må ikke beskadiges.

3.1.1 Installationssted

- Enheden må kun installeres og benyttes i lukkede rum.
- Det optimale installationssted er et tørt og godt ventileret rum.
- Hvis enheden installeres i et meget fugtigt miljø, kan der dannes kondensvand på ydersiden af enheden. Sørg altid for god ventilation på installationsstedet.
- Jo mere kølemiddel der er i enheden, desto større skal det rum være, hvor enheden står. Hvis enheden lækker, kan der opstå en brandbar gas-luft-blanding, hvis installationsrummet er for lille. Pr. 8 g kølemiddel skal installationsrummet være mindst 1 m^3. Oplysninger om kølemidlet findes på typeskiltet på indersiden af enheden.
- Gulvet på installationsstedet skal være vandret og jævnt.

3.1.2 Position i rummet

- Enheden må ikke installeres i områder med direkte sollys eller ved siden af varmeapparater el.lign.
- Man kan installere enheden lige ved siden af en ovn.
- Hvis man installerer enheden lige ved siden af en ovn, kan energiforbruget stige minimalt. Dette afhænger af ovnens brugsvarighed og -intensitet.
- Installér enheden med bagsiden op ad væggen, og brug vedlagte vægafstandsholdere (se nedenfor) til at fastgøre den direkte til væggen.*
- Installér altid enheden med bagsiden direkte op ad en væg.*
- Enheden må ikke benyttes i eksplosionsfarlige områder.

3.1.3 Integrering i et køkkenelement

- Man kan bygge køkkenskabe rundt om enheden. (se 3.12 Integrering af enheden i et køkkenelement)

3.2 Enhedens mål

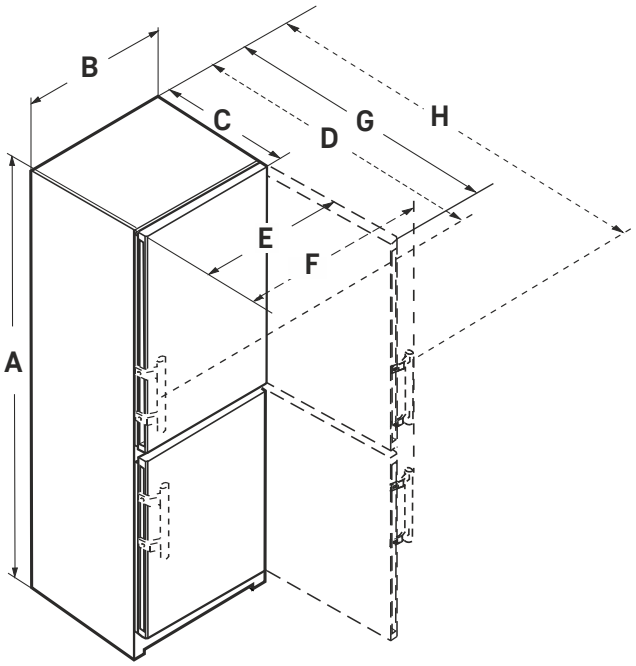

Fig. 2

CBN.. 5733	
A (mm)	2015
B (mm)	597
C (mm)	675
D (mm)	719
E (mm)	609
F (mm)	654
G (mm)	1215
H (mm)	1222

Til enheder med håndtag

CBN.. 572.. (i) / KGBNsf 57Vc03	
A (mm)	2015
B (mm)	597
C (mm)	675
E (mm)	609
G (mm)	1217

Til enheder med forsænket greb

CBN.. 522.. (i) / KGBNsf 52Vc23	
A (mm)	1855
B (mm)	597
C (mm)	675
E (mm)	609
G (mm)	1217

Til enheder med forsænket greb

3.3 Krav til ventilation

VIGTIGT
Risiko for beskadigelse pga. overophedning som følge af utilstrækkelig ventilation!
Ved for ringe ventilation kan kompressoren blive beskadiget.
▶ Sørg for tilstrækkelig ventilation.
▶ Overhold kravene for ventilation.

Hvis enheden integreres i et køkkenelement, skal følgende ventilationskrav altid overholdes:*

- Som hovedregel gælder følgende: jo større ventilationsarealet er, desto mindre energi bruger køle-/fryseskabet.*

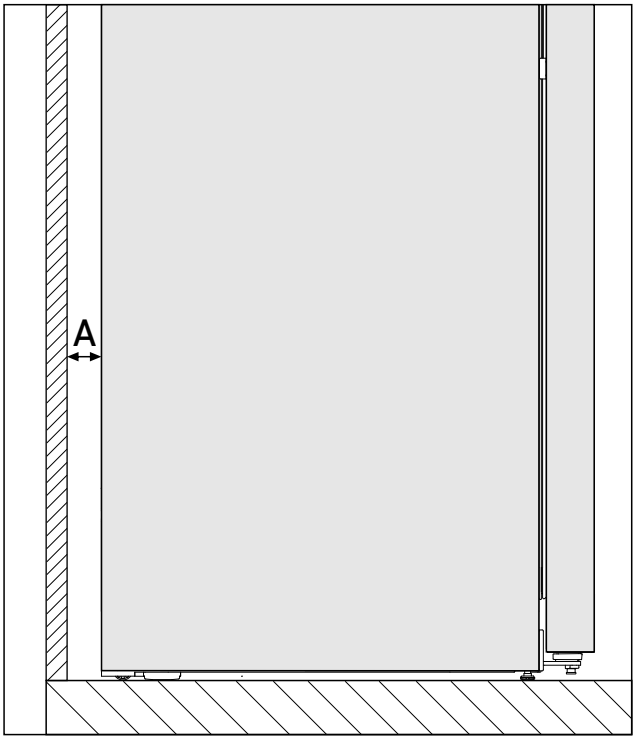

*Fig. 3 **

Vægafstand A*
25 mm*

Energiforbruget er bestemt ud fra en vægafstand *Fig. 3 (A)* mellem enhedens bagside og væggen. Hvis afstanden til væggen er mindre end *Fig. 3 (A)*, har dette ingen indvirkning på enhedens funktionalitet; energiforbruget stiger dog en smule med en mindre afstand til væggen.*

3.4 Tilslutningsmål for strømforsyningen

Tilslutningen til strømforsyningen sidder på bagsiden af hvidevaren. For at tilslutte din hvidevare sikkert skal du sørge for, at følgende krav er opfyldt:

- ❑ Målene for korrekt strømtilslutning er kendt og overholdt. Se nedenstående tabel.
- ❑ Tilslutning til strømforsyningen i henhold til instruktionerne. (se 3.14 Tilslutning af apparatet til strømforsyningen)

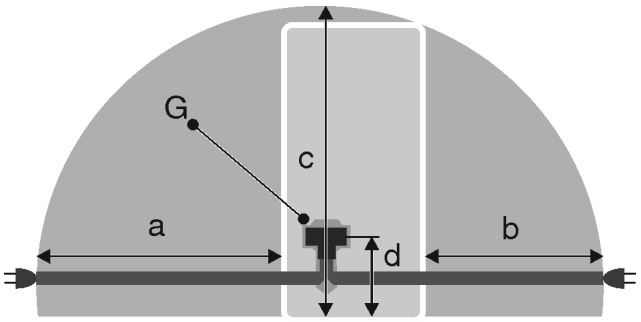

Fig. 4 Køle-/frysekombinationer / Frysere / Helrums BioFresh-køleskabe

- **(a)** Maksimal længde på nettilslutningskablet
- **(b)** Maksimal længde på nettilslutningskablet
- **(c)** Maksimal vertikal længde på nettilslutningskablet
- **(d)** Afstand fra apparatstik til gulv
- **(G)** Apparatstik

Til 600 mm brede hvidevarer:	
a	~ 1800 mm
b	~ 1400 mm
c	~ 2100 mm
d	~ 200 mm

3.5 Transport af enheden

3.5.1 Transport af enheden til første ibrugtagning

Kontrollér, at følgende forudsætninger er opfyldt:

- ❑ Enheden er emballeret.
- ❑ Enheden står oprejst.

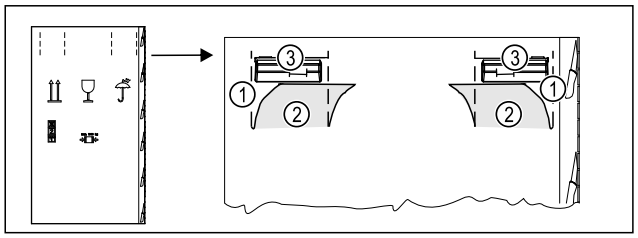

Fig. 5

- ▶ Tryk emballagepappet ind foroven langs *Fig. 5 (1)* perforeringen.
- ▶ Træk de indtrykkede lasker *Fig. 5 (2)* ud.
- ▷ Bærehåndtaget *Fig. 5 (3)* til højre og venstre er synligt.
- ▶ Hold enheden i bærehåndtagene. *Fig. 5 (3)*
- ▶ Enheden skal transporteres af to personer.
- ▶ Udpak enheden. (se 3.6 Udpakning af skabet)

3.5.2 Transport af enheden efter første ibrugtagning

Følg instruktionerne nedenfor, hvis enheden skal transporteres eller flyttes igen efter første ibrugtagning.

Kontrollér, at følgende forudsætninger er opfyldt:

- ❑ Enheden er tømt.
- ❑ Enheden står oprejst.
- ❑ Enhed med dør(e): Døren er sikret mod utilsigtet åbning.
- ❑ Enhed med udtræksvogn: Udtræksvognen er sikret mod utilsigtet åbning.
- ❑ Enhed med justerbare fødder: Justerbare fødder er skruet ind.

- ▶ Hold enheden i bærehåndtagene.
- ▶ Enheden skal transporteres af to personer.

Efter transport:

- ▶ Skru de justerbare fødder af enheden.
- ▶ Indjuster enheden. (se 3.9 Justering af apparat)

3.6 Udpakning af skabet

Kontakt leverandøren inden tilslutningen, hvis der findes skader på skabet.

- ▶ Kontroller skabet og emballagen for transportskader. Henvend dig straks til leverandøren, hvis du finder skader.
- ▶ Fjern samtlige materialer fra skabets bagside eller sidevægge, der kan forhindre en korrekt ventilation af skabet.
- ▶ Fjern alle beskyttelsesfolier fra apparatet. Du må i den forbindelse ikke anvende spidse eller skarpe genstande!

3.7 Montering af vægafstandsholdere*

Med en vægafstandsholder opnår apparatet det erklærede energiforbrug, og der dannes ikke kondensvand ved høj luftfugtighed. Apparatet kan godt fungere, selv om afstandsholderne ikke bruges; dog er energiforbruget noget højere.

Hvis man bruger vægafstandsholderne, øges apparatdybden med ca. 15 mm.*

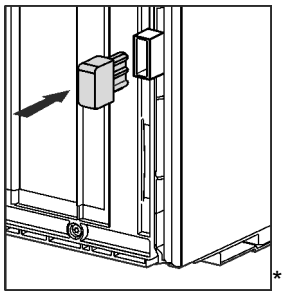

- ▶ Hvidevare med medfølgende vægafstandsholdere: Monter vægafstandsholderene på bagsiden af hvidevaren nederst til venstre og højre.

3.8 Opstilling af apparat

FORSIGTIG

Fare for kvæstelser på grund af det tunge apparat!

- ▶ Vær to personer om at transportere apparatet til dets opstillingssted.

ADVARSEL

Brandfare som følge af kortslutning!

- ▶ Når du opstiller enheden: Strømkablet må ikke bukkes eller beskadiges.
- ▶ Enheden må ikke bruges, hvis strømkablet er defekt.

ADVARSEL

Fare for brand og beskadigelse!

- ▶ Varmeafgivende apparater, som f. eks. mikrobølgeovn, toastere osv. må ikke stilles på apparatet!

Kontrollér, at følgende forudsætninger er opfyldt:

- ❑ Apparatet må kun skubbes, når det er tomt.
- ❑ Enheden må kun opstilles med hjælp.

- ▶ Tag strømkablet ud af tilbehørspakken.

▶ Sæt køleskabsudtagets strømkabel helt ind i stikket på enhedens bagside. Sørg for, at køleskabsudtaget sidder ordentligt fast.
▶ Træk evt. netstikket til den frit tilgængelige stikkontakt ved hjælp af en snor.

3.9 Justering af apparat

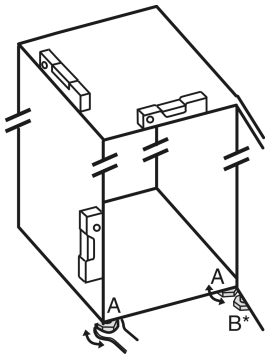

Fig. 6

▶ Skru de justerbare fødder *Fig. 6 (A)* ud ved hjælp af den medfølgende gaffelnøgle og et vaterpas, indtil hvidevaren står fast og i vater.

FORSIGTIG
Fare for (person)skader, hvis enheden tipper!
Hvis denne ekstra justerbare fod på det nederste lejebeslag ikke hviler ordentligt på gulvet, risikerer man, at enheden tipper. Dette kan medføre (person)skader.
▶ Skru den ekstra justerbare fod på lejebukken af som anvist.

▶ Skru den justerbare fod *Fig. 6 (B)* på lejebukken af med den medfølgende gaffelnøgle, indtil den hviler på gulvet.
▶ Drej den justerbare fod *Fig. 6 (B)* 90° videre.
▷ Hvidevare er justeret.

3.10 Efter opstillingen

▶ Fjern alle dele til transportsikring.
▶ Træk beskyttelsesfolierne af huset udvendige sider.
▶ Træk beskyttelsesfolierne af pyntelisterne.*
▶ Træk beskyttelsesfolierne af bagvæggen af rustfrit stål.
▶ Rengør apparatet. (se brugsanvisningen)
▶ Notér type (model, nummer), apparatets betegnelse, apparatets nummer/serienummer, købsdato og forhandlerens adresse.

3.11 Installation af flere enheder

Enhederne er udviklet til forskellige installationsmåder. Hvis man ønsker at placere flere enheder ved siden af hinanden eller oven på hinanden, skal man sikre sig, at følgende krav er opfyldt:

❑ Installér kun enheder ved siden af eller oven på hinanden, der er designet til dette formål.
❑ Overhold instruktioner og følgende tabel.

VIGTIGT
Fare for beskadigelse gennem kondensvand!
▶ Enheden må ikke opstilles lige ved siden af et andet køle-/fryseskab.

Model	Installationsmåde
alle modeller	individuel

Model	Installationsmåde
Modeller, hvis modelbetegnelse starter med **S...**.	Side-by-side (SBS)
Modeller uden sidevægsopvarmning	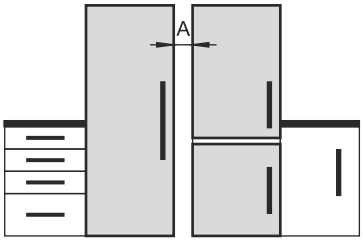 **Ved siden af hinanden:** Installér med afstanden **A** på 70 mm mellem enhederne. Hvis man ikke overholder denne afstand, dannes der kondensvand på sidevæggene mellem enhederne. 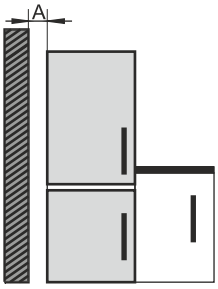 **På en ydervæg:** Installér med afstanden **A** som ved installation ved siden af hinanden. Hvis man ikke overholder denne afstand, kan der dannes kondensvand på enhedens sidevægge.

Modeller og deres installationsmåde

Enhederne sammenbygges i henhold til separate monteringsvejledninger.

3.12 Integrering af enheden i et køkkenelement

Man kan integrere enheden i et køkkenelement. Man skal da overholde følgende installationsbetingelser:

- Hvis man monterer et skab over enheden, skal man sørge for et ventilationstværsnit med den passende dybde på bagsiden af skabet.
- Hvis man installerer enheden med hængslerne tæt på en væg, skal man tage højde for afstanden til siden af enheden.
- For at sikre at døren kan åbnes helt, skal enheden rage ud med en tykkelse svarende til fronten. Afhængig af nichedybden kan enheden også rage længere ud.

ADVARSEL
Brandfare som følge af kortslutning!
▶ Når du opstiller enheden: Strømkablet må ikke bukkes eller beskadiges.
▶ Enheden må ikke bruges, hvis strømkablet er defekt.

Kontrollér, at følgende forudsætninger er opfyldt:

❑ Stikkontakten er let tilgængelig og er ikke bag enheden.
❑ Ventilationskravene er overholdt. (se 3.3 Krav til ventilation)

- ❑ Der er taget højde for tilslutningsmål. (se 3.14 Tilslutning af apparatet til strømforsyningen)
- ❑ Vægafstandsholdere er monteret.*

3.12.1 Nichemål for enheder med forsænket greb*

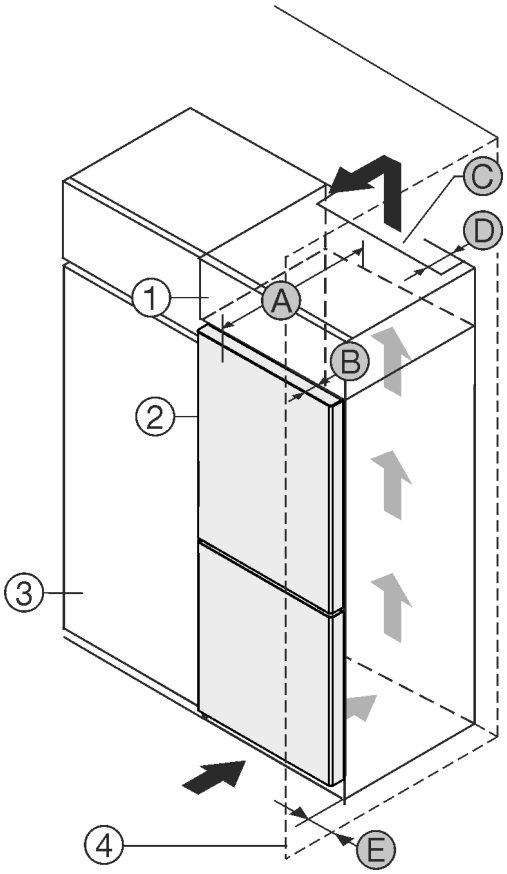

Fig. 7

(1) Skab
(2) Enhed
(3) Køkkenskab
(4) Væg
(A) Enhedens dybde
(B) Dørdybde
(C) Ventilationstværsnit
(D) Afstand til enhedens bagside
(E) Afstand til siden af enheden

Enheder med forsænket greb:	
A	675 mm[x]
B	75 mm
C	min. 300 cm²
D	min. 50 mm
E	min. 13 mm

Enheder med forsænket greb og glasfront/stenfront:	
A	682 mm[x]
B	82 mm
C	min. 300 cm²
D	min. 50 mm
E	min. 20 mm

[x] På enheder med vægafstandsholdere øges målet med 15 mm.*

3.12.2 Nichemål for enheder med håndtag*

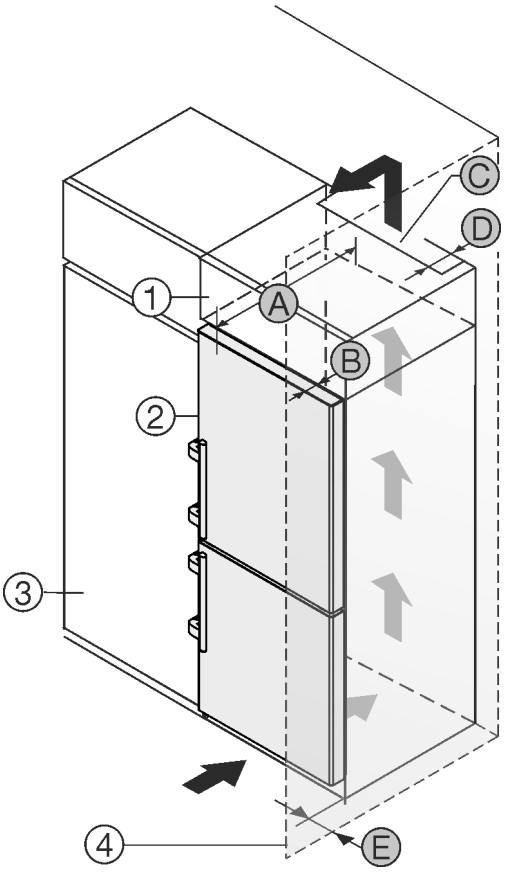

Fig. 8

(1) Skab
(2) Enhed
(3) Køkkenskab
(4) Væg
(A) Enhedens dybde
(B) Dørdybde
(C) Ventilationstværsnit
(D) Afstand til enhedens bagside
(E) Afstand til siden af enheden

Enheder med håndtag:	
A	675 mm[x]
B	75 mm
C	min. 300 cm²
D	min. 50 mm
E	min. 57 mm

[x] På enheder med vægafstandsholdere øges målet med 15 mm.*

3.13 Bortskafning af emballagen

ADVARSEL
Fare for at blive kvalt af emballagemateriale og folier!
▶ Lad ikke børn lege med emballagemateriale.

Emballagen er fremstillet af genanvendelige materialer:
- Bølgepap/pap
- Dele af skummet polystyrol
- Folier og poser af polyethylen
- Bånd af polypropylen
- Naglet træramme med plade af polyetylene*

▶ Emballagen bør afleveres på den nærmeste genbrugsplads.

3.14 Tilslutning af apparatet til strømforsyningen

ADVARSEL
Fare for elektrisk stød og kvæstelser som følge af et beskadiget apparat eller en beskadiget nettilslutningsledning! Livsfare og snitsår. Hvis apparatet eller nettilslutningsledningen blev beskadiget under transporten, er der fare for et livsfarligt elektrisk stød. Du kan derudover få snitsår på apparathusets beskadigede dele.
▶ Kontrollér apparatet og nettilslutningsledningen for beskadigelser efter transport.
▶ Apparatet må aldrig tages i brug, hvis apparatet eller nettilslutningsledningen er beskadiget.
▶ Kontakt kundeservice.

Du slutter apparatet til lysnettet ved hjælp af det medfølgende strømkabel. Strømkablet har en IEC-stikdåse i den ene ende og en stikkontakt i den anden ende.

Kontrollér, at følgende forudsætninger er opfyldt:

- Apparatet og strømkablet er ubeskadigede.
- Apparatet er opstillet i overensstemmelse med reglerne. (se 3.7 Montering af vægafstandsholdere*)
- Kravene til den elektriske tilslutning er opfyldt.
- Målene for korrekt tilslutning er kendt og overholdt. (se 3.4 Tilslutningsmål for strømforsyningen)
- Netspændingen og -frekvensen svarer til specifikationerne på typeskiltet.
- Stikdåsen er jordet og sikret elektrisk i overensstemmelse med forskrifterne.
- Sikringens brydestrøm ligger mellem 10 A og 16 A.
- Stikkontakten er let tilgængelig og ligger ikke bag enheden. (se 3.4 Tilslutningsmål for strømforsyningen)

VIGTIGT
Fare for beskadigelse som følge af ukorrekt drift!
Beskadigelse af apparatets elektriske komponenter.
▶ Benyt udelukkende den medfølgende nettilslutningsledning.

ADVARSEL
Brandfare som følge af ukorrekt tilslutning!
Forbrændinger.
Beskadigelser på apparatet.
▶ Anvend ikke forlængerledninger.
▶ Anvend ikke strømskinner.

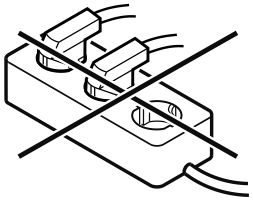

VIGTIGT
Fare for beskadigelse som følge af ukorrekt tilslutning!
Beskadigelser på apparatet.
▶ Tilslut ikke apparatet til vekselrettere, der ikke er tilsluttet til elnettet, som f.eks. solarstrømanlæg og benzingeneratorer.

▶ Tilslut lysnettilslutningsledningens lysnetstik til strømforsyningen. Sørg for, at lysnetstikket sidder ordentligt fast i stikkontakten.

▷ Liebherr-logoet vises i displayet.
▷ Visningen skifter til standby-symbolet.
▷ Hvis der ikke udføres nogen handling inden for 60 sekunder: Standby-symbol udtones og forsvinder.
▷ Apparat er tilsluttet. Første ibrugtagning: se følgende kapitler eller brugsanvisning.

4 Sådan fungerer Touch-displayet

Du betjener apparatet med Touch-displayet. Brug Touch-displayet (i det følgende kaldet displayet) til at vælge apparatets funktioner ved at trykke på symboler. Hvis du ikke udfører en handling på displayet i 10 sekunder, springer visningen enten tilbage til den overordnede menu eller direkte til statusvisningen.

4.1 Navigation og symbolforklaring

Illustrationerne bruger forskellige symboler til at navigere på displayet. Følgende tabel beskriver disse symboler.

Symbol	Beskrivelse
	**Tryk på navigationspilen Frem:** Naviger én videre i menuen.
	**Tryk på navigationspilen Tilbage:** Gå én tilbage i menuen.
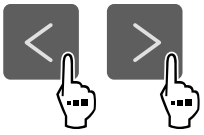	**Tryk gentagne gange på navigationspilen:** Gå til den ønskede funktion i menuen.
	**Tryk på bekræftelsessymbolet:** Aktivér/deaktivér funktion. Åbn undermenuen.
	**Tryk på bekræftelsessymbolet samtidig med symbolet Tilbage:** Gå ét menuniveau tilbage.
	**Pil med ur:** Det tager mere end 10 sekunder, før følgende visning fremgår af displayet.
	**Pil med tidsangivelse:** Det tager det angivne tidsrum, før følgende visning fremgår af displayet.
	**Åbn symbolet "Indstillingsmenu":** Gå til indstillingsmenuen, og åbn indstillingsmenuen. Om nødvendigt: Gå til den ønskede funktion i indstillingsmenuen. (se 4.2.1 Åbn indstillingsmenuen)

Symbol	Beskrivelse
	**Åbn symbolet "Avanceret menu":** Gå menuen Avanceret, og åbn menuen Avanceret. Om nødvendigt: Gå til den ønskede funktion i menuen Avanceret. (se 4.2.2 Åbn menuen Avanceret)
Ingen handling inden for 10 sekunder	Hvis du ikke udfører en handling på displayet i 10 sekunder, springer visningen enten tilbage til den overordnede menu eller direkte til statusvisningen.
Luk døren, og åbn den igen.	Hvis man lukker døren og åbner den igen med det samme, springer displayet tilbage til statusvisningen.

Bemærk: Illustrationer af displayet vises på engelsk.

4.2 Menuer

Apparatets funktioner er opdelt i forskellige menuer.

Menu	Beskrivelse
Hovedmenu	Når du tænder for apparatet, befinder du dig automatisk i hovedmenuen. Herfra kan du gå til apparatets vigtigste funktioner, indstillingsmenuen og den avancerede menu.
 Indstillingsmenu	Indstillingsmenuen indeholder yderligere funktioner til indstilling af apparatet. (se 4.2.1 Åbn indstillingsmenuen)
Menuen Avanceret	Den avancerede menu indeholder særlige funktioner til indstilling af apparatet. Adgang til den avancerede menu er beskyttet af den numeriske kode **1 5 1**. (se 4.2.2 Åbn menuen Avanceret)

4.2.1 Åbn indstillingsmenuen

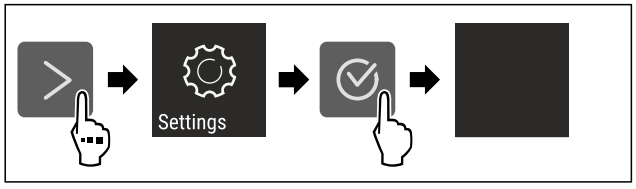

Fig. 9 Vejledende illustration

▶ Udfør handlingerne som vist på illustrationen.
▷ Indstillingsmenuen åbnes.
▶ Om nødvendigt: Gå til den ønskede funktion.

4.2.2 Åbn menuen Avanceret

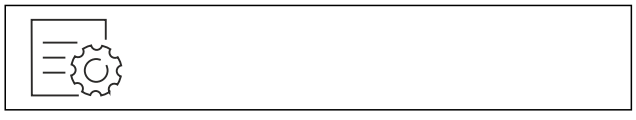

Fig. 10

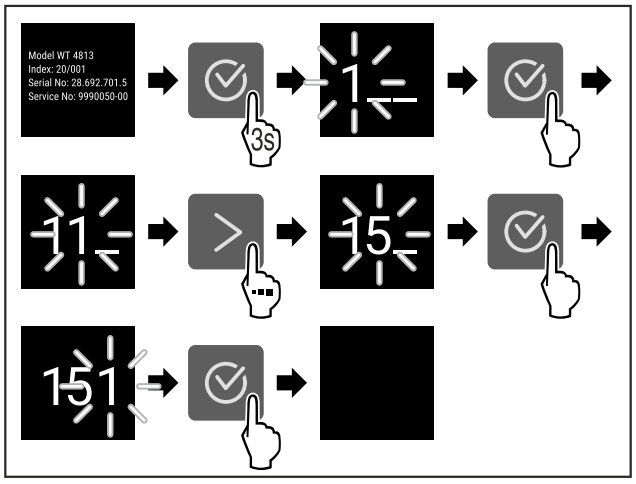

*Fig. 11 Vejledende illustration, adgang med numerisk kode **151***

▶ Udfør handlingerne som vist på illustrationen.
▷ Udvidet menu er åbnet.
▶ Om nødvendigt: Gå til den ønskede funktion.

4.3 Dvaletilstand

Hvis du ikke berører displayet i 1 minut, skifter displayet til dvaletilstand. I dvaletilstand er visningens lysstyrke dæmpet.

4.3.1 Afslut dvaletilstand

▶ Tryk på en vilkårlig navigationstast.
▷ Dvaletilstand afsluttes.

5 Idriftsættelse

5.1 Tilkobling af apparatet (første ibrugtagning)

Kontrollér, at følgende forudsætninger er opfyldt:

- ❑ Apparatet er opstillet og tilsluttet i overensstemmelse med monteringsvejledningen.
- ❑ Alt tape, klæbe- og beskyttelsesfolier samt transportsikringer i og på apparatet er fjernet.
- ❑ Alt reklamemateriale er fjernet fra skufferne.
- ❑ Touch-displayets funktionsmåde er kendt. (se 4 Sådan fungerer Touch-displayet)

Tænd for apparatet via Touch-displayet:

▶ Når displayet er i dvaletilstand: Tryk på bekræftelsessymbolet.
▶ Udfør handlingerne som vist på illustrationen.

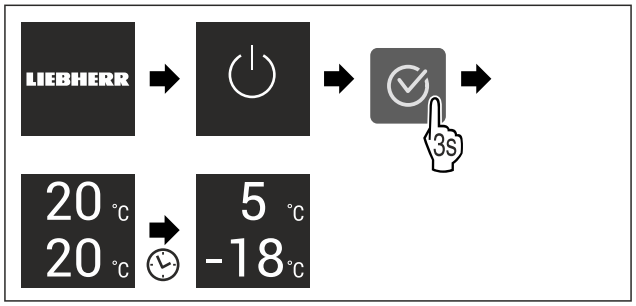

Fig. 12 Vejledende illustration

▷ Statusdisplayet fremkommer.
▷ Apparatet køler til den fabriksindstillede måltemperatur.

▷ Apparatet starter i demotilstand (statusvisning med DEMO vises): Når apparatet starter i demotilstand, kan du deaktivere denne tilstand inden for de næste 5 minutter. (se Demotilstand)

Yderligere oplysninger:

- Sådan tages EasyTwist-Ice i brug. (se 5.2 Sådan tages EasyTwist-Ice i brug)
- Sådan tages SmartDevice i brug. (se 2.3 SmartDevice) og (se WLAN)

Bemærk
Producenten anbefaler:
▶ Anbringelse af fødevarer: Vent ca. 6 timer, indtil den indstillede temperatur er nået.
▶ Anbring **frostvarer** ved -18 °C eller derunder.
▶ Se bemærkninger vedrørende opbevaring. (se 6.1 Henvisninger angående opbevaring)

Bemærk
Du kan købe tilbehør i Liebherr-Hausgeräte-butikken på home.liebherr.com/shop/de/deu/zubehor.html.

5.2 Sådan tages EasyTwist-Ice i brug

Hvis dit apparat er udstyret med en EasyTwist-Ice, skal du rengøre EasyTwist-Ice, før du **bruger den første gang**.

Kontrollér, at følgende forudsætninger er opfyldt:

❑ Skabet er fuldt tilsluttet.

▶ Rengøring af EasyTwist-Ice. (se 10.7.5 Rengøring af EasyTwist-Ice)
▶ Fyldning af vandtank. (se Fyldning af vandtanken)

6 Opbevaring

6.1 Henvisninger angående opbevaring

ADVARSEL
Brandfare pga. elektriske apparater!
Hvis man bruger elektriske apparater i enhedens fødevareområde, kan sådanne forårsage brand.
▶ Der må ikke bruges elektriske apparater i enhedens fødevareområde, medmindre dette er anbefalet af producenten.

Bemærk
Energiforbruget stiger, og køleeffekten reduceres, hvis ventilationen er utilstrækkelig.
▶ Hold altid luftslidsen fri.

Overhold følgende opbevaringsspecifikationer:

- Hold luftåbningerne på ventilatoren fri.
- Frysesektion: Pak fødevarer godt ind.
- Emballer eller overdæk fødevarer, der let optager eller afgiver lugt eller smag, i lukkede beholdere.
- Emballer råt kød eller rå fisk i rene, lukkede beholdere. Dermed forhindres det, at kød eller fisk kommer i kontakt med andre fødevarer eller drypper på dem.
- Opbevar væsker i lukkede beholdere.
- Opbevar fødevarer med afstand, så der er en god luftcirkulation.
- Opbevar fødevarer som angivet på emballagen.
- Hold altid øje med Bedst før-datoen, der er angivet på emballagen.

Bemærk
Hvis disse anvisninger ikke følges, kan det medføre, at fødevarer fordærves.

6.2 Kølesektion

Luftcirkulationen i apparatet indstiller forskellige temperaturzoner. Du kan finde de forskellige temperaturzoner i oversigten over apparat og udstyr. (se 2.2 Oversigt over enheder og udstyr)

6.2.1 Placering af fødevarer

▶ Øverste område og dør: Opbevaring af smør, ost, konserves og tuber.
▶ Koldeste temperaturzone: Opbevaring af letfordærvelige fødevarer såsom færdigretter.

6.3 BioFresh

BioFresh forlænger opbevaringstiden for bestemte fødevarer sammenlignet med almindelig køling.

Bemærk
Når temperaturerne falder til under 0 °C, kan fødevarerne fryse.
▶ Opbevaring af kuldefølsomme grøntsager som agurker, auberginer, zucchini samt kuldefølsomme, eksotiske frugter i kølesektionen.

6.3.1 Fruit & Vegetable-skuffe

Skaber et opbevaringsklima tæt på 0 °C. Det tætte bokslåg sikrer permanent luftfugtighed. Dette opbevaringsklima er velegnet til opbevaring af uemballerede fødevarer med høj iboende fugtighed (f. eks. salat, grøntsager, frugt).

Luftfugtigheden i rummet afhænger af kølevarernes fugtindhold samt, hvor ofte apparatet åbnes. Du kan justere luftfugtigheden.

Placering af fødevarer

▶ Opbevaring af uemballerede frugter og grøntsager. Hvis luftfugtigheden er for høj:
▶ Juster luftfugtigheden.

6.3.2 Meat & Dairy-skuffe

Skaber et opbevaringsklima tæt på 0 °C. Dette opbevaringsklima er velegnet til følsomme fødevarer (f.eks. mejeriprodukter, kød, fisk, pålæg).

Placering af fødevarer

▶ Opbevaring af tørre eller emballerede fødevarer.

6.4 Frysedel

Her indstilles et tørt, køligt opbevaringsklima på -18 °C. Et køligt opbevaringsklima er velegnet til opbevaring af dybfrost- og frysevarer i flere måneder, til fremstilling af isterninger eller til frysning af friske fødevarer.

6.4.1 Indfrysning af fødevarer

Frysemængde

Du kan fryse op til lige så mange friske fødevarer inden for 24 timer som det, der står på mærkepladen (se 11.5 Typeskilt) under "Frysekapacitet ... kg/24t".

For at sikre, at fødevarerne hurtigt indfryses, skal du overholde følgende mængder pr. pakke:

- Frugt og grøntsager op til 1 kg
- Kød op til 2,5 kg

Indfrysning af fødevarer med SuperFrost

Afhængigt af frysemængden kan du aktivere SuperFrost før frysning for at opnå lavere frysetemperaturer.
(se SuperFrost)

▶ Aktivér SuperFrost, hvis frysemængden er større end ca. 2 kg.

Tidspunktet, hvor du aktiverer SuperFrost, afhænger af frysemængden:

Frysemængde	Tidspunkt for aktivering af SuperFrost
Lille frysemængde	Aktivér SuperFrost ca. 6 timer før frysning. Så snart enheden automatisk deaktiverer SuperFrost, kan man omsortere fødevarerne.
Maks. frysemængde	Aktivér SuperFrost ca. 24 timer før frysning. Så snart enheden automatisk deaktiverer SuperFrost, kan man omsortere fødevarerne.

Placering af fødevarer

FORSIGTIG

Risiko for personskade på grund af knust glas!
Flasker og dåser med drikkevarer kan briste under frysning.
Dette gælder især kulsyreholdige drikkevarer.

▶ Frys kun flasker og dåser med drikkevarer, hvis du har aktiveret BottleTimer-funktionen og SmartDevice-appen.

Frysemængde	Placering af fødevarer
Lille frysemængde	Placér emballerede fødevarer i den øverste skuffe. Læg om muligt fødevarerne bagest i skuffen tæt mod bagvæggen.
Maks. frysemængde	Fordel emballerede fødevarer i alle skuffer, men læg kun allerede dybfrosne fødevarer i den nederste skuffe. Læg om muligt fødevarerne bagest i skuffen tæt mod bagvæggen.

6.4.2 Optøning af fødevarer

ADVARSEL

Fare for levnedsmiddelforgiftning!

▶ Optøede fødevarer må ikke nedfryses igen.
▶ Forarbejd optøede fødevarer så hurtigt som muligt.

Du kan optø fødevarer på flere måder:

- I kølesektionen
- I mikrobølgeovnen
- I ovnen/varmluftskomfuret
- Ved stuetemperatur

▶ Tag kun så mange fødevarer ud som nødvendigt.

6.5 Opbevaringstider

De angivne opbevaringstider er vejledende.

Ved fødevarer med angivelse af minimumholdbarheden er det altid den dato, der er angivet på emballagen, der gælder.

6.5.1 Køledel

Det er minimumholdbarhedsdatoen på emballagen, der gælder.

6.5.2 BioFresh

Vejledende værdier for opbevaringstiden i Meat & Dairy-Safe		
Smør	ved 1 °C	op til 90 dage
Skæreost	ved 1 °C	op til 110 dage
Mælk	ved 1 °C	op til 12 dage
Pølse, afskåret pålæg	ved 1 °C	op til 8 dage
Fjerkræ	ved 1 °C	op til 6 dage
Svinekød	ved 1 °C	op til 6 dage
Oksekød	ved 1 °C	op til 6 dage
Vildt	ved 1 °C	op til 6 dage

Bemærk

▶ Vær opmærksom på, at mere proteinholdige fødevarer fordærver hurtigere. Det vil sige, at skal- og krebsdyr fordærver hurtigere end fisk, og fisk hurtigere end kød.

Vejledende værdier for opbevaringstiden i Fruit & Vegetable-Safe		
Grøntsager, salater		
Artiskokker	ved 1 °C	op til 14 dage
Selleri	ved 1 °C	op til 28 dage
Blomkål	ved 1 °C	op til 21 dage
Broccoli	ved 1 °C	op til 13 dage
Julesalat	ved 1 °C	op til 27 dage
Vårsalat	ved 1 °C	op til 19 dage
Ærter	ved 1 °C	op til 14 dage
Grønkål	ved 1 °C	op til 14 dage
Gulerødder	ved 1 °C	op til 80 dage
Hvidløg	ved 1 °C	op til 160 dage
Kålrabi	ved 1 °C	op til 14 dage
Hovedsalat	ved 1 °C	op til 13 dage
Krydderurter	ved 1 °C	op til 13 dage
Porrer	ved 1 °C	op til 29 dage
Svampe	ved 1 °C	op til 7 dage
Radiser	ved 1 °C	op til 10 dage
Rosenkål	ved 1 °C	op til 20 dage
Asparges	ved 1 °C	op til 18 dage
Spinat	ved 1 °C	op til 13 dage
Savojkål	ved 1 °C	op til 20 dage
Frugt		
Abrikoser	ved 1 °C	op til 13 dage
Æbler	ved 1 °C	op til 80 dage
Pærer	ved 1 °C	op til 55 dage
Brombær	ved 1 °C	op til 3 dage
Dadler	ved 1 °C	op til 180 dage
Jordbær	ved 1 °C	op til 7 dage
Figner	ved 1 °C	op til 7 dage

Vejledende værdier for opbevaringstiden i Fruit & Vegetable-Safe		
Blåbær	ved 1 °C	op til 9 dage
Hindbær	ved 1 °C	op til 3 dage
Ribs	ved 1 °C	op til 7 dage
Søde kirsebær	ved 1 °C	op til 14 dage
Kiwi	ved 1 °C	op til 80 dage
Ferskner	ved 1 °C	op til 13 dage
Blommer	ved 1 °C	op til 20 dage
Tyttebær	ved 1 °C	op til 60 dage
Rabarber	ved 1 °C	op til 13 dage
Stikkelsbær	ved 1 °C	op til 13 dage
Druer	ved 1 °C	op til 29 dage

6.5.3 Frysedel

Vejledende opbevaringstider for forskellige fødevarer		
Spiseis	ved -18 °C	2 til 6 måneder
Pølse, skinke	ved -18 °C	2 til 3 måneder
Brød, bagværk	ved -18 °C	2 til 6 måneder
Vildt, gris	ved -18 °C	6 til 9 måneder
Fisk, fed	ved -18 °C	2 til 6 måneder
Fisk, mager	ved -18 °C	6 til 8 måneder
Ost	ved -18 °C	2 til 6 måneder
Fjerkræ, okse	ved -18 °C	6 til 12 måneder
Grøntsager, frugt	ved -18 °C	6 til 12 måneder

7 Energibesparelse

- Sørg altid for god ventilation og udluftning. Tildæk ikke ventilationsåbninger eller -gitre.
- Hold altid ventilatorens luftslids fri.
- Opstil ikke apparatet i områder med direkte sollys eller ved siden af varmeapparater el.lign.
- Hvis man opstiller apparatet lige ved siden af en ovn, kan energiforbruget stige minimalt. Dette afhænger af ovnens brugsvarighed og -intensitet.
- Energiforbruget afhænger af betingelserne på brugsstedet, f.eks. af den omgivende temperatur . Ved en varmere, omgivende temperatur kan energiforbruget øges.
- Åbn skabet i kortest mulige tid.
- Jo lavere temperaturen er indstillet, desto højere bliver energiforbruget.
- Placering af fødevarer sorteret: home.liebherr.com/food.
- Alle fødevarer pakkes godt ind og opbevares tildækket. Dannelse af rim undgås.
- Tag kun fødevarer ud så længe som nødvendigt, så de ikke varmes for meget op.
- Varme retter lægges i: De skal afkøles til stuetemperatur forinden.
- Tø dybfrost op i kølerummet.
- Anvend HolidayMode ved længere tids (se HolidayMode) ferie.

8 Betjening

8.1 Betjeningselementer og displayelementer

8.1.1 Status-visning

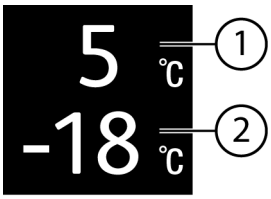

Fig. 13

(1) Temperaturvisning køledel

(2) Temperaturvisning frysedel

Status-visningen viser den indstillede temperatur. Det er startvisningen. Derfra kan der navigeres til funktionerne og indstillingerne.

8.1.2 Symboler

Symbolerne informerer om skabets aktuelle tilstand.

Symbol	Skabets tilstand
	**Standby** Der er slukket for skabet eller temperaturzonen.
	**Blinkende tal** Skabet kører. Temperaturangivelsen blinker, indtil den indstillede værdi er nået.
	**Blinkende symbol** Skabet kører. Der udføres indstillinger.
	**Bjælken bygges op** Funktionen aktiveres.

8.2 Apparatets funktioner

8.2.1 Bemærkninger om apparatets funktioner

Apparatets funktioner er fabriksindstillet for at sikre, at apparatet er fuldt funktionsdygtigt.

Før du ændrer, aktiverer eller deaktiverer apparatets funktioner, skal du kontrollere, at følgende forudsætninger er opfyldt:

- ❑ Du har læst og forstået beskrivelserne af, hvordan displayet fungerer. (se 4 Sådan fungerer Touch-displayet)
- ❑ Du er blevet fortrolig med apparatets betjenings- og visningselementer.

Slukning og tænding af apparatet

Med denne funktion kan man slukke og tænde hele apparatet.

Slukning af apparat

Når man slukker for apparatet, gemmes tidligere foretagne indstillinger.

Kontrollér, at følgende forudsætninger er opfyldt:

- ❑ Handlingsinstruktioner (se 12 Sæt ud af drift) er udført.



Fig. 14

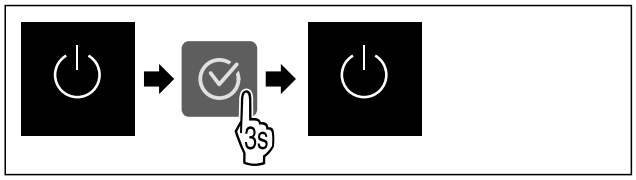

Fig. 15

▶ Udfør handlingerne som vist på illustrationen.
▷ Apparat er slukket.
▷ Der vises et standby-symbol på displayet.
▷ Display bliver sort.

Tænding af apparat

Når displayet er i dvaletilstand:

▶ Tryk på en vilkårlig navigationstast.

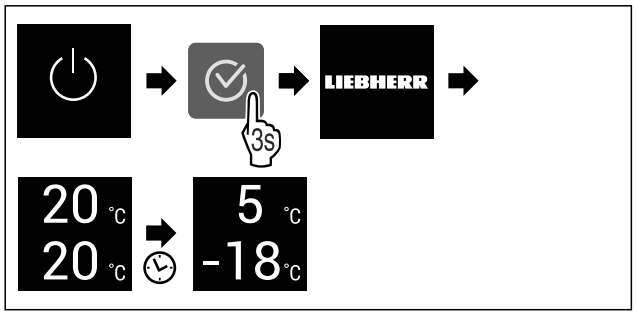

Fig. 16 Vejledende illustration

▶ Udfør handlingerne som vist på illustrationen.
Hvis apparatet starter i demotilstand:
▶ Deaktiver demotilstand. (se Deaktivering af demotilstand)
▷ Apparat er tændt.
▷ Tidligere foretagne indstillinger gendannes.
▷ Apparat køler til indstillet måltemperatur.

-18 °C Slukning og tænding af temperaturzone

Du kan slukke separat for apparatets individuelle temperaturzoner.

Anvendelse:

- Rengøring
- Afrimning

Sluk for kølesektionen

Kontrollér, at følgende forudsætninger er opfyldt:

❑ Kølesektionen er tom.

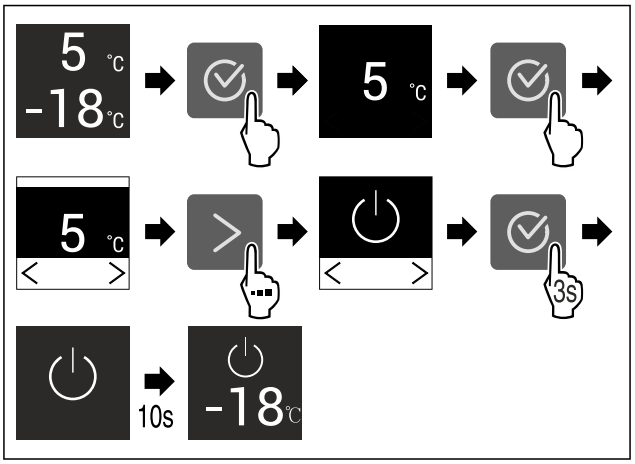

Fig. 17 Vejledende illustration

▶ Udfør handlingerne som vist på illustrationen.
▷ Kølesektionen er slukket.

Tænd for kølesektionen

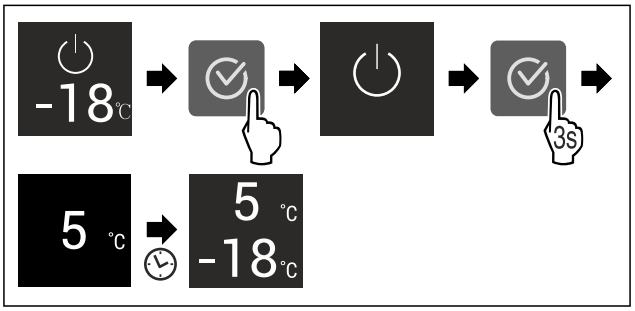

Fig. 18 Vejledende illustration

▶ Udfør handlingerne som vist på illustrationen.
▷ Kølesektionen er tændt.
▷ Apparatet køler til den sidst indstillede temperatur.

5 °C Temperatur

Brug denne funktion til at indstille temperaturen.

Temperaturen afhænger af følgende faktorer:

- Hvor ofte døren åbnes
- Hvor lang tid døren er åben
- Rumtemperaturen på opstillingsstedet
- Typen, temperaturen og mængden af fødevarer

Temperaturzone	Fabriksindstillet temperatur	Anbefalet indstilling
5 °C kølesektion	5 °C	4 °C
-18 °C frysesektion	-18 °C	-18 °C
0 °C BioFresh	0 °C	B-Value (se BioFresh B-Value)

Indstilling af temperaturen i kølesektion

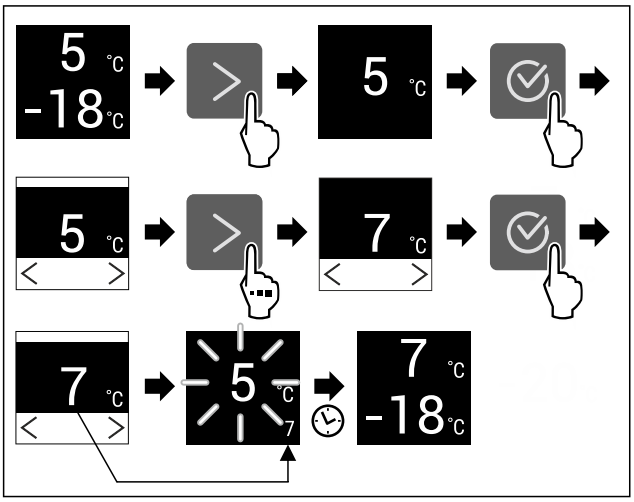

Fig. 19 Vejledende illustration

▶ Udfør handlingerne som vist på illustrationen.
▷ Temperatur er indstillet.

Indstilling af temperaturen i frysesektionen

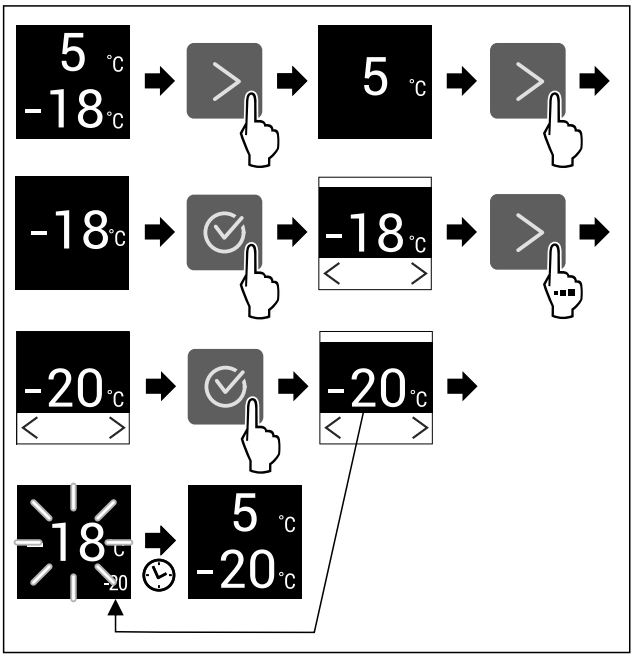

Fig. 20 Vejledende illustration

▶ Udfør handlingerne som vist på illustrationen.
▷ Temperatur er indstillet.

Indstilling af temperaturen i BioFresh

Indstil temperaturen via **BioFresh B-Value**. (se BioFresh B-Value)

B5 BioFresh B-Value

Brug denne funktion til at indstille BioFresh B-Value. Med BioFresh B-Value kan man indstille BioFresh en lille smule varmere eller koldere, hvis dette er nødvendigt som følge af en højere eller lavere omgivelsestemperatur. BioFresh B-Value er indstillet til værdien B5 ved levering fra fabrikken. Når man ændrer B-Value, skal man være opmærksom på følgende tabel:

Værdi	Beskrivelse
B1	laveste temperatur
B1-B4	Temperaturen kan falde til under 0 °C, så fødevarerne kan fryse nemt.*
B5	Forudindstillet temperatur
B9	Højeste temperatur

Indstilling af BioFresh B-Value



Fig. 21

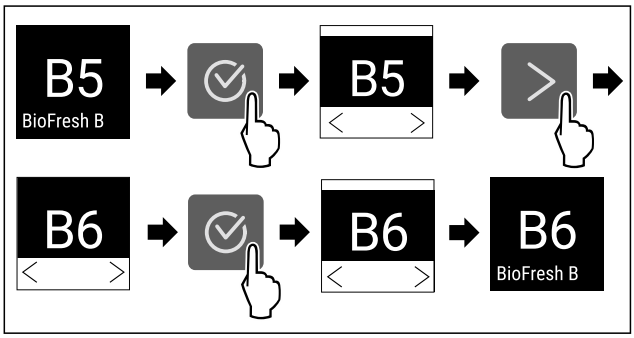

Fig. 22 Vejledende illustration: Skift fra B5 til B6.

▶ Udfør handlingerne som vist på illustrationen.
▷ BioFresh B-Value er indstillet.

D1 D-Value

D-Value er forindstillet til apparatet og må ikke ændres.

SuperCool

Med denne funktion aktiverer eller deaktiverer man SuperCool. Når man aktiverer SuperCool, forstærker apparatet køleeffekten. Dermed kan man opnå lavere køletemperaturer. Man kan aktivere SuperCool, hvis større mængder fødevarer skal afkøles hurtigt.

Når funktionen er aktiv, kører apparatet med højere effekt. Herved kan apparatets driftsstøj være midlertidigt højere, og energiforbruget stiger.

Aktivering af SuperCool

Tidspunkt for aktivering af funktionen:

- Hvis der skal opbevares friske fødevarer i kølesektionen: Aktiver funktionen, når du lægger fødevarerne ind.



Fig. 23

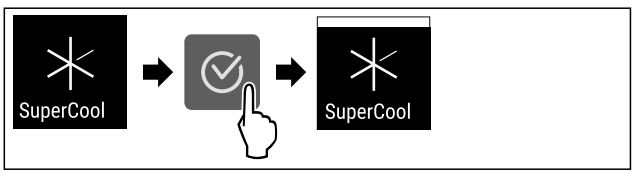

Fig. 24

▶ Udfør handlingerne som vist på illustrationen.

-eller-

▶ Aktiver SmartDevice-appen.*

▷ SuperCool er aktiveret.

Deaktivering af SuperCool

SuperCool deaktiveres automatisk efter 18 timer. Man kan dog også altid deaktivere SuperCool manuelt:

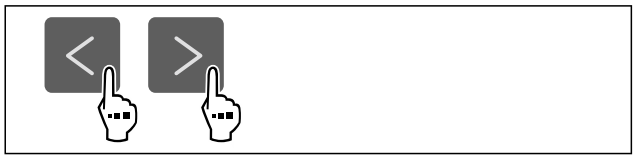

Fig. 25

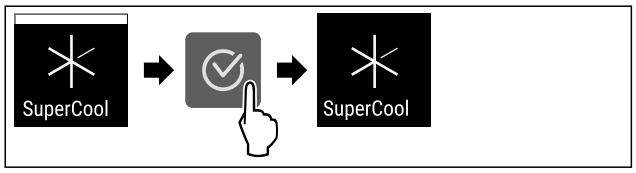

Fig. 26

▶ Udfør handlingerne som vist på illustrationen.

-eller-

▶ Deaktiver SmartDevice-appen.*

▷ SuperCool er deaktiveret.
▷ Apparat fortsætter i normaldrift.
▷ Apparat køler til den tidligere indstillede temperatur.

SuperFrost

Med denne funktion aktiverer eller deaktiverer man SuperFrost. Når man aktiverer SuperFrost, forstærker apparatet fryseeffekten. Dermed kan man opnå lavere frysetemperaturer.

Anvendelse:

- Friske fødevarer skal fryses så hurtigt som muligt ind til kernen.
  Dette sikrer, at fødevarernes næringsværdi, udseende og smag bevares.
- Øg kuldereserverne i opbevarede frostvarer, før apparatet optøs.

Når funktionen er aktiv, kører apparatet med højere effekt. Herved kan apparatets driftsstøj være midlertidigt højere, og energiforbruget stiger.

Hvis døren står åben for længe, fordi du f.eks. ilægger fødevarer, kontrollerer enheden automatisk, om den faktiske temperatur i enheden stemmer overens med den indstillede temperatur i enheden. Hvis forskellen overskrider en bestemt værdi, vil enheden automatisk køle kraftigere. Herved kan den viste temperatur på displayet kan være højere end den faktiske temperatur i enheden. Dette er normalt og altså ikke en fejl i enheden.

Aktivering af SuperFrost

Kontrollér, at følgende forudsætninger er opfyldt:

❑ Der tages hensyn til nedfrysningsmængden og tidspunktet for aktivering af SuperFrost. (se Indfrysning af fødevarer med SuperFrost)

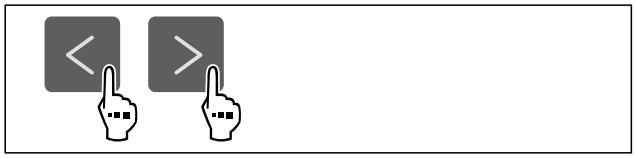

Fig. 27

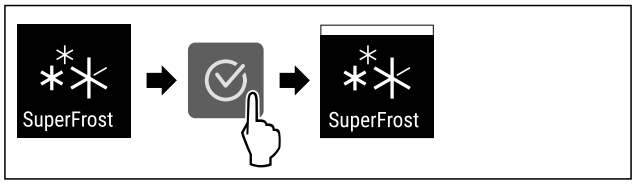

Fig. 28

▶ Udfør handlingerne som vist på illustrationen.

-eller-

▶ Aktiver SmartDevice-appen.*

▷ SuperFrost er aktiveret.

Deaktivering af SuperFrost

SuperFrost deaktiveres automatisk efter 56 til 72 timer, afhængigt af mængden af indlagte fødevarer. Man kan dog også altid deaktivere SuperFrost manuelt:



Fig. 29

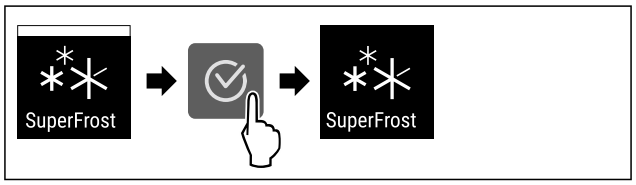

Fig. 30

▶ Udfør handlingerne som vist på illustrationen.

-eller-

▶ Deaktiver SmartDevice-appen.*

▷ SuperFrost er deaktiveret.
▷ Apparat fortsætter i normaldrift.
▷ Apparat køler til den tidligere indstillede temperatur.

PartyMode

Med denne funktion aktiverer eller deaktiverer du PartyMode. PartyMode aktiverer diverse funktioner, der er praktiske i forbindelse med fester.

PartyMode aktiverer følgende funktioner:

- SuperCool (se SuperCool)
- SuperFrost (se SuperFrost)

Du kan indstille alle anførte funktioner individuelt og fleksibelt. Når du deaktiverer PartyMode, annulleres alle ændringer.

Når funktionen er aktiv, kører apparatet med højere effekt. Herved kan apparatets driftsstøj være midlertidigt højere, og energiforbruget stiger.

Aktivering af PartyMode

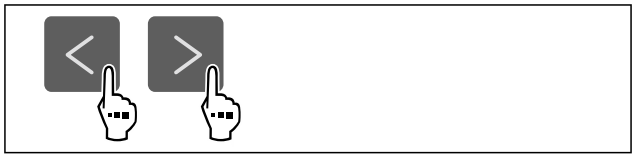

Fig. 31

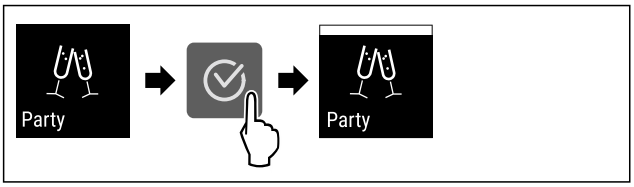

Fig. 32

▶ Udfør handlingerne som vist på illustrationen.
▷ PartyMode og de tilhørende funktioner er aktiveret.
▷ Den aktuelle temperatur blinker, indtil måltemperaturen er nået.

Deaktivering af PartyMode

PartyMode deaktiveres automatisk efter 24 timer. Du kan dog også altid deaktivere PartyMode manuelt:

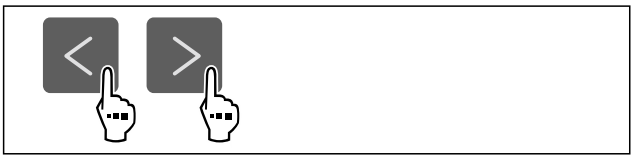

Fig. 33

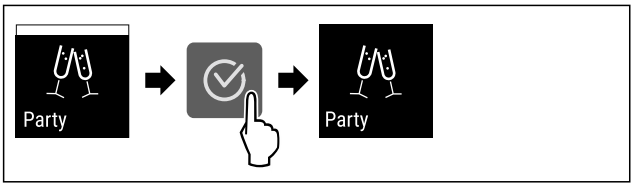

Fig. 34

▶ Udfør handlingerne som vist på illustrationen.
▷ PartyMode er deaktiveret.
▷ Apparat køler til den tidligere indstillede temperatur: Den aktuelle temperatur blinker, indtil måltemperaturen er nået.

HolidayMode

Med denne funktion kan du aktivere eller deaktivere HolidayMode. Når HolidayMode aktiveres, indstilles kølesektionen til 15 °C. Herved spares energi under længere fraværsperioder, ligesom dårlig lugt og skimmeldannelse forhindres.

Apparattilstand ved aktiv HolidayMode
Kølesektion køler ned til 15 °C.
BioFresh køler ned til 15 °C.
I frysesektionen bevares den indstillede temperatur.
PartyMode er deaktiveret.
SuperCool er deaktiveret.

Aktivering af HolidayMode

▶ Tøm kølesektionen fuldstændigt.
▶ Tøm BioFresh fuldstændigt.



Fig. 35

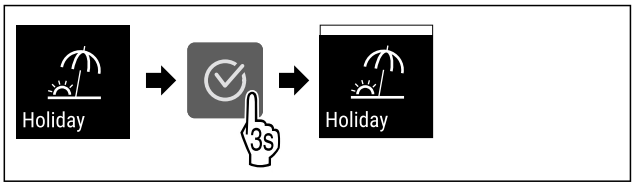

Fig. 36

▶ Udfør handlingerne som vist på illustrationen.
▷ HolidayMode er aktiveret.
▷ Temperaturvisningen viser HolidayMode-symbolet.

Deaktivering af HolidayMode

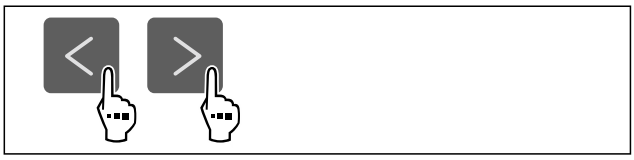

Fig. 37

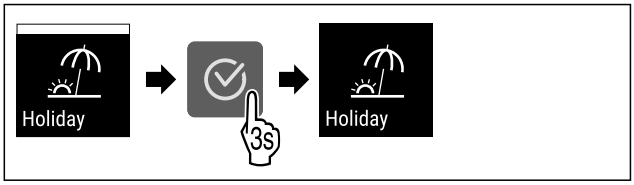

Fig. 38

▶ Udfør handlingerne som vist på illustrationen.
▷ HolidayMode er deaktiveret.
▷ Apparatet køler til den tidligere indstillede temperatur.

SabbathMode

Med denne funktion aktiverer eller deaktiverer du SabbathMode. Hvis du aktiverer denne funktion, vil visse elektroniske funktioner blive slået fra. Det betyder, at apparatet opfylder de religiøse krav til jødiske helligdage som f.eks. sabbat og overholder STAR-K Kosher-certificeringen.

Apparattilstand ved aktiv SabbathMode
På statusdisplayet vises konstant SabbathMode.
Alle funktioner på displayet undtagen **funktionen Deaktivering af SabbathMode** er spærret.
Aktive funktioner forbliver aktive.
Displayet bliver ved med at lyse, når du lukker døren.
Den indvendige belysning er deaktiveret.
Påmindelser udføres ikke. Det indstillede tidsinterval stoppes.
Påmindelser og advarsler vises ikke.
Der er ingen døralarm.
Der er ingen temperaturalarm.
Afrimningscyklussen arbejder kun på det angivne tidspunkt, uafhængigt af brugen af enheden.
Efter strømsvigt returnerer enheden til SabbathMode.

Apparattilstand

Bemærk
Dette apparat har certificeringen fra instituttet „Institute for Science and Halacha“. (www.machonhalacha.co.il)

Der findes en liste over de STAR-K-certificerede apparater på www.star-k.org/appliances.

Aktivering af SabbathMode

ADVARSEL
Fare for forgiftning som følge af fordærvede madvarer!
Når du har aktiveret SabbathMode, og der opstår et strømsvigt, vises der ingen melding i statusvisningen om strømsvigtet. Når strømmen er tilbage, fortsætter apparatet med at køre på SabbathMode. Som følge af strømsvigtet kan madvarer blive fordærvede og medføre en levnedsmiddelforgiftning, såfremt de indtages.
Efter et strømsvigt:
▶ Undlad at spise madvarer, der var frosne og nu er tøet op.



Fig. 39

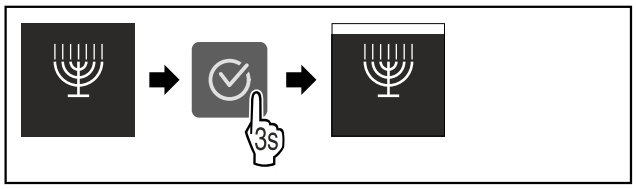

Fig. 40

▶ Udfør handlingerne som vist på illustrationen.
▷ SabbathMode er aktiveret.
▷ På statusdisplayet vises konstant SabbathMode.

Deaktivering af SabbathMode

SabbathMode deaktiveres automatisk efter 80 timer. Du kan dog også altid deaktivere SabbathMode manuelt:

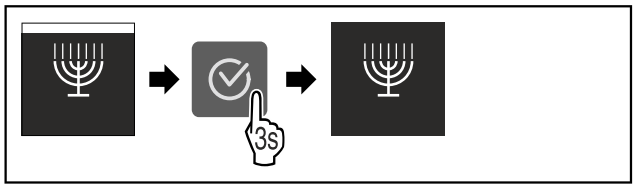

Fig. 41

▶ Udfør handlingerne som vist på illustrationen.
▷ SabbathMode er deaktiveret.

E-Saver

Med denne funktion kan man aktivere eller deaktivere energisparemodus. Hvis man aktiverer energisparemodus, falder energiforbruget, og temperaturen i apparatet stiger. Fødevarerne holder sig friske, men holdbarheden forkortes.

Temperaturzone	Anbefalet indstilling (se Indstilling af temperaturen i kølesektion)	Temperatur ved aktiv E-Saver
5 °C kølesektion	4 °C	7 °C
-18 °C frysesektion	-18 °C	-16 °C

Temperaturer

Aktivering af E-Saver

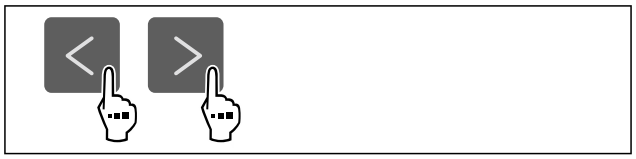

Fig. 42

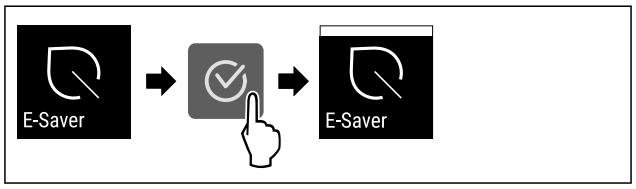

Fig. 43

▶ Udfør handlingerne som vist på illustrationen.
▷ Energisparemodus er aktiveret.

Deaktivering af E-Saver

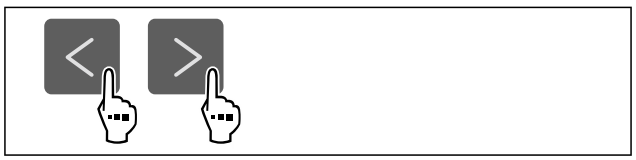

Fig. 44

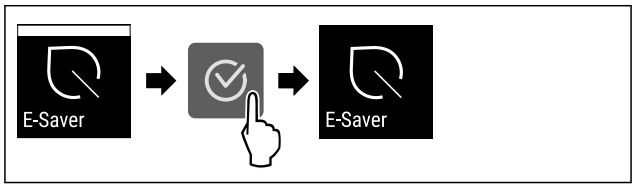

Fig. 45

▶ Udfør handlingerne som vist på illustrationen.
▷ Energisparemodus er deaktiveret.

CleaningMode

Med denne funktion aktiverer eller deaktiverer du CleaningMode. CleaningMode muliggør komfortabel rengøring af apparatet.

Denne indstilling relaterer til køledelen.

Anvendelse:

- Rengør køledelen. (se 10.7 Rengøring af skabet)

Apparattilstand ved aktiv CleaningMode
På statusdisplayet vises konstant CleaningMode.
Køledelen er slukket.
Den indvendige belysning er aktiveret.
Påmindelserne og advarslerne vises ikke. Der lyder ingen signaltone.

Apparattilstand

Aktivering af CleaningMode



Fig. 46

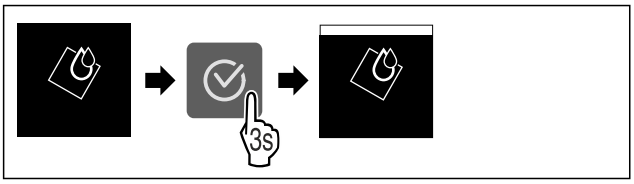

Fig. 47

▶ Udfør handlingerne som vist på illustrationen.
▷ CleaningMode er aktiveret.
▷ På statusdisplayet vises konstant CleaningMode.

Deaktivering af CleaningMode

CleaningMode deaktiveres automatisk efter 60 minutter. Du kan dog også altid deaktivere CleaningMode manuelt:

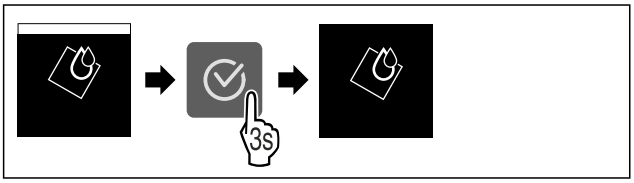

Fig. 48

▶ Udfør handlingerne som vist på illustrationen.
▷ CleaningMode er deaktiveret.
▷ Apparat køler til den tidligere indstillede temperatur.

Indtastningsspærre

Med denne funktion aktiverer eller deaktiverer du indtastningsspærren. Indtastningsspærren forhindrer, at apparatet betjenes utilsigtet, f.eks. af børn.

Anvendelse:

- Undgå utilsigtet ændring af funktioner.
- Undgå utilsigtet slukning af apparatet.
- Undgå utilsigtet temperaturindstilling.

Aktivering af indtastningsspærre

Hvis du aktiverer indtastningsspærren, kan du stadig navigere i menuerne, men du kan ikke vælge eller ændre andre funktioner.



Fig. 49

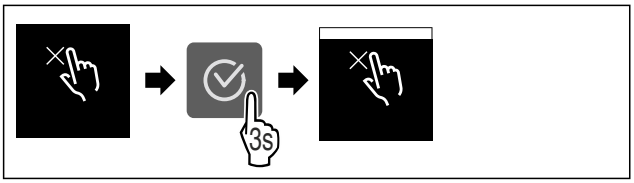

Fig. 50

▶ Udfør handlingerne som vist på illustrationen.
▷ Indtastningsspærre er aktiveret.

Deaktivering af indtastningsspærre



Fig. 51

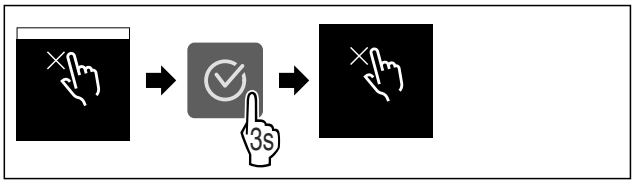

Fig. 52

▶ Udfør handlingerne som vist på illustrationen.
▷ Indtastningsspærre er deaktiveret.

Påmindelse

Med denne funktion kan man aktivere eller deaktivere påmindelser. Funktionen er aktiveret ved levering fra fabrikken.

Når funktionen er aktiveret, vises følgende påmindelser:

- Udskift FreshAir-aktivt kulfilter (se Udskiftning af FreshAir-aktivt kulfilter)

Aktivering af påmindelse



Fig. 53

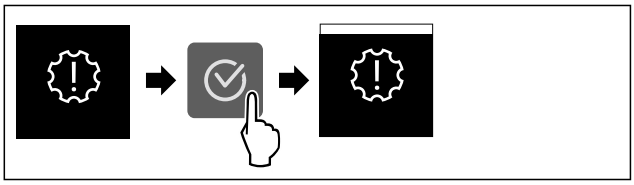

Fig. 54

▶ Udfør handlingerne som vist på illustrationen.
▷ Påmindelse er aktiveret.

Deaktivering af påmindelse



Fig. 55

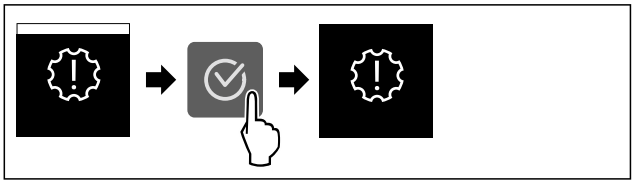

Fig. 56

▶ Udfør handlingerne som vist på illustrationen.
▷ Påmindelse er deaktiveret.

Temperaturenhed

Brug denne funktion til at indstille temperaturenheden. Du kan indstille grader i Celsius eller Fahrenheit som temperaturenhed.

Indstilling af temperaturenhed

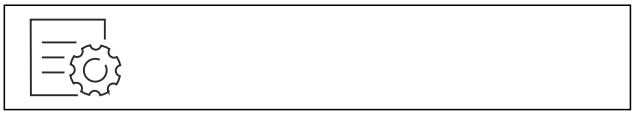

Fig. 57

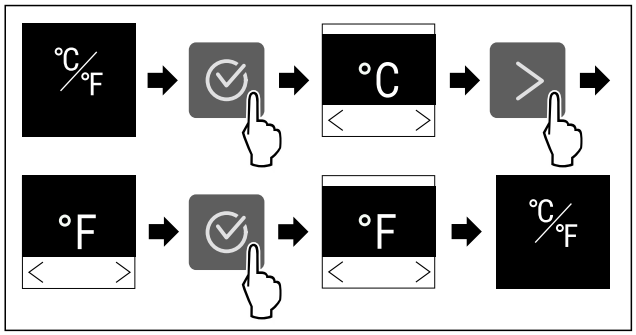

Fig. 58 Vejledende illustration: Skift fra grader i Celsius til grader i Fahrenheit.

▶ Udfør handlingerne som vist på illustrationen.
▷ Temperaturenhed er indstillet.

Display-lysstyrke

Brug denne funktion til at indstille displayets lysstyrke trinvist.

Du kan indstille følgende lysstyrketrin:

- 40 %
- 60 %
- 80 %
- 100 % (forindstilling)

Indstilling af lysstyrke



Fig. 59

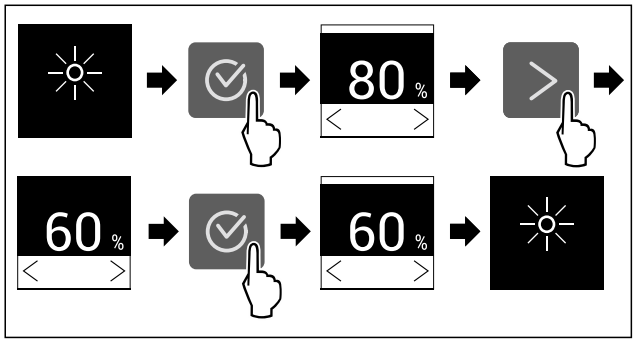

Fig. 60 Vejledende illustration: Skift fra 80 % til 60 %.

▶ Udfør handlingerne som vist på illustrationen.
▷ Lysstyrke er indstillet.

WLAN

Brug denne funktion til at slutte apparatet til Wi-Fi. Du kan derefter betjene det via SmartDevice-appen på en mobilenhed. Du kan også bruge denne funktion til at afbryde eller nulstille Wi-Fi-forbindelsen.

Hvis du vil oprette forbindelse til et Wi-Fi-netværk, skal du bruge SmartDeviceBox.*

Yderligere oplysninger om SmartDevice: (se 2.3 SmartDevice)

Bemærk
SmartDevice-funktionen er ikke tilgængelig i følgende lande: Rusland, Hviderusland, Kasakhstan.

Du kan ikke bruge SmartDeviceBox.*

Oprettelse af forbindelse til et Wi-Fi-netværk første gang

Kontrollér, at følgende forudsætninger er opfyldt:

❑ SmartDeviceBox er købt og sat i. (se 2.3 SmartDevice) *
❑ SmartDevice-appen er installeret (se apps.home.liebherr.com).
❑ Registreringen i SmartDevice-appen er afsluttet.



Fig. 61

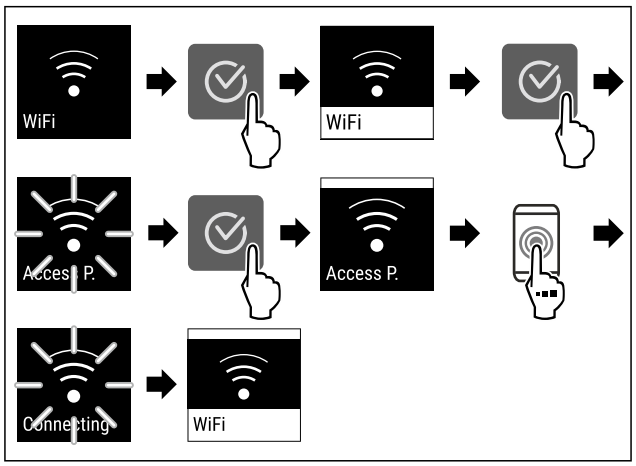

Fig. 62

▶ Udfør handlingerne som vist på illustrationen.
▷ Forbindelsen er etableret.

Afbrydelse af WLAN-forbindelsen



Fig. 63

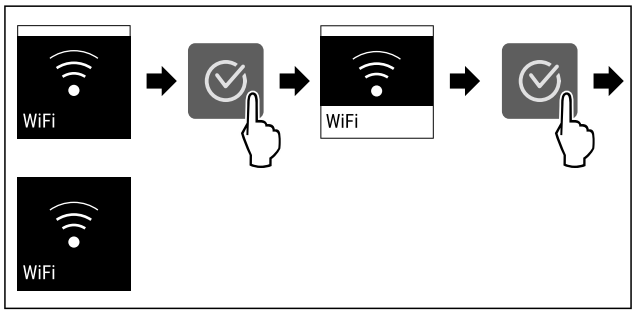

Fig. 64

▶ Udfør handlingerne som vist på illustrationen.
▷ Forbindelsen er afbrudt.

Nulstilling af WLAN-forbindelsen



Fig. 65

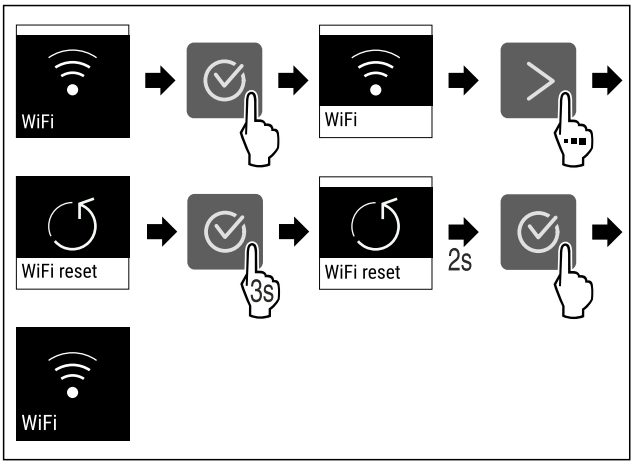

Fig. 66

▶ Udfør handlingerne som vist på illustrationen.
▷ Wi-Fi-forbindelse og andre Wi-Fi-indstillinger nulstilles til fabriksindstillingen.

Se oplysninger om Wi-Fi-forbindelsen



Fig. 67

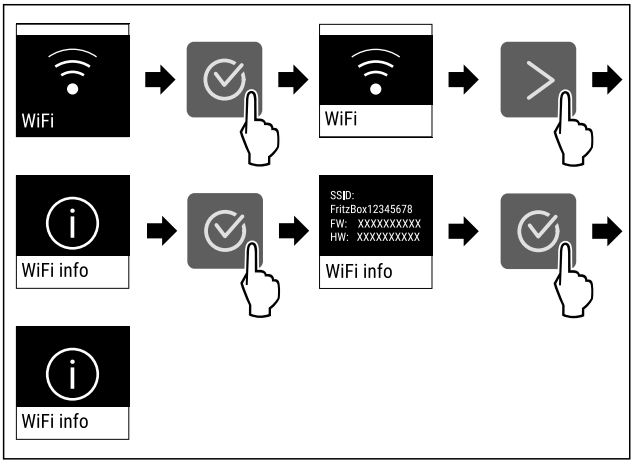

Fig. 68

▶ Udfør handlingerne som vist på illustrationen.

Apparatoplysninger

Brug denne funktion til at få vist apparatets modelnavn, indeks, serienummer og servicenummer. Man har brug for apparatoplysningerne, hver gang man kontakter kundeservice. (se 11.4 Kundeservice)

Brug desuden denne funktion til at åbne den udvidede menu. (se 4 Sådan fungerer Touch-displayet)

Visning af apparatoplysninger



Fig. 69



Fig. 70

▶ Udfør handlingerne som vist på illustrationen.
▷ Display viser apparatoplysninger.

Software

Brug denne funktion til at få vist apparatets softwareversion.

Visning af softwareversion



Fig. 71



Fig. 72

▶ Udfør handlingerne som vist på illustrationen.
▷ Display viser softwareversion.

Start af afrimningscyklus

Med denne funktion kan man manuelt starte den automatiske afrimningscyklus, hvis afrimningscyklussen ikke starter automatisk i tilfælde af en fejl.

Start af afrimningscyklus



Fig. 73

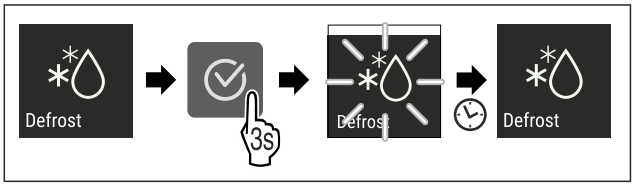

Fig. 74

▶ Udfør handlingerne som vist på illustrationen.
▷ Afrimningscyklus er startet: Symbol blinker, indtil afrimningscyklus automatisk afsluttes.
▷ Når afrimningscyklussen er færdig: Apparat fortsætter i normaldrift.

Afbrydelse af afrimningscyklus

Afrimningscyklussen afsluttes automatisk. Man kan dog også altid afbryde afrimningscyklussen i løbet af afrimningsprocessen:

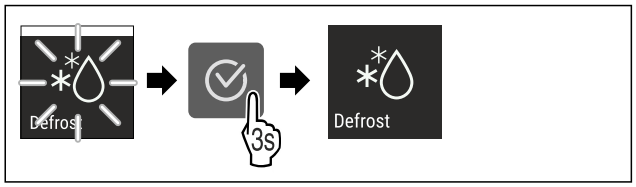

Fig. 75

▶ Udfør handlingerne som vist på illustrationen.
▷ Afrimningscyklus er afbrudt.
▷ Apparat fortsætter i normaldrift.

Døralarm

Med denne funktion kan man aktivere eller deaktivere døralarmen. Døralarmen lyder, når døren har været åbnet for længe. Døralarmen er aktiveret ved levering fra fabrikken. Man kan indstille, hvor længde døren må være åbnet, før døralarmen lyder.

Man kan indstille følgende værdier:

- 1 minut
- 2 minutter
- 3 minutter
- Off

Indstilling af døralarm



Fig. 76

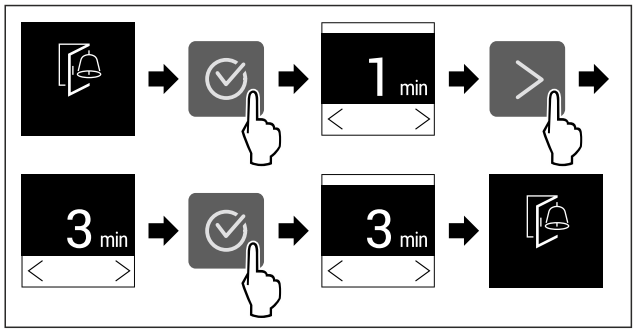

Fig. 77 Vejledende illustration: Skift døralarm fra 1 minut til 3 minutter.

▶ Udfør handlingerne som vist på illustrationen.
▷ Døralarm er indstillet.

Deaktivering af døralarm



Fig. 79

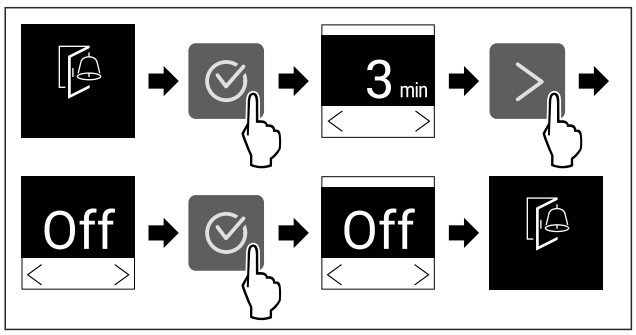

Fig. 80

▶ Udfør handlingerne som vist på illustrationen.
▷ Døralarm er deaktiveret.

Demotilstand

Demotilstanden er en særlig funktion for forhandlere, der ønsker at demonstrere apparatets funktioner. Hvis du aktiverer demotilstanden, deaktiveres alle køletekniske funktioner.

Hvis du tænder for apparatet, og der vises "Demo" i statusvisningen, er demotilstanden allerede aktiveret.

Hvis du aktiverer demotilstanden og derefter deaktiverer den igen, nulstilles apparatet til fabriksindstillingerne. (se Nulstilling til fabriksindstillinger)

Aktivering af demotilstand



Fig. 81

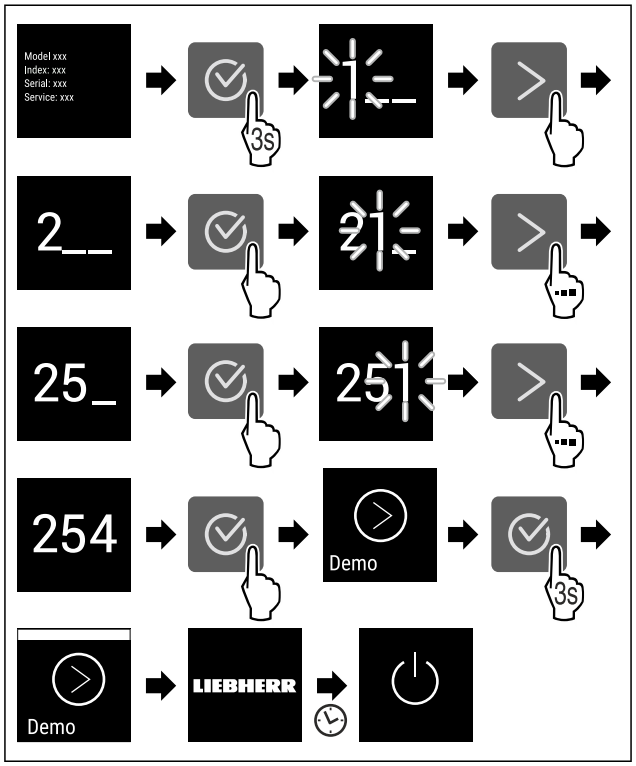

Fig. 82

▶ Udfør handlingerne som vist på illustrationen.
▷ Demotilstand er aktiveret.
▷ Apparatet er slukket.
▶ Tænd for apparatet. (se 5.1 Tilkobling af apparatet (første ibrugtagning))
▷ "DEMO" vises i statusvisningen.

Deaktivering af demotilstand



Fig. 83

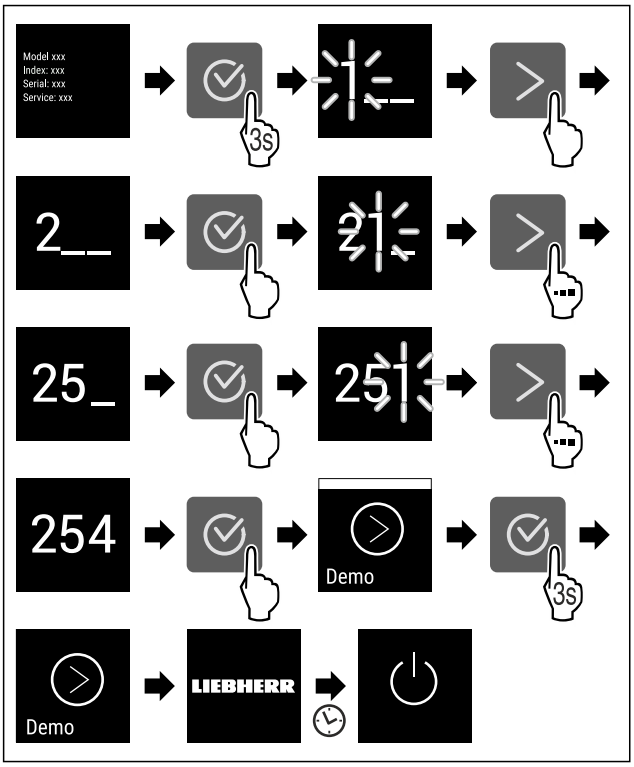

Fig. 84

▶ Udfør handlingerne som vist på illustrationen.
▷ Demotilstand er deaktiveret.
▷ Apparatet er slukket.
▶ Tænd for apparatet. (se 5.1 Tilkobling af apparatet (første ibrugtagning))
▷ Apparatet nulstilles til fabriksindstillingerne.

Nulstilling til fabriksindstillinger

Brug denne funktion til at nulstille alle indstillinger til fabriksindstillinger. Alle indstillinger, du måtte have foretaget indtil videre, vil blive nulstillet til de oprindelige indstillinger.

Udførelse af nulstilling



Fig. 85

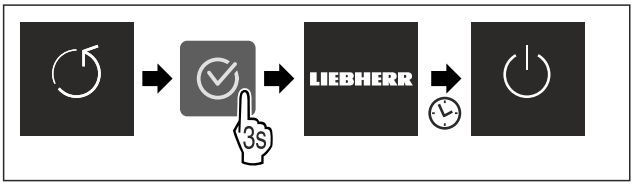

Fig. 86

▶ Udfør handlingerne som vist på illustrationen.
▷ Apparat er nulstillet.
▷ Apparat er slukket.
▶ Genstart apparat. (se 5.1 Tilkobling af apparatet (første ibrugtagning))

8.3 Meddelelser

Der findes to kategorier af meddelelser:

Kategori	Betydning
Advarsel	Advarsler vises i forbindelse med døralarmer eller funktionsfejl. Du kan selv afslutte de mere simple advarsler. Ved mere alvorlige funktionsfejl skal du kontakte kundeservice. (se 11.4 Kundeservice)
Påmindelse	Påmindelser husker dig på generelle fremgangsmåder. Du kan udføre disse fremgangsmåder og dermed afslutte meddelelsen.

8.3.1 Oversigt over advarsler

Apparatets adfærd ved advarsler:

- Advarsel vises på displayet.
- Alarmtone lyder med tiltagende lydstyrke.
- Ved visse advarsler pulserer den indvendige belysning.

Meddelelse	Årsag	Afslutning af meddelelse
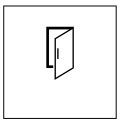 **Døralarm**	Meddelelsen vises, hvis døren har været åbnet for længe.	Foretag handlinger. (se Døralarm)
 **Strømsvigtsalarm**	Meddelelsen vises, når frysetemperaturen er steget pga. strømsvigt.	Foretag handlinger. (se Strømsvigtsalarm)
 **Temperaturalarm**	Meddelelsen vises, når frysetemperaturen ikke svarer til den indstillede temperatur.	Foretag handlinger. (se Temperaturalarm)
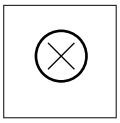 **Fejl**	Meddelelsen vises, hvis der er opstået en apparatfejl. En komponent i apparatet gør opmærksom på en fejl.	Foretag handlinger. (se Fejl)
 * **WLAN-fejl***	Meddelelsen vises, hvis enheden ikke kunne forbindes til WLAN. (se Oprettelse af forbindelse til et Wi-Fi-netværk første gang) Meddelelsen vises kun under den første opsætning.*	Foretag handlinger. (se WLAN-fejl*) *

8.3.2 Afslutning af advarsler

Døralarm

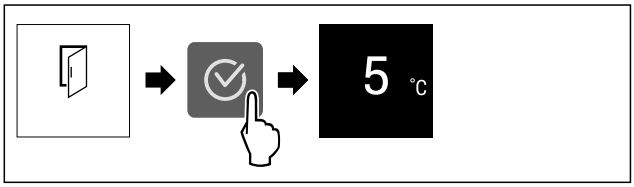

Fig. 87 Vejledende illustration

▶ Udfør handlingerne som vist på illustrationen.

-eller-

▶ Luk døren.

▷ Displayet springer til statusvisningen.
▷ Enhed køler kraftigere, hvorved den viste temperatur på displayet kan være højere end den faktiske temperatur i enheden.
▷ Støjen fra enheden kan være højere.

Man kan indstille, hvor længde døren må være åbnet, før døralarmen lyder. (se Indstilling af døralarm)

Strømsvigtsalarm

Når strømmen er retableret, køler enheden automatisk ned til den tidligere indstillede måltemperatur, uden at man behøver at kvittere denne meddelelse. Man skal dog kvittere meddelelsen for at få den til at forsvinde fra displayet.

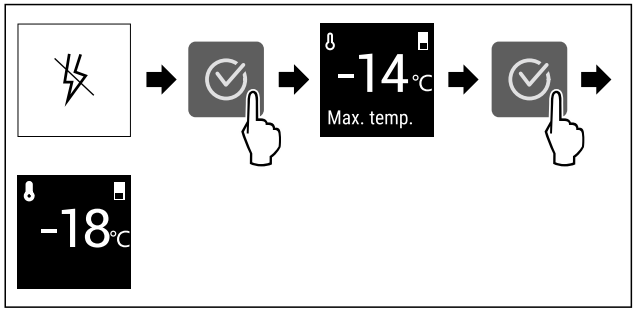

Fig. 88 Vejledende illustration

▶ Tryk på bekræftelsessymbolet.
▷ Den varmeste frysetemperatur vises.
▷ Hvis frysetemperaturen har ligget under -9 °C: Fødevarer vil stadig være spiselige.
Hvis frysetemperaturen har været over -9 °C:
▶ Kontrollér fødevarerne.
▶ Tryk på bekræftelsessymbolet.
▷ Displayet springer til statusvisningen: Den aktuelle temperatur og måltemperaturen vises.

Temperaturalarm

Årsagen til temperaturforskel kan være:

- Du har ilagt varme, friske fødevarer.
- Der er kommet for meget varm luft ind, mens madvarer blev flyttet rundt og taget ud.
- Der har været en længere strømafbrydelse.
- Apparatet er defekt.

▶ Afhjælp årsag.
▷ Apparatet køler til den tidligere indstillede måltemperatur.

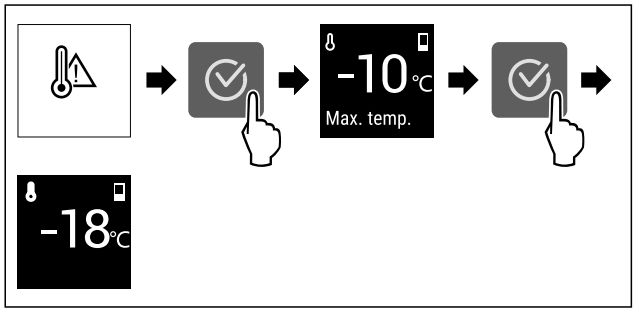

Fig. 89 Vejledende illustration

▶ Tryk på bekræftelsessymbolet.
▷ Den varmeste frysetemperatur vises.
▷ Hvis frysetemperaturen har ligget under -9 °C: Fødevarer vil stadig være spiselige.
Hvis frysetemperaturen har været over -9 °C:
▶ Kontrollér fødevarerne.
▶ Tryk på bekræftelsessymbolet.
▷ Displayet springer til statusvisningen: Den aktuelle temperatur og måltemperaturen vises.

Fejl

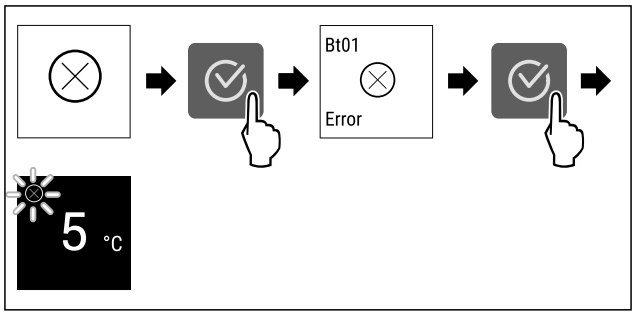

Fig. 90 Vejledende illustration

▶ Tryk på bekræftelsessymbolet.
▷ Fejlkoden vises.
▶ Notér fejlkoden.
▶ Tryk på bekræftelsessymbolet.
▷ Displayet springer til statusvisningen.
▶ Kontakt kundeservice. (se 11.4 Kundeservice)

WLAN-fejl*

▶ Kontrollér WLAN-forbindelse.
▶ Tilslut igen apparatet til WLAN. (se WLAN)

8.3.3 Oversigt over påmindelser

Apparatets adfærd ved påmindelser:

- Påmindelse vises på displayet.
- Alarmtone lyder.
- Ved visse påmindelser pulserer den indvendige belysning.

Man kan deaktivere følgende påmindelser (se Deaktivering af påmindelse) :

- Udskiftning af FreshAir-aktivt kulfilter

Meddelelse	Årsag	Afslutning af meddelelse
 **Udskiftning af FreshAir-aktivt kulfilter**	Meddelelsen vises, hvis FreshAir-aktivkulfilteret skal udskiftes.	Foretag handlinger. (se Udskiftning af FreshAir-aktivt kulfilter)

8.3.4 Afslutning af påmindelser

Udskiftning af FreshAir-aktivt kulfilter

Liebherr anbefaler: Udskift FreshAir det aktive kulfilter hver 6. måned.

Bemærk
Du kan købe FreshAir-aktivkulfilteret i vores Liebherr-Hausgeräte-butik på home.liebherr.com/shop/de/deu/zubehor.html.

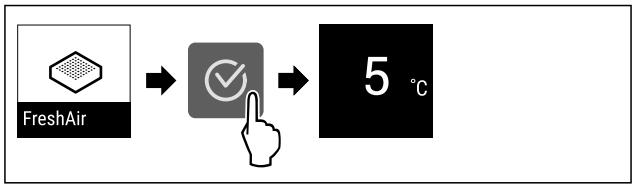

Fig. 91 Vejledende illustration

▶ Tryk på bekræftelsessymbolet.
▶ Udskift det aktive kulfilter. (se 10.1 FreshAir-aktivkulfilter)
▷ Det aktive kulfilter sikrer optimal luftkvalitet i køleapparatet.
▷ Påmindelsen vises igen efter 6 måneder.

Hvis du ikke længere ønsker at få denne påmindelse, kan du deaktivere den. (se Deaktivering af påmindelse)

9 Udstyr

9.1 Dørhylder

Dørhylder er velegnede til opbevaring af drikkevarer og fødevarer. Du kan forskyde dørhylderne til individuelle anvendelsesformål og demontere dem i forbindelse med rengøring. Liebherr anbefaler dog, at man bruger dørhylderne i den fabriksleverede position i døren.

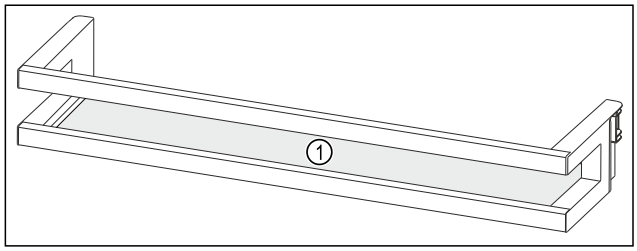

Fig. 92 Vejledende illustration af dørhylder
(1) Hylde

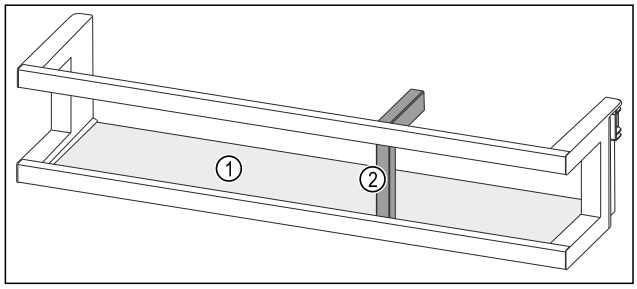

Fig. 93 Vejledende illustration af dørhylde med flaskeholder
(1) Hylde **(2)** Flaskeholder

Følgende tabel viser eksempler på, hvad der kan opbevares i hver dørhylde. Du bør ikke overskride dørens maksimale belastningsvægt.

Dørhylde	Fødevarer
Dørhylde (se Fig. 92)	Smør, ost, konserves, tuber
Dørhylde med flaskeholder (se Fig. 93)	Flasker Brug den forskydelige flaskeholder til at fastgøre flaskerne i dørhylden.

9.1.1 Udtagning af dørhylde

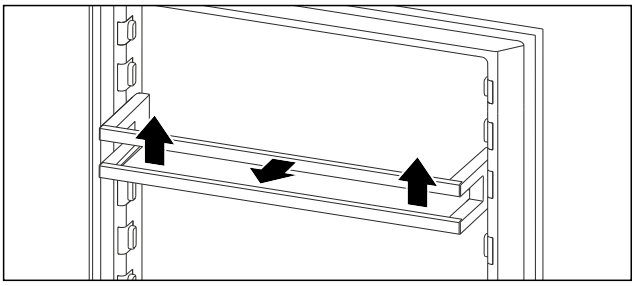

Fig. 94 Vejledende illustration
▶ Skub dørhylden opad.
▶ Træk dørhylden fremad.

9.1.2 Indsætning af dørhylde

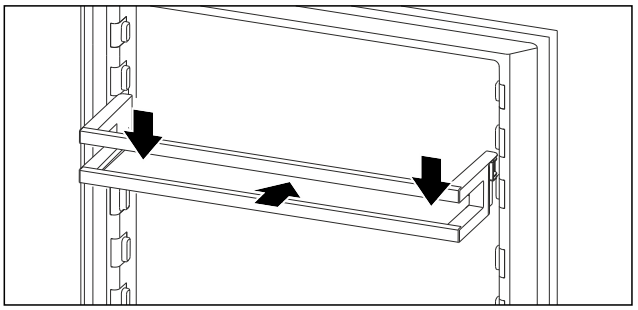

Fig. 95 Vejledende illustration
▶ Skub dørhylden ind.
▶ Tryk dørhylden nedad.

9.2 Hylder

9.2.1 Flytning/udtagning af hylder

Hylderne er sikret med udtræksstop, så de ikke kan trækkes ud utilsigtet.

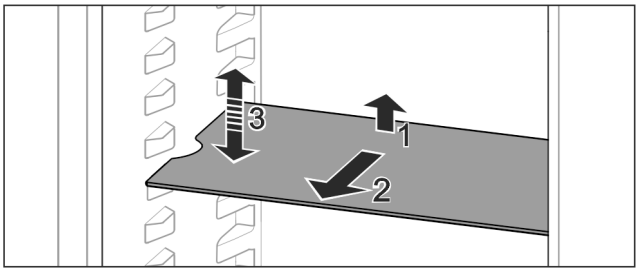

Fig. 96
▶ Løft hylden og træk den fremad.
▷ Udsparing i siden til hyldeposition.
▶ Forskyd hylden: Løft eller sænk til en ønsket højde, og skub den i.
-eller-

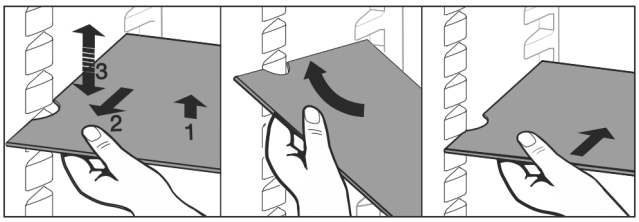

Fig. 97
▶ Tag hylden helt ud: Træk ud fremefter.

▶ Forenklet udtagning: Anbring hylden skråt.
▶ Sæt hylden i igen: Skub i indtil anslag.
▷ Udtræksstoppene peger nedad.
▷ Udtræksstoppene er placeret bag den forreste hylde.

9.3 Delbar hylde

9.3.1 Anvendelse af den delbare hylde

Hylderne er sikret med udtræksstop, så de ikke kan trækkes ud utilsigtet.

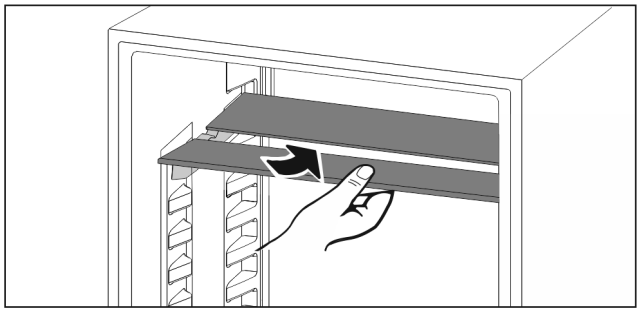

Fig. 98

▶ Skub den delbare hylde ind nedenunder som vist på tegningen.

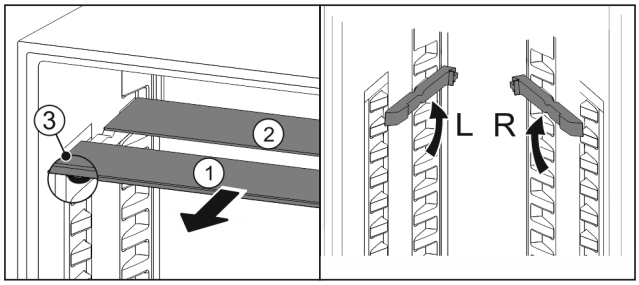

Fig. 99

Indstilling i højden:

▶ Træk glaspladerne ud enkeltvis fremad *Fig. 99 (1)*.
▶ Træk hyldeskinnerne ud af deres holdere og lad dem gå i indgreb i den ønskede højde.
▶ Skub glaspladerne ind én ad gangen.
▷ Flade udtræksstop foran, direkte bag ved hyldeskinnen.
▷ Høje udtræksstop bagtil.

Anvendelse af begge opbevaringsflader:

▶ Tag fat med en hånd om den nederste glasplade, og træk den fremefter.
▷ Glaspladen *Fig. 99 (1)* med pyntelisten ligger foran.
▷ Stoppene *Fig. 99 (3)* peger nedad.

9.4 Plads til bageplade

Over skufferne er der plads til en bageplade *()*.

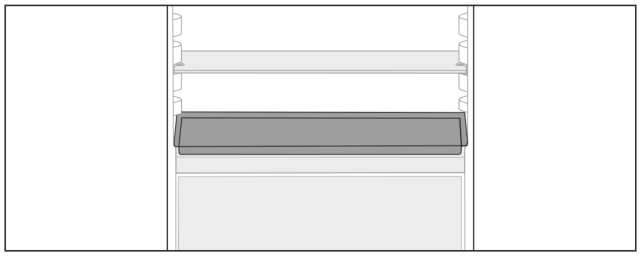

Fig. 100

Sørg for, at følgende forudsætninger er opfyldt:

❑ De maksimale mål for bagepladen er overholdt (se 11.1 Tekniske data) .
❑ Bagepladen er afkølet til stuetemperatur.
❑ Den nederste dørhylde er sat mindst én plads op.

Når døren er åbnet 90°:

▶ Skub bagepladen ind på de nederste støtter i siden.

-eller-

Hvis bagepladen ligger uregelmæssigt:

▶ Anvend skinnerne fra tilbehørspakken.

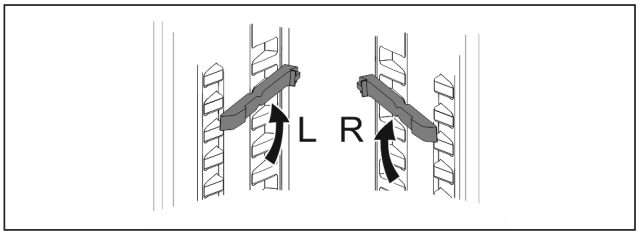

Fig. 101

▶ Lad skinnerne gå i indgreb på de nederste støtter. Når døren er åbnet 90°:
▶ Skub bagepladen ind på skinnerne.

9.5 Variabel flaskehylde

Du kan bruge enten glaspladen eller den variable flaskehylde i bunden af kølesektionen. Glaspladen er indsat ved levering fra fabrikken.

Glaspladen dækker halvdelen af den variable flaskehylde, og som kan forskydes.

Du kan bruge enten den ene glasplade, begge glasplader eller den variable flaskehylde i bunden af kølesektionen. Begge glasplader er indsat ved levering fra fabrikken.

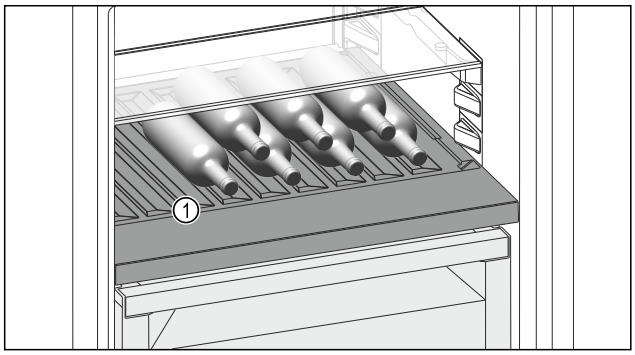

Fig. 102 Vejledende illustration

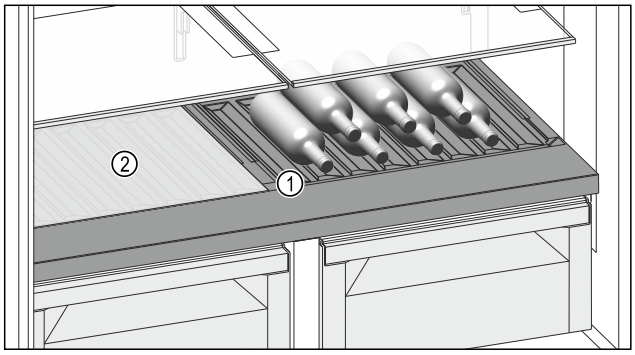

Fig. 102 Vejledende illustration
(1) Variabel flaskehylde **(2)** Glasplade

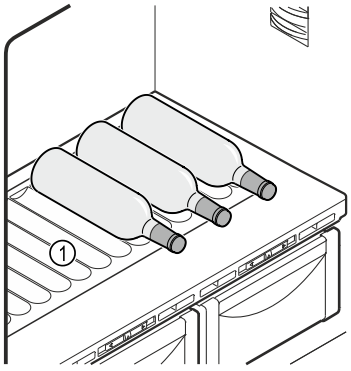

Fig. 103 Vejledende illustration
(1) Variabel flaskehylde

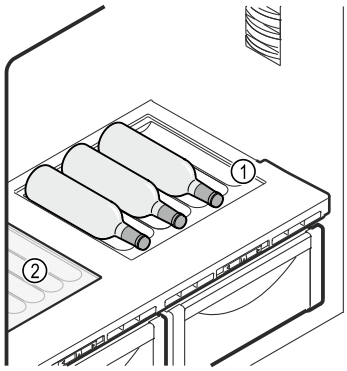

Fig. 104 Vejledende illustration
(1) Variabel flaskehylde **(2)** Glasplade

9.5.1 Brug af variabel flaskehylde og glasplade

▶ Forskyd glaspladen *(1)* til venstre, til midten eller til højre.
▶ Indlæg flasker med bunden først, ind mod bagvæggen.

Bemærk
Hvis flaskerne rager ud over den variable flaskehylde foran:
▶ Sæt den nederste dørhylde en position højere.

9.5.2 Brug af variabel flaskehylde

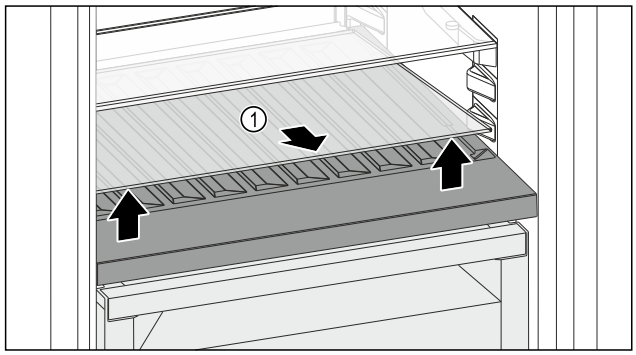

Fig. 105

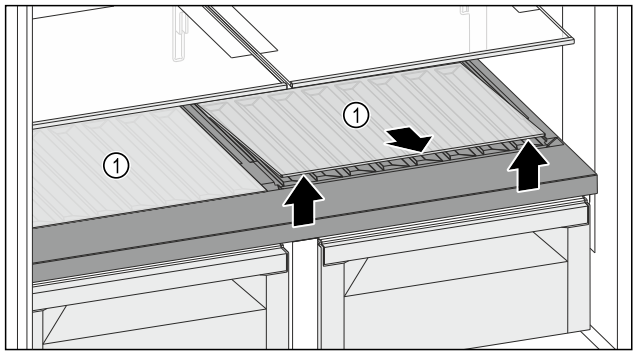

Fig. 105

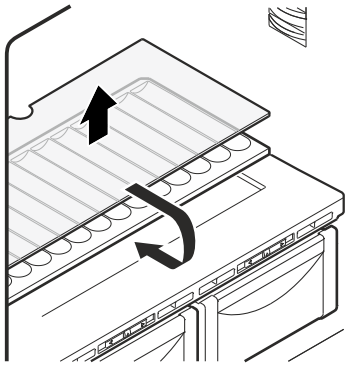

Fig. 106

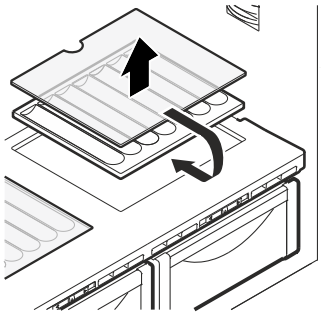

Fig. 107
▶ Løft glaspladen *Fig. 105 (1)* i udsparingen foran, og tag den ud.
▶ Opbevar glaspladen *Fig. 105 (1)* forsvarligt uden for enheden.
▶ Løft den ene glasplade eller begge glasplader *Fig. 105 (1)* i udsparingen foran, og tag den/dem ud.
▶ Opbevar glasplade(rne) *Fig. 105 (1)* forsvarligt uden for enheden.
▶ Udtagning af variabel flaskehylde.
▶ Indlæg glaspladen *Fig. 104 (2)* lige under den variable flaskehylde.
▶ Indsæt den variable flaskehylde.

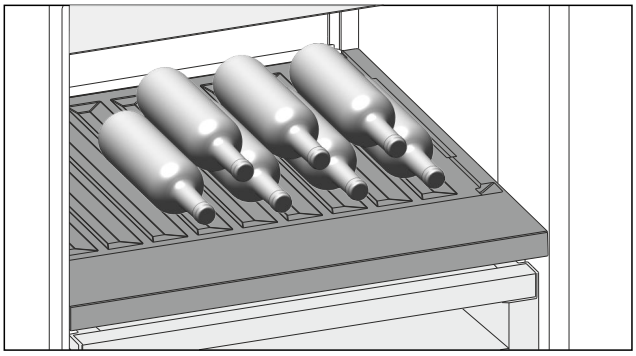

Fig. 108 Vejledende illustration
▶ Indlæg flasker med bunden først, ind mod bagvæggen. (se Fig. 108)

Bemærk
Hvis flaskerne rager ud over den variable flaskehylde foran:
▶ Sæt den nederste hylde en position højere.

9.5.3 Brug af glasplade

9.5.3 Brug af glasplader

Kontrollér, at følgende forudsætninger er opfyldt:

❑ Flasker er taget ud.
❑ Den variable flaskehylde er rengjort.
(se 10.4 Udtagning / indsætning af variabel flaskehylde)
(se 10.7.4 Rengør udstyret)

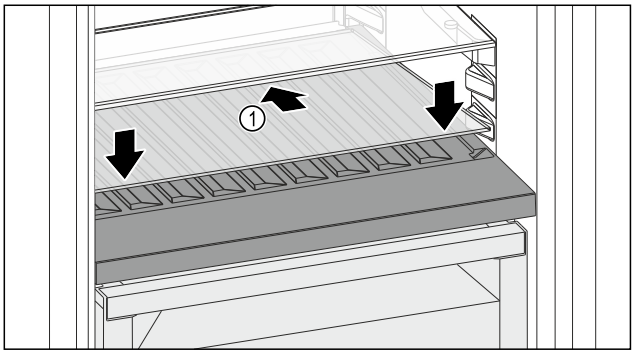

Fig. 109

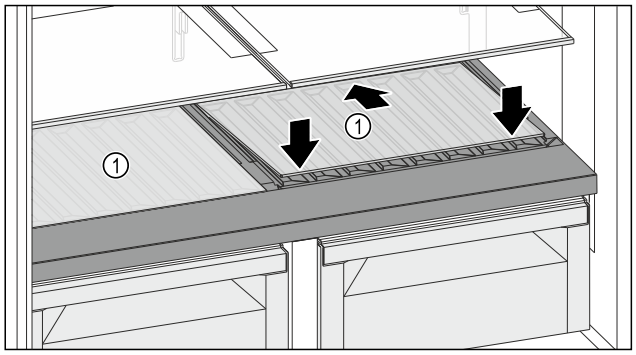

Fig. 109

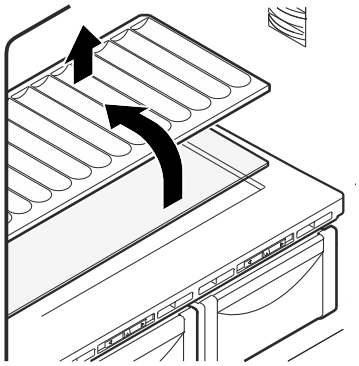

Fig. 110

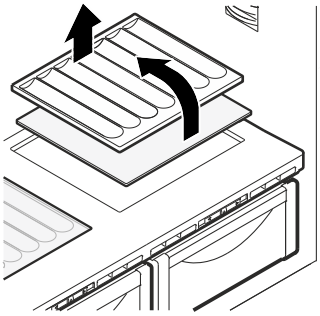

Fig. 111

▶ Indsæt glaspladen *Fig. 109 (1)* skråt nedad og bagtil.
▶ Sænk glaspladen *Fig. 109 (1)* foran.
▶ Indsæt den anden glasplade på samme måde.

9.6 Skuffer

Du kan tage skufferne ud i forbindelse med rengøring.

Du kan tage skufferne ud for at benytte VarioSpace.

Udtagningen og isætningen af skufferne varierer afhængigt af udtrækssystemet. Dit apparat kan fås med forskellige udtrækssystemer.

Bemærk
Energiforbruget stiger, og køleeffekten reduceres, hvis ventilationen er utilstrækkelig.
▶ Lad den nederste skuffe blive i enheden.
▶ Hold altid ventilatorluftslidserne frie på indersiden af bagvæggen.

9.6.1 Skuffe på bunden af apparatet eller en glasplade

Skuffen kører direkte på bunden af apparatet eller på en glasplade. Der findes ingen skinner.

Hvis du tager skufferne ud, kan du anvende glaspladerne under dem som hylder.

Udtagning af skuffe

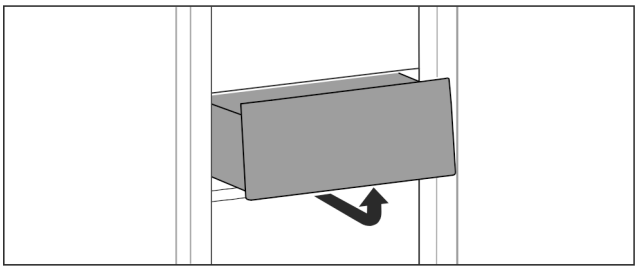

Fig. 112

▶ Tag skuffen ud som vist på tegningen.

Isætning af skuffe

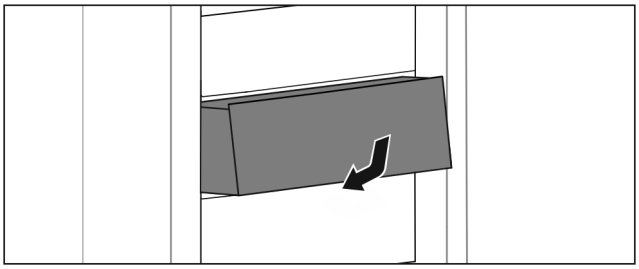

Fig. 113

▶ Sæt skuffen i som vist på tegningen.

9.6.2 Skuffe på teleskopskinner

Skuffen kører med udtrækkelige skinner (teleskopskinner). Der findes teleskopskinner med komplet udtræk og teleskopskinner med delvist udtræk. Skuffer med komplet udtræk kan trækkes fuldstændigt ud af apparatet. Skuffer med delvist udtræk kan ikke trækkes fuldstændigt ud af apparatet. Hvilket system der er i dit apparat, afhænger af apparattypen.

Komplet udtræk*

Du genkender det komplette udtræk på en klemme, der befinder sig bagved til venstre og højre på skinnen.

Udtagning af skuffe

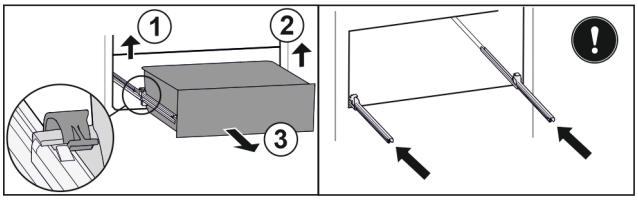

Fig. 114

▶ Træk skuffen ud indtil anslag.
▶ Løft den venstre klemme, og træk samtidigt skuffen i venstre side fremad. *Fig. 114 (1)*
▶ Løft den højre klemme, og træk samtidigt skuffen i højre side fremad. *Fig. 114 (2)*
▶ Tag skuffen ud fremefter. *Fig. 114 (3)*
▶ Skub skinnerne ind.

Isætning af skuffe

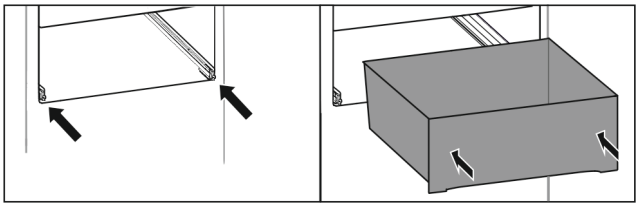

Fig. 115

▶ Skub skinnerne ind.
▶ Sæt skuffen på skinnerne.
▶ Skub skuffen bagud.

▷ Skuffen går hørbart i indgreb bagtil.

Deludtræk kølesektion*

Udtagning af skuffe

Kontrollér, at følgende forudsætninger er opfyldt:

❑ Døren er åbnet mere end 90°.

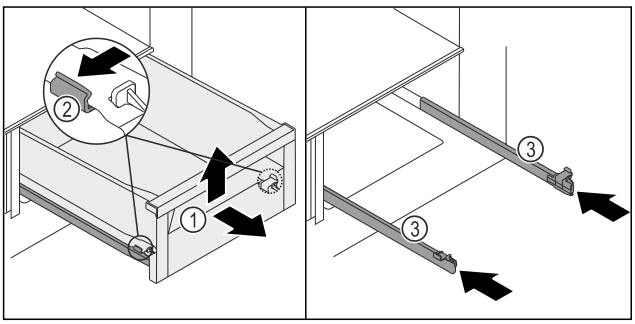

Fig. 116

▶ Træk skuffen *Fig. 116 (1)* ud til anslag.
▶ Tryk venstre og højre klemme *Fig. 116 (2)* på skinnerne en smule udad samtidigt.
▷ Skuffen *Fig. 116 (1)* løsner sig fra skinnerne.
▶ Løft skuffen *Fig. 116 (1)* op foran.
▶ Tag skuffen *Fig. 116 (1)* frem og ud.
▶ Skub skinnerne *Fig. 116 (3)* ind.

Indsætning af skuffe

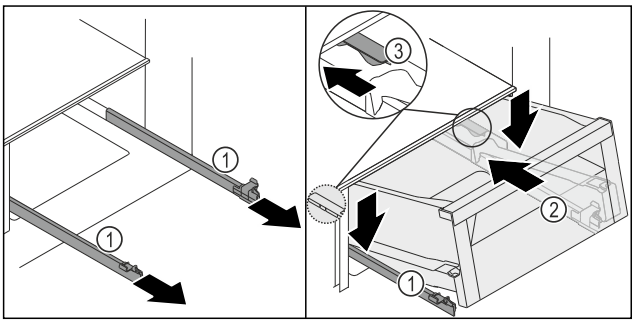

Fig. 117

▶ Hold fast i skinnerne *Fig. 117 (1)*, og sæt skuffen *Fig. 117 (2)* oppefra bag stopperen *Fig. 117 (3)* på skinnerne *Fig. 117 (1)*.
▶ Skub skuffen *Fig. 117 (2)* ind til anslag på skinnerne *Fig. 117 (1)*.

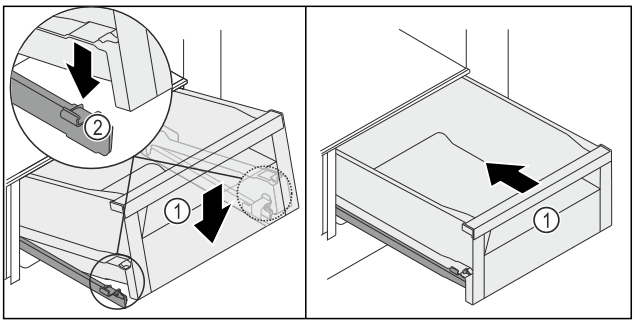

Fig. 118

▶ Sænk skuffen *Fig. 117 (2)* foran, så skuffen glider ind venstre og højre klemme *Fig. 118 (2)*.
▷ Skuffen *Fig. 118 (1)* går hørbart i indgreb.
▶ Skub skuffen *Fig. 118 (1)* ind.

9.7 Bokslåg Fruit & Vegetable-safe

Bokslåget sikrer permanent luftfugtighed.

Bokslåget befinder sig direkte på skuffen og kan være dækket af hylder eller ekstra skuffer.

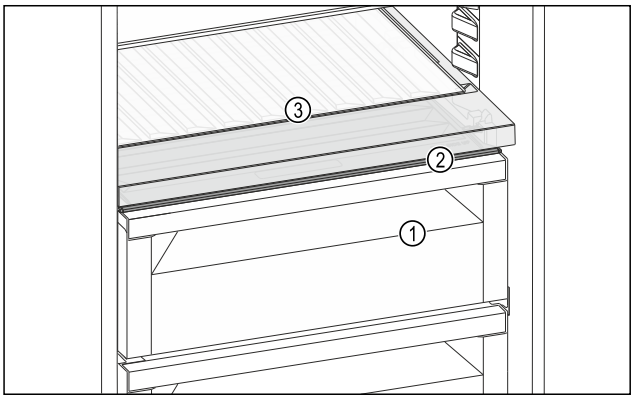

Fig. 119 Vejledende illustration af bokslåg Fruit & Vegetable-safe

(1) Fruit & Vegetable-safe
(2) Bokslåg Fruit & Vegetable-safe
(3) Variabel flaskehylde

9.7.1 Reduktion af luftfugtighed i skuffen

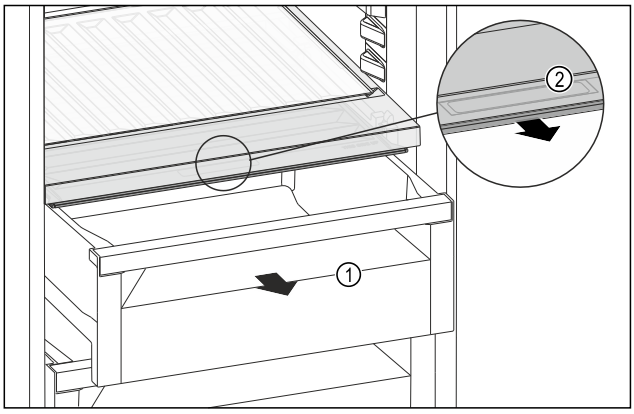

Fig. 120

▶ Træk skuffen *Fig. 120 (1)* ud.
▶ Tag fat i grebsforsænkningen *Fig. 120 (2)* i bokslåget, og træk samtidigt bokslåget frem.
▷ Når skuffen er lukket, er der et lille mellemrum mellem bokslåget og skuffen.

9.7.2 Forøgelse af luftfugtighed i skuffen

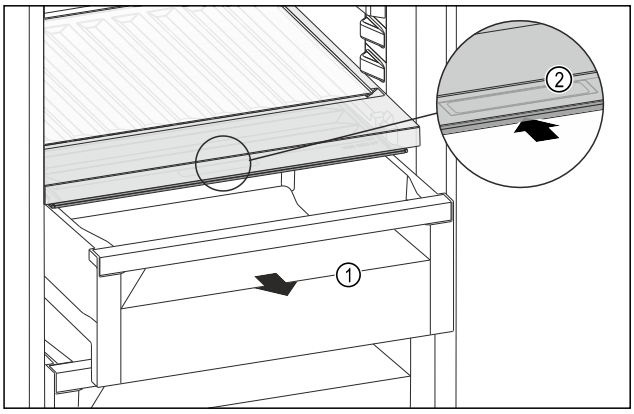

Fig. 121

▶ Træk skuffen *Fig. 121 (1)* ud.
▶ Tag fat i grebsforsænkningen *Fig. 121 (2)* i bokslåget, og skub samtidigt bokslåget tilbage.
▷ Når skuffen er lukket, slutter bokslåget tæt til skuffen.

9.7.3 Brug af Fruit & Vegetable-safe som Meat & Dairy-safe

Man kan bruge Fruit & Vegetable-safe som Meat & Dairy-safe. Dette kræver, at man reducerer fugtigheden i skuffen. (se 9.7.1 Reduktion af luftfugtighed i skuffen)

9.8 Glasplader

Du kan tage glaspladen under skufferne ud for at rengøre dem.

Du kan tage glaspladen under skufferne ud for at benytte VarioSpace.

9.8.1 Isætning/udtagning af glasplade

Kontrollér, at følgende forudsætninger er opfyldt:

❑ Glasplade under skuffe: Skuffen er taget ud. (se 9.6 Skuffer)

Udtagning af glasplade

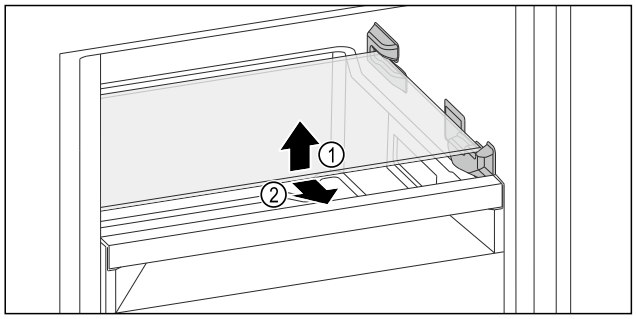

Fig. 122 Vejledende illustration af glaspladen

▶ Løft glaspladen op foran.
▶ Tag glaspladen ud fremefter.

Isætning af glasplade

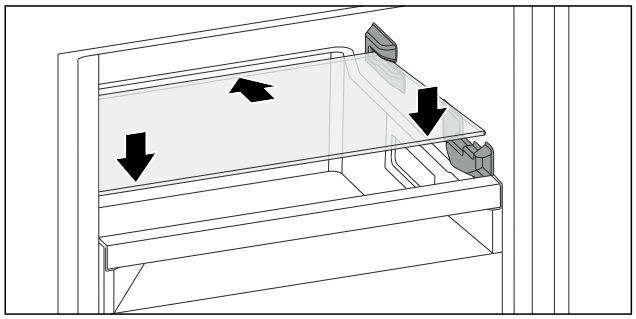

Fig. 123 Vejledende illustration af glaspladen

▶ Påsæt glaspladen skråt bag stopperne.
▶ Sænk glaspladen ned.
▶ Skub glaspladen bagud.

9.9 EasyTwist-Ice

Du kan bruge EasyTwist-Ice til at lave isterninger i husholdningsmængder. EasyTwist-Ice tilføres vand via en vandbeholder.

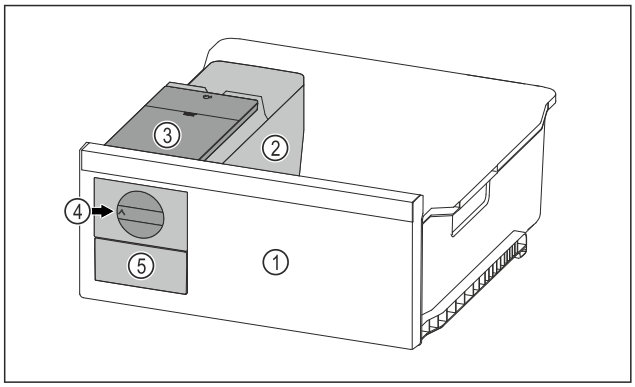

Fig. 124 Vejledende illustration

(1) Fryseskuffe med EasyTwist-Ice
(2) Element med isterningebakke
(3) Vandtank
(4) Drejeknap
(5) Isterningeskuffe

Bemærk
Fryseskuffens placering i apparatet med EasyTwist-Ice må ikke ændres.

9.9.1 Lav isterninger

Mængden af isterninger, du kan lave med EasyTwist-Ice inden for et bestemt interval, afhænger af apparatets frysetemperatur. Jo lavere temperatur i apparatet, jo flere isterninger kan du lave.

Maks. mængde isterninger i isterningebakken:	20 isterninger
Isterningeskuffens maks. kapacitet:	40 isterninger (svarende til to isterningeproduktioner)
Yderligere oplysninger om den tid, der kræves til isterningeproduktionen:	(se 11.1 Tekniske data)

Kontrollér, at følgende forudsætninger er opfyldt:

❑ Komponenterne i EasyTwist-Ice er rengjort.

Fyldning af vandtanken

ADVARSEL
Fare for forgiftning som følge af urent vand!
▶ Vandbeholder må udelukkende fyldes med drikkevand.

VIGTIGT
Sukkerholdige væsker!
Beskadigelse af EasyTwist-Ice.
▶ Fyld udelukkende op med koldt drikkevand.

Bemærk
Ved at anvende filtreret, afkarboniseret vand opnås der drikkevand med den bedste smag til problemfri produktion af isterninger.
Denne vandkvalitet kan opnås ved hjælp af et drikkevandsfilter, der kan købes i specialforretninger.
▶ Fyld kun vandbeholderen med filtreret, afkarboniseret drikkevand.

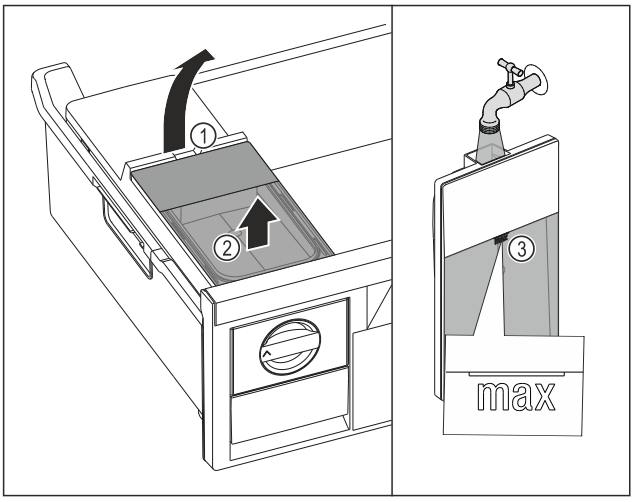

Fig. 125

- ▶ Træk fryseskuffen ud indtil anslaget.
- ▶ Løft vandtanken op til udsparingen *Fig. 125 (1)*.
- ▶ Tag vandtanken ud fra oven. *Fig. 125 (2)*
- ▶ Fyld vandtanken med drikkevand op til mærket *Fig. 125 (3)*.

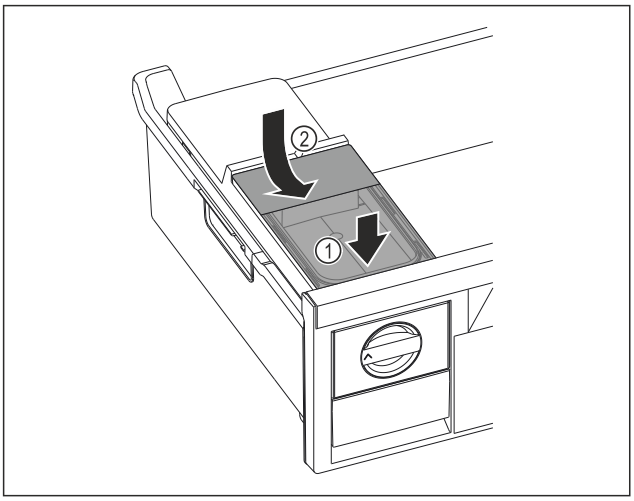

Fig. 126

- ▶ Sæt vandtanken i forfra. *Fig. 126 (1)*
- ▶ Sænk vandtank ned bagest. *Fig. 126 (2)*
- ▶ Skub fryseskuffen ind.

Frigørelse af isterninger

Kontrollér, at følgende forudsætninger er opfyldt:

- ❑ Den ønskede tid til isterningeproduktion er opfyldt. (se 11.1 Tekniske data)
- ❑ Fryserskuffen er skubbet helt ind.
- ❑ Isterningeskuffen er skubbet helt ind.

- ▶ Drej drejeknappen *Fig. 124 (4)* med uret indtil anslaget.
- ▷ Isterninger falder ud af isterningebakken og ned i isterningeskuffen *Fig. 124 (5)*.

Hvis ikke alle isterninger kommer ud af isterningebakken:

- ▶ Drej drejeknappen med uret flere gange indtil anslaget.

9.10 VarioSpace

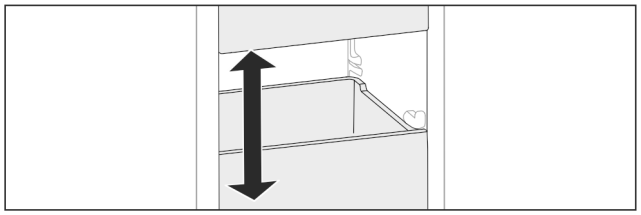

Fig. 127

Du kan tage skuffer og glasplader ud af apparatet. På den måde får du plads til store fødevarer som fjerkræ, kød, store dele af vildt samt højt bagværk. Disse fødevarer kan dermed fryses i hel tilstand og tilberedes videre.

- ▶ Vær opmærksom på skuffernes og glaspladernes belastningsgrænser (se 11.1 Tekniske data) .

9.11 Flaskeholder

9.11.1 Anvendelse af flaskeholderen

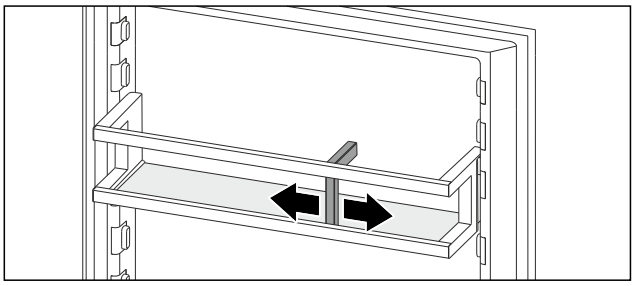

Fig. 128

- ▶ Skub flaskeholderen hen til flaskerne.
- ▷ Flaskerne vælter ikke.

9.12 FlexCube

FlexCube har åbninger i forskellige størrelser, så du kan opbevare småting såsom tuber, åbne jogurtbægre eller vagtelæg i den. FlexCube passer f.eks. i alle Liebherr-dørhylder. Ved behov kan man også opstille flere FlexCube'er ved siden af hinanden.

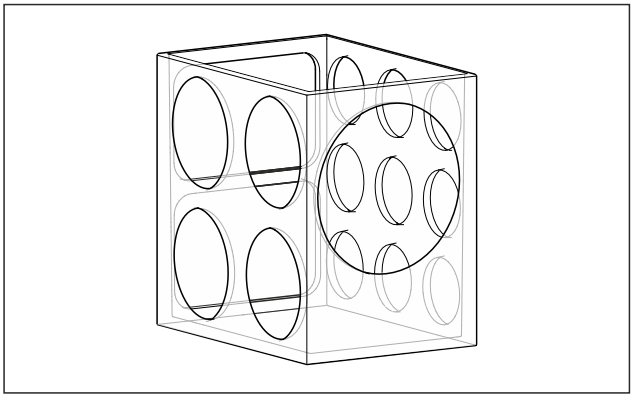

Fig. 129 Vejledende illustration

Bemærk

Du kan få dette tilbehør i Liebherr-Hausgeräte-butikken på home.liebherr.com/shop/de/deu/zubehor.html.

9.12.1 Brug af FlexCube

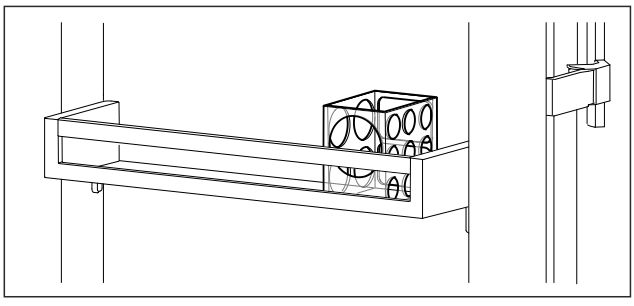

Fig. 130 Vejledende illustration

- ▶ Indsæt FlexCube i dørhylden.

-eller-

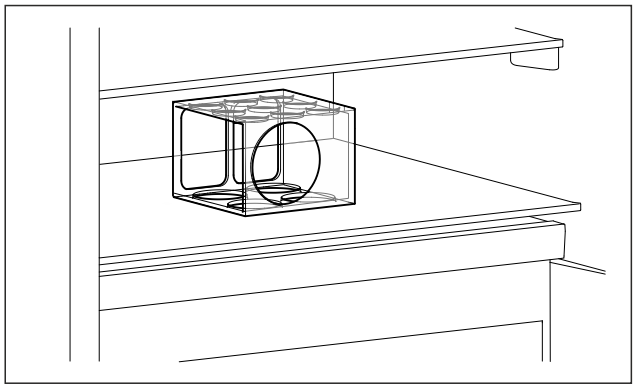

Fig. 131 Vejledende illustration

▶ Stil FlexCube på hylden.

▶ Sorter smådele med henblik på opbevaring i FlexCube.

10 Service

10.1 FreshAir-aktivkulfilter

FreshAir-aktivkulfilteret befinder sig i rummet over ventilatoren.

Det sikrer en optimal luftkvalitet.

❑ Skift aktivkulfilteret hver 6. måned.
Når påmindelsen aktiveres, beder en meddelelse i displayet dig om at skifte.
❑ Aktivkulfilteret kan bortskaffes sammen med husholdningsaffaldet.

Bemærk
Du kan købe FreshAir-aktivkulfilteret i vores Liebherr-Hausgeräte-butik på home.liebherr.com/shop/de/deu/zubehor.html.

10.1.1 Udtagning af FreshAir-aktivkulfilteret

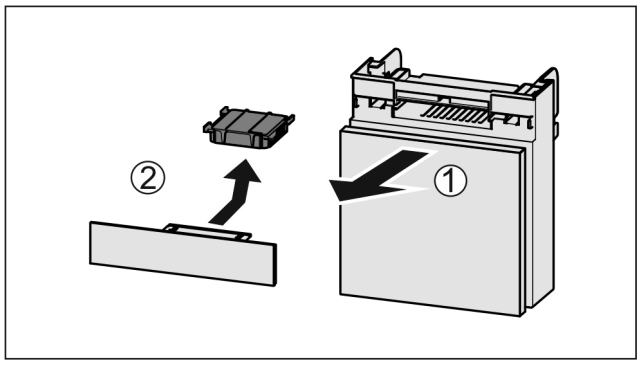

Fig. 132

▶ Træk rummet fremad *Fig. 132 (1)*.
▶ Tag aktivkulfilteret *Fig. 132 (2)* ud.

10.1.2 Isætning af FreshAir-aktivkulfilteret

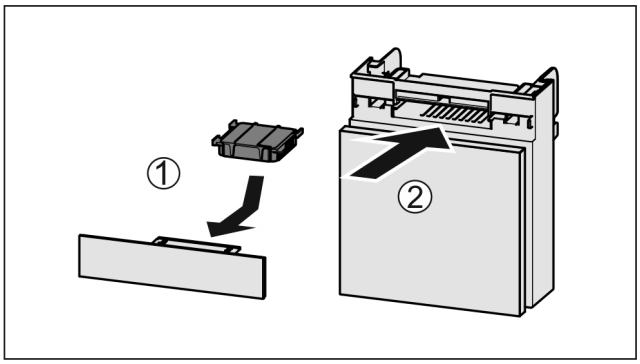

Fig. 133

▶ Anbring aktivkulfilteret som vis på billedet *Fig. 133 (1)*.
▷ Aktivkulfilteret går i indgreb.
Hvis aktivkulfilteret vender nedad:
▶ Skub rummet ind *Fig. 133 (2)*.
▷ Nu er aktivkulfilteret klar til anvendelse.

10.2 Fjernelse/indsættelse af flaskeholder

10.2.1 Fjernelse af flaskeholder

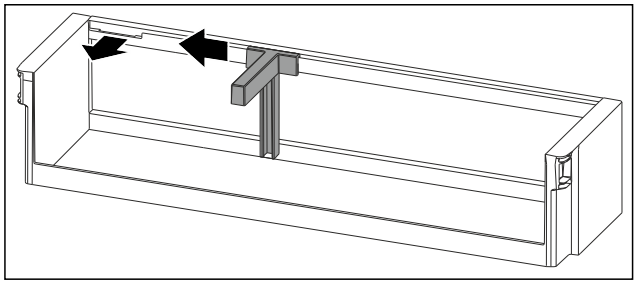

Fig. 134

▶ Skub flaskeholderen til siden indtil udsparingen.
▶ Tag flaskeholderen ud fremefter.

10.2.2 Indsætning af flaskeholder

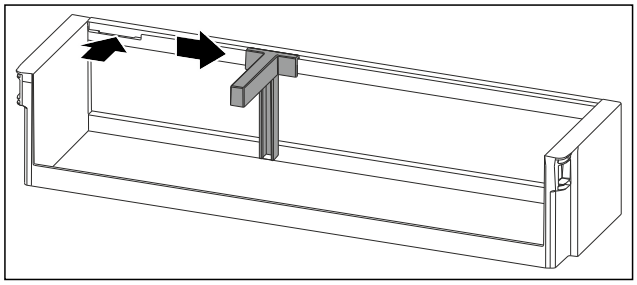

Fig. 135

▶ Indsæt flaskeholderen i udsparingen.
▶ Skub flaskeholderen til siden til den ønskede position.

10.3 Adskillelse/montering af udtrækssystemer

10.3.1 Henvisninger til adskillelse

Du kan skille udtrækssystemer ad med henblik på rengøringen. Dit apparat kan fås med forskellige udtrækssystemer.

De følgende udtrækssystemer kan skilles ad eller kan ikke skilles ad:

Udtrækssystem	Kan skilles ad / kan ikke skilles ad
Skuffe på bunden af apparatet eller en glasplade	Kan ikke skilles ad
Komplet udtræk*	Kan ikke skilles ad*
Deludtræk kølesektion*	Kan ikke skilles ad*

10.4 Udtagning / indsætning af variabel flaskehylde

Du kan tage den variabel flaskehylde ud i forbindelse med rengøring.

10.4.1 Udtagning af variabel flaskehylde

Kontrollér, at følgende forudsætninger er opfyldt:

- ❑ Flasker er taget ud.
- ❑ Glasplade er taget ud. (se 9.5.2 Brug af variabel flaskehylde)
- ❑ Glasplader er taget ud. (se 9.5.2 Brug af variabel flaskehylde)

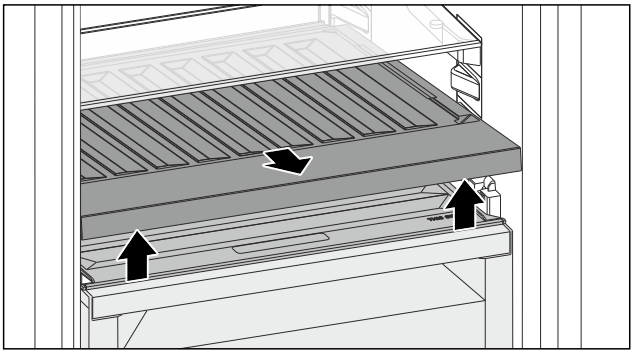

Fig. 136

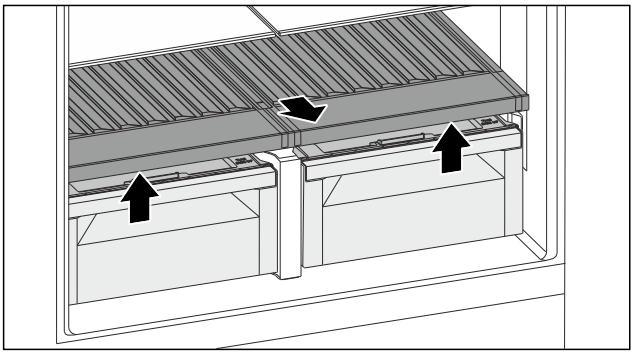

Fig. 136

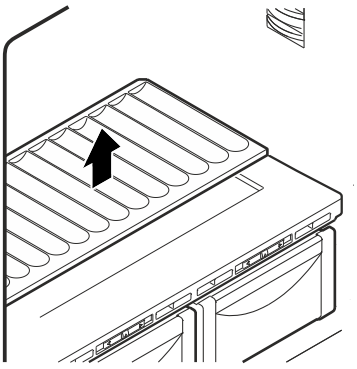

Fig. 137

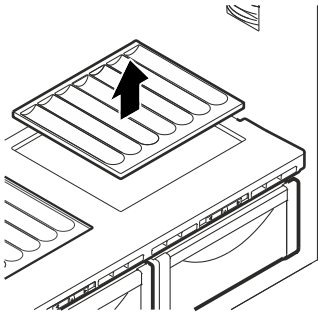

Fig. 138

▶ Løft den variable flaskehylde foran, og træk den ud.
▷ Bokslåg er synligt.
▷ Bokslåg er synlige.

Bemærk
Liebherr anbefaler:
Undlad at stille varer på det underliggende bokslåg.

Bemærk
Liebherr anbefaler:
Undlad at stille varer på de underliggende bokslåg.

10.4.2 Indsætning af variabel flaskehylde

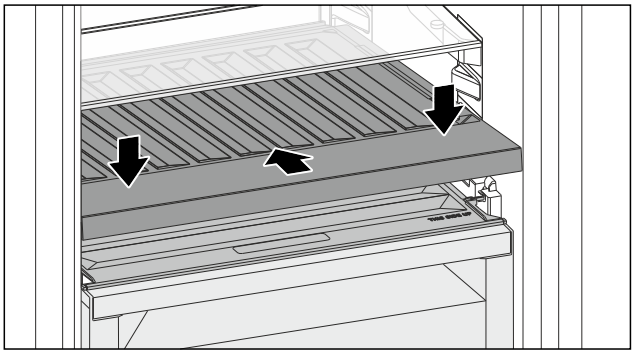

Fig. 139

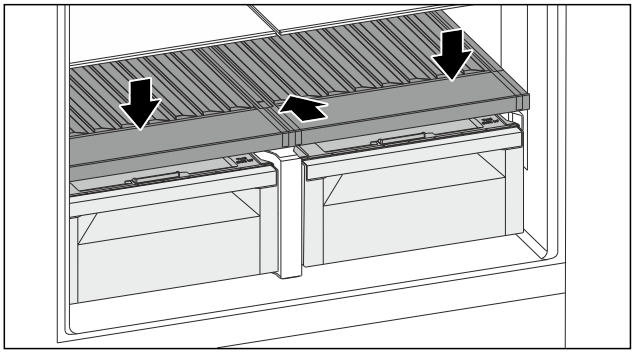

Fig. 139

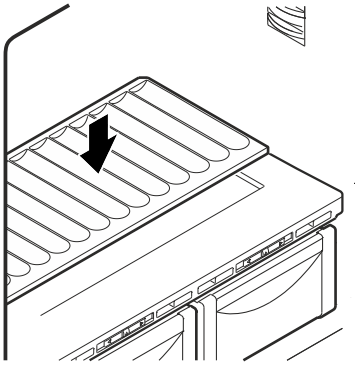

Fig. 140

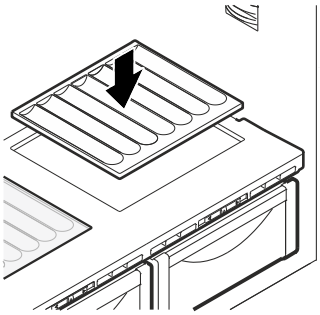

Fig. 141

▶ Skub den variable flaskehylde helt ind, og tryk den ned.
▶ Indsæt glasplade. (se 9.5.3 Brug af glasplade)
▶ Indsæt glasplader. (se 9.5.3 Brug af glasplader)

-eller-

▶ Brug den variable flaskehylde til flasker.

10.5 Bokslåg Fruit & Vegetable-safe

Man kan tage bokslåget ud i forbindelse med rengøring.

10.5.1 Udtagning af bokslåg

Kontrollér, at følgende forudsætninger er opfyldt:

❑ Glaspladen lige over den variable flaskehylde er fjernet.
❑ Den variable flaskehylde er fjernet.
❑ Skuffen lige under bokslåget er fjernet. (se 9.6 Skuffer)

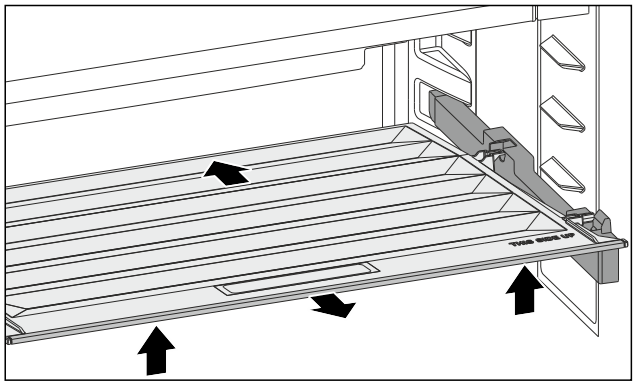

Fig. 142

▶ Skub bokslåget tilbage.
▶ Løft bokslåget op foran.
▶ Udtag bokslåget foran i en opadgående vinkel.

10.5.2 Indsætning af bokslåg

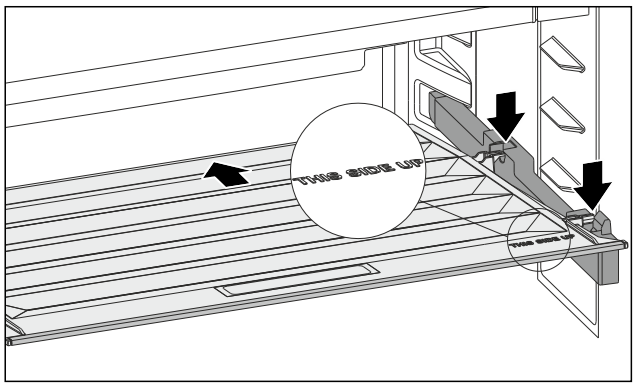

Fig. 143

Hvis teksten THIS SIDE UP vender opad:

▶ Indsæt de bageste holdedele i de bageste åbninger.
▶ Skub bokslåget tilbage.
▶ Sænk bokslåget foran, og bring de forreste holdedele i indgreb i åbningerne.
▶ Bring bokslåget i den ønskede position.

10.6 Afrimning af apparatet

10.6.1 Afrimning af køledelen

Afrimningen sker automatisk. Afrimningsvandet løber af via afløbsåbningen og fordamper.

▶ Rengør afløbsåbningen med jævne mellemrum. (se 10.7 Rengøring af skabet)

10.6.2 Afrimning af frysedel med NoFrost

Afrimningen sker automatisk via NoFrost-systemet. Fugtigheden lægger sig på fordamperen, afrimes periodisk og fordamper.

Enheden skal ikke afrimes.

10.7 Rengøring af skabet

10.7.1 Forberedelse

ADVARSEL
Fare for elektrisk stød!
▶ Træk stikket ud af køleskabet eller afbryd strømmen.

ADVARSEL
Brandfare
▶ Undlad at skade kølekredsløbet

▶ Tøm skabet.
▶ Tag netstikket ud.

-eller-

▶ Aktivér CleaningMode. (se CleaningMode)

10.7.2 Rengøring af huset

VIGTIGT
Usagkyndig rengøring!
Skader på skabet.
▶ Anvend udelukkende bløde klude og ph-neutrale universalrengøringsmidler.
▶ Anvend ikke skurende eller ridsende svampe eller ståluld.
▶ Anvend ikke kraftige, skurende, sand-, klorid- eller syreholdige rengøringsmidler.

ADVARSEL
Fare for kvæstelser og skader på grund af varm damp!
Varm damp kan medføre forbrændinger og beskadige overfladerne.
▶ Benyt ingen damprensere!

▶ Tør huset af med en blød og ren klud. Anvend lunkent vand med neutralt rengøringsmiddel ved kraftig tilsmudsning. Glasfladerne kan desuden rengøres med glasrens.

10.7.3 Rengøring af skabet indvendigt

VIGTIGT
Usagkyndig rengøring!
Skader på skabet.
▶ Anvend udelukkende bløde klude og ph-neutrale universalrengøringsmidler.
▶ Anvend ikke skurende eller ridsende svampe eller ståluld.
▶ Anvend ikke kraftige, skurende, sand-, klorid- eller syreholdige rengøringsmidler.

▶ Kunststofflader: Rengør manuelt med en blød, ren klud, lunkent vand og lidt opvaskemiddel.

▶ Metalflader: Rengør manuelt med en blød, ren klud, lunkent vand og lidt opvaskemiddel.
▶ Afløbsåbning: Fjern aflejringer med et tyndt hjælpemiddel, f.eks. en vatpind.

10.7.4 Rengør udstyret

VIGTIGT
Usagkyndig rengøring!
Skader på skabet.
▶ Anvend udelukkende bløde klude og ph-neutrale universalrengøringsmidler.
▶ Anvend ikke skurende eller ridsende svampe eller ståluld.
▶ Anvend ikke kraftige, skurende, sand-, klorid- eller syreholdige rengøringsmidler.

Rengøring med en blød, ren klud, lunkent vand og lidt afspændingsmiddel:

- Dørhylde
- Hylde
- Delbar hylde
- Bokslåg Fruit & Vegetable-safe
- Skuffe
- Variabel flaskehylde
- Komponenter i EasyTwist-Ice

Rengøring med en fugtig klud:

- Teleskopskinner
  Vær opmærksom på: Fedtet i rillerne er nødvendigt af hensyn til smøringen og må ikke fjernes!

Rengøring i opvaskemaskine til 60 °C:

- Flaskeholder
- Holdedel delbar hylde
- FlexCube

▶ Adskillelse af udstyr: se det pågældende kapitel.
▶ Rengør udstyret.

10.7.5 Rengøring af EasyTwist-Ice

Rengør EasyTwist-Ice i følgende tilfælde:

- Første ibrugtagning
- Inaktivitet i mere end 48 timer
- Rengøringsbehov

Adskillelse af EasyTwist-Ice

Kontrollér, at følgende forudsætninger er opfyldt:
❑ Skuffen er taget ud. (se 9.6 Skuffer)
❑ Skuffen er stillet på et bord.

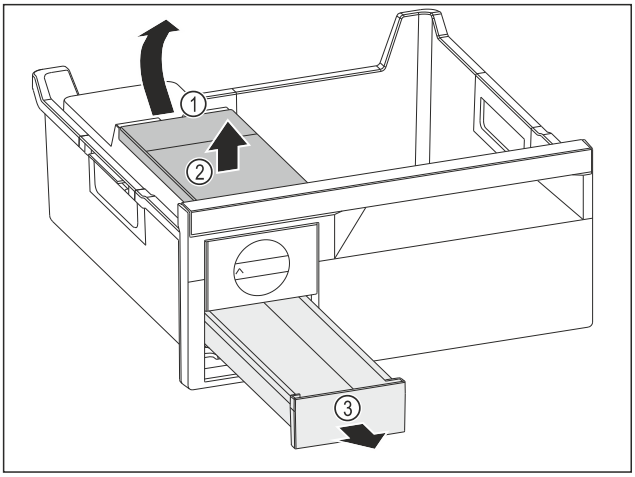

Fig. 144
▶ Udtagning af vandtank: Løft vandtanken i udsparingen *Fig. 144 (1)*.
▶ Tag vandtanken *Fig. 144 (2)* op og ud.
▶ Tag isterningeskuffen *Fig. 144 (3)* frem og ud.

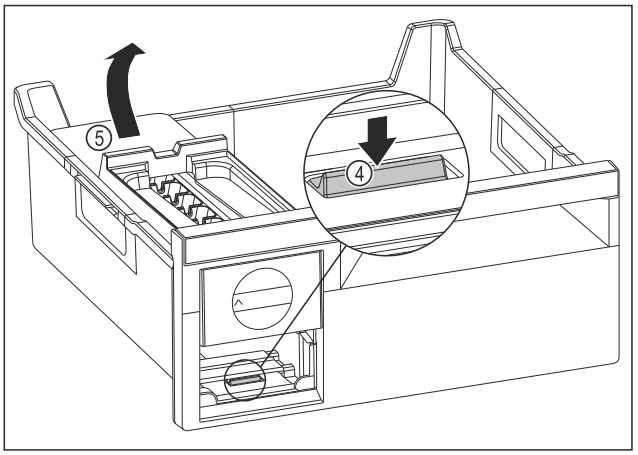

Fig. 145
▶ Udtagning af EasyTwist-Ice-legemet: Tryk lasken *Fig. 145 (4)* ned med fingeren, og løft samtidigt EasyTwist-Ice-legemet *Fig. 145 (5)* med den anden hånd.
▶ Tag EasyTwist-Ice-legemet ud af fryseskuffen.

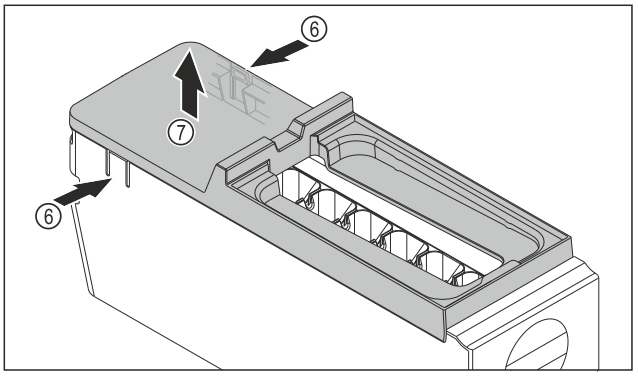

Fig. 146
▶ Udtagning af EasyTwist-Ice-legemets afdækning: Tryk på laskerne *Fig. 146 (6)* på begge sider af EasyTwist-Ice-legemet med den ene hånd.
▶ Tag afdækningen *Fig. 146 (7)* op og ud med den anden hånd.
▷ EasyTwist-Ice er adskilt i fire dele. (se Fig. 147)

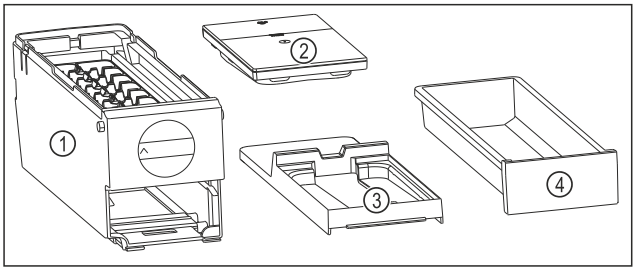

Fig. 147 Dele af EasyTwist-Ice
(1) EasyTwist-Ice-legeme med isterningeskål
(2) Vandtank
(3) Afdækning
(4) Isterningeskuffe

VIGTIGT
Fare for beskadigelse som følge af forkert demontering!
Afbrækning, revning og splintring af udstyr. Hvis du adskiller EasyTwist-Ice-legemet yderligere, risikerer du at beskadige drejeknappen eller andre dele af EasyTwist-Ice-legemet.
▶ EasyTwist-Ice må kun adskilles i de afbildede dele. (se Fig. 147)
▶ Rengør EasyTwist-Ice-legemet *Fig. 147 (1)* som en helhed.

Rengøring af EasyTwist-Ice

Kontrollér, at følgende forudsætninger er opfyldt:
❑ EasyTwist-Ice er adskilt. (se Adskillelse af EasyTwist-Ice)

▶ Rengør isterningeskuffen, vandtanken, afdækningen og EasyTwist-Ice-legemet med varmt vand og en smule opvaskemiddel.
▶ Tør alle rengjorte dele helt af med en tør klud.
▷ EasyTwist-Ice er rengjort.

Montering af EasyTwist-Ice

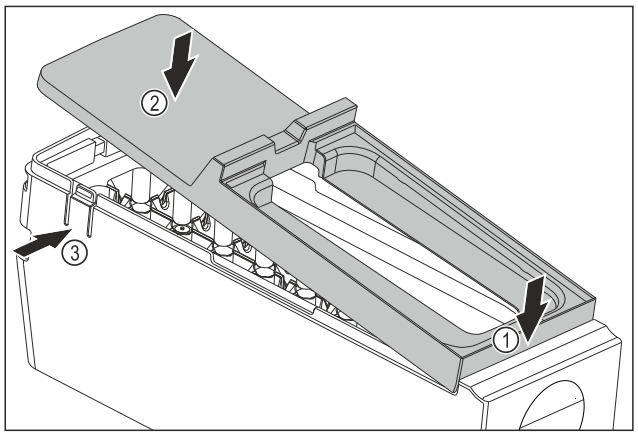

Fig. 148

▶ Montering af EasyTwist-Ice-legemets afdækning: Påsæt afdækningen foran. *Fig. 148 (1)*
▶ Sænk afdækningen bagtil. *Fig. 148 (2)*
▷ Afdækningen går hørbart i indgreb i begge lasker *Fig. 148 (3)*.

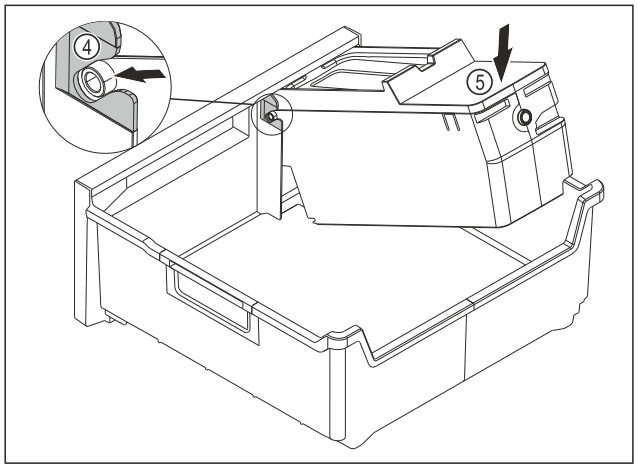

Fig. 149

▶ Montering af EasyTwist-Ice-legemet: Skub EasyTwist-Ice-legemets akser ind i føringerne *Fig. 149 (4)*.
▶ Tryk EasyTwist-Ice-legemet *Fig. 149 (5)* ned bagtil.
▷ EasyTwist-Ice-legemet går hørbart i indgreb.

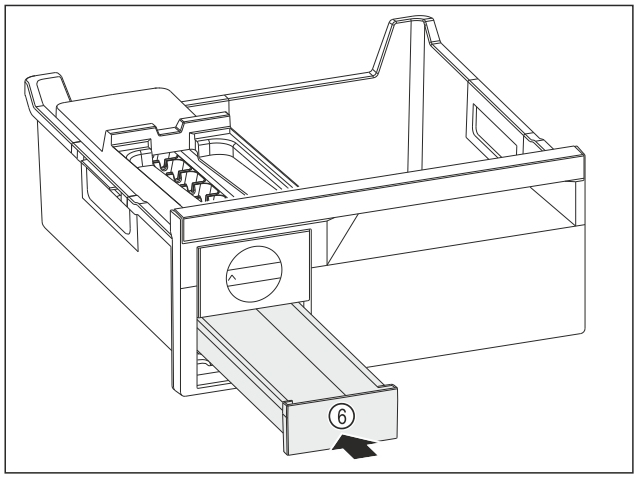

Fig. 150

▶ Skub isterningeskuffen *Fig. 150 (6)* ind.

ADVARSEL
Fare for forgiftning som følge af urent vand!
▶ Vandbeholder må udelukkende fyldes med drikkevand.

▶ Fyld vandtanken med vand.
▶ Indsæt vandtanken.
▶ Indsæt skuffen. (se 9.6 Skuffer)
Hvis du bruger ufiltreret vand:
▶ Kassér isterninger, der er lavet 24 timer efter den første isterningeproduktion.
-eller-
Hvis du bruger filtreret vand:
▶ Kassér isterninger, der er lavet 48 timer efter den første isterningeproduktion.

10.7.6 Efter rengøringen

▶ Gnid skab og udstyrsdele tørre.
▶ Tilslut skabet og tænd for det.
▶ Aktiver SuperFrost (se 8.2 Apparatets funktioner) .
Hvis temperaturen er tilstrækkelig kold:
▶ Anbring fødevarer.
▶ Gentag rengøringen regelmæssigt.

11 Kundeservice

11.1 Tekniske data

Temperaturområde	
Køling	3 °C til 9 °C
BioFresh	0 °C til 3 °C
Frost	-26 °C til -15 °C

Maks. frysemængde / 24 timer	
Frysedel	Se typeskilt under „Frysekapacitet .../ 24 h“

Udstyrets maksimale belastningsvægt			
Udstyr	Enheds-bredde 600 mm (se monte-ringsvej-ledning, enhedsmål)	Enheds-bredde 700 mm (se monte-ringsvejled-ning, enhedsmål)	Enheds-bredde 750 mm (se monte-ringsvej-ledning, enhedsmål)
Skuffe på glas-plade (se 9.6.1 Skuffe på bunden af appa-ratet eller en glas-plade)	15 kg	--	23 kg

Isterningeproduktion med EasyTwist-Ice	
Varighed ved -18 °C	ca. 5,5 timer
Varighed ved tændt SuperFrost	ca. 3 timer

Belysning	
Energieffektivitetsklasse[1]	Lyskilde
Dette produkt indeholder en eller flere lyskilder med energieffektivitetsklasse G.	LED

[1] Skabet kan indeholde lyskilder med forskellige energieffektivitetsklasser. Den laveste energieffektivitetsklasse er angivet.

Til apparater med WLAN-forbindelse:*

Frekvensoplysning*	
Frekvensbånd	2,4 GHz
Maksimalt udstrålet effekt	< 100 mW
Radioanordningens anvendelsesformål	Integrering i det lokale WLAN-netværk til datakommunikation

11.2 Driftslyde

Skabet udsender forskellige lyde under anvendelsen.

- Ved **lav køleeffekt** arbejder skabet energibesparende, men længere. Lyden er **svagere**.
- Ved **kraftigere køleeffekt** køles fødevarerne hurtigere. Lyden er **højere**.

  Eksempel:
  - aktiverede funktioner (se 8.2 Apparatets funktioner)
  - ventilatoren kører
  - der er lige lagt nye fødevarer i
  - høj omgivelsestemperatur
  - døren har været åbnet i lang tid

Lyd	Mulig årsag	Støjtype
Klukken og rislen	Der løber kølemiddel i kølekredsløbet.	Normal driftslyd
Hvæsen og hvislen	Kølemiddel sprøjtes ind i kølekredsløbet.	Normal driftslyd
Brummen	Skabet køler. Lydstyrken afhænger af køleeffekten.	Normal driftslyd
Snurrende og susende lyde	Ventilatoren kører.	Normal driftslyd
Klik	Komponenter slås til og fra.	Normal tilkoblingslyd
Raslen eller summen	Ventiler eller klapper er aktive.	Normal tilkoblingslyd

Lyd	Mulig årsag	Støjtype	Afhjælpning
Vibration	Uegnet opstilling	Fejllyd	Juster skabet med justeringsfødderne.
Klapren	Udstyr, genstande inde i skabet	Fejllyd	Fastgør udstyrsdele. Sørg for, at der er afstand mellem genstandene.

11.3 Teknisk fejl

Dit skab er konstrueret og fremstillet således, at funktionssikkerhed og lang levetid er sikret. Hvis der alligevel skulle opstå en fejl, skal du kontrollere, om fejlen kan skyldes en betjeningsfejl. I så tilfælde skal du selv betale udgifterne til afhjælpning, også selv om garantien gælder.

Følgende fejl kan du selv afhjælpe.

11.3.1 Skabets funktion

Fejl	Årsag	Afhjælpning
Skabet kører ikke.	→ Der er ikke tændt for skabet.	▶ Tænd for skabet.
	→ Strømstikket er ikke sat rigtigt i stikdåsen.	▶ Kontroller strømstikket.
	→ Sikringen i stikdåsen er ikke i orden.	▶ Kontroller sikringen.
	→ Strømsvigt	▶ Hold skabet lukket. ▶ Beskyt fødevarerne: Læg køleelementer oven på fødevarerne, eller brug en anden fryser, hvis strømafbrydelsen varer længere. ▶ Genindfrys ikke optøede fødevarer.
	→ Køleskabsudtaget sidder ikke rigtigt i enheden.	▶ Kontrollér køleskabsudtaget.
Temperaturen er ikke tilstrækkelig lav.	→ Skabets dør er ikke lukket rigtigt.	▶ Luk skabsdøren.
	→ Den omgivende temperatur er for høj.	▶ Problemløsning: (se 1.2 Klimaklasser)

Fejl	Årsag	Afhjælpning
	→ Skabsdøren er blevet åbnet for tit eller for længe.	▶ Vent på, at den krævede temperatur indstilles igen automatisk. Hvis ikke, skal du kontakte kundeservice. (se 11.4 Kundeservice)
	→ Der er anbragt en for stor mængde friske fødevarer uden SuperFrost.	▶ Problemløsning: (se SuperFrost)
	→ Temperaturen er indstillet forkert.	▶ Indstil en lavere temperatur og kontrollér efter 24 timer.
	→ Skabet står for tæt på en varmekilde (komfur, radiator osv.).	▶ Skabet eller varmekilden skal placeres et andet sted.
Den viste temperatur på displayet er højere end den faktiske temperatur i enheden.	→ Enhedens dør har været åben for længde, og døralarmen er automatisk blevet udløst. Herved køler enheden kraftigere.	▶ Luk enhedens dør.
Dørens tætning er defekt, eller den skal udskiftes af anden årsag.	→ Dørtætningen kan udskiftes. Den kan udskiftes uden brug af yderligere værktøj.	▶ Kontakt kundeservice. (se 11.4 Kundeservice)
Der er is i skabet, eller der dannes kondensvand.	→ Dørens tætning kan være gledet ud af rillen.	▶ Kontroller, at dørens tætning sidder korrekt i rillen.
Enhedens ydre overflader er varme.*	→ Varmen fra kølekredsløbet anvendes til at forhindre kondensvand.	▶ Det er normalt.

11.3.2 Udstyr

Fejl	Årsag	Afhjælpning
Den indvendige belysning lyser ikke.	→ Der er ikke tændt for skabet.	▶ Tænd for skabet.
	→ Døren har været åben i mere end 15 min.	▶ Den indvendige belysning slukker automatisk, når døren har været åben i ca. 15 min.
	→ LED-belysningen er defekt, eller afdækningen er beskadiget.	▶ Kontakt kundeservice. (se 11.4 Kundeservice)

11.4 Kundeservice

Prøv først, om du selv kan afhjælpe fejlen (se 11 Kundeservice) . Kontakt kundeservice, hvis du ikke selv kan afhjælpe fejlen.

Du kan finde adressen i den vedlagte brochure „Liebherr-Service“ eller på home.liebherr.com/service.

ADVARSEL
Ukorrekt reparation!
Kvæstelser.
- ▶ Reparationer og indgreb på apparatet og på strømledningen, som ikke er udtrykkeligt nævnte (se 10 Service) , må kun gennemføres af kundeservice.
- ▶ Hvis nettilslutningsledningen er beskadiget, må den kun udskiftes af producenten eller dennes kundeservice eller en tilsvarende kvalificeret person.
- ▶ Ved apparater med IEC-stik må kunden foretage udskiftningen.

11.4.1 Kontakt kundeservice

Kontrollér, at følgende oplysninger om apparatet er tilgængelige:
- ❑ Skabets betegnelse (model og indeks)
- ❑ Service-nr. (Service)
- ❑ Serienummer (S-Nr.)

▶ Hent oplysninger om apparatet via displayet. (se Apparatoplysninger)
-eller-
▶ Find apparatoplysningerne på typeskiltet. (se 11.5 Typeskilt)

▶ Noter oplysningerne om skabet.
▶ Underret kundeservice: Oplys om fejlen og apparatoplysningerne.
▷ Dette muliggør en hurtig og målrettet service.
▶ Følg yderligere anvisninger fra kundeservice.

11.5 Typeskilt

Typeskiltet er placeret indvendigt i skabet bag skufferne.

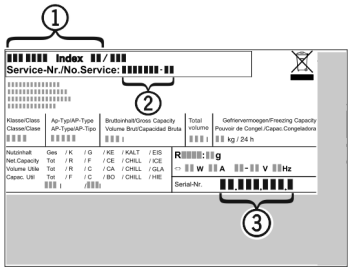

Fig. 151

(1) Skabsbetegnelse
(2) Service-nr.
(3) Serienummer

▶ Aflæs oplysningerne på typeskiltet.

12 Sæt ud af drift

▶ Tøm skabet.
▶ Sluk for apparatet. (se Slukning og tænding af apparatet)
▶ Træk netstikket ud af stikkontakten.
▶ Fjern evt. køleskabsudtaget: Træk køleskabsudtaget ud af enhedens stik, og bevæg det samtidigt til venstre og højre.
▶ Rengør apparatet. (se 10.7 Rengøring af skabet)
▶ Lad døren stå åben, så der ikke dannes dårlig lugt.

13 Bortskaffelse

Kontrollér, at følgende forudsætninger er opfyldt:

❑ Betydningen af symbolerne på enheden er kendt. (se 1.14 Symboler på enheden)
❑ Anvisningerne til bortskaffelse er kendt. (se 1.8 Bortskaffelse)

13.1 Forberedelse af enheden til bortskaffelse

▶ Tag enheden ud af drift. (se 12 Sæt ud af drift)

13.2 Miljøvenlig bortskaffelse af enheden

ADVARSEL
Udløbende kølemiddel og olie!
Brand. Det anvendte kølemiddel er miljøvenligt, men brandbart. Den anvendte olie er også brandbar. Udløbet kølemiddel og olie kan antændes ved en tilpas høj koncentration og ved kontakt med en ekstern varmekilde.
▶ Kølemiddelkredsløbets og kompressorens rørledninger må ikke beskadiges.

▶ Se anvisninger vedr. transport af enheden. (se 3.5 Transport af enheden)
▶ Transporter enheden destruktionsfrit væk.
▶ Bortskaf enheden som foreskrevet.

Scan QR Code and find digital operating and installation instructions.



home.liebherr.com

20260605 **7083930-00**

Liebherr-Hausgeräte Marica EOOD
Bezirk Plovdiv
4202 Radinovo
Bulgarien