Bruks- og monte-ringsanvisning



NO **ORIGINAL BRUKSANVISNING**

LIEBHERR

Innhold

1 Generelle sikkerhetsinstruksjoner..... 3
1.1 Tiltenkt bruk..... 3
1.2 Forutsigbar feil bruk..... 3
1.3 Brukergruppe..... 3
1.4 Advarsler - Farer for brukeren..... 3
1.5 Feil, skader og reparasjoner..... 4
1.6 Avhendingsinstruksjoner..... 4
1.7 Samsvar..... 4
1.8 Klimaklasser..... 4
1.9 SVHC-stoffer iht. REACH-forordningen..... 4
1.10 EPREL-database..... 4
1.11 Open-Source-lisenser..... 4
1.12 Produkt-cybersikkerhet..... 4
1.13 Reservedeler..... 4
1.14 Advarselsnivåer..... 5

2 Oversikt over enheten..... 5
2.1 Leveringsomfanget..... 5
2.2 Oversikt over skapet og utstyr..... 5

3 Oppstilling og tilkobling..... 5
3.1 Oppstillingsbetingelser..... 5
3.2 Apparatdimensjoner..... 6
3.3 Ventilasjonskrav..... 6
3.4 Tilkoblingsmål for strømforsyningen..... 6
3.5 Transportere apparatet..... 6
3.6 Pakk ut enheten..... 7
3.7 Avtakbar bordplate..... 7
3.8 Bytte dørhengsling..... 7
3.9 Montere veggavstandsholder..... 10
3.10 Sette enheten på plass..... 11
3.11 Sette opp flere apparater..... 11
3.12 Skyve apparatet inn under en arbeidsplate..... 11
3.13 Etter oppstilling..... 12
3.14 Koble apparatet til strømforsyningen..... 12
3.15 Kassere emballasjen..... 13

4 Funksjonsmåte til displayet..... 13
4.1 Navigasjon med berøringsknapp og symbolforklaring..... 13
4.2 Menyer..... 13

5 Oppstart..... 14
5.1 Slå på apparatet (første oppstart)..... 14

6 Lagring..... 15
6.1 Informasjon om lagring..... 15
6.2 Kjøledel..... 15
6.3 4-stjerners frysedel*..... 15
6.4 Oppbevaringstider..... 15

7 Spare energi..... 15

8 Betjening..... 16
8.1 Betjenings- og visningselementer..... 16
8.1.1 Temperaturvisning/Statusvisning..... 16
8.1.2 LED-atferd..... 16
8.1.3 Akustiske signaler..... 16
8.2 Apparatfunksjoner..... 16
8.2.1 Merknader til apparatets funksjoner..... 16
Slå apparatet av og på..... 17
Temperatur..... 17
SuperCool*..... 17
SabbathMode..... 18
Inntastingssperre..... 18
Demomodus..... 18
Tilbakestilling på fabrikkinnstillingene..... 19
8.3 Meldinger..... 19
8.3.1 Avslutte meldinger..... 19

9 Utrustning..... 19
9.1 4-stjerners frysedel*..... 19
9.2 Dørhylle..... 19
9.3 Skuffer..... 20
9.5 Smørboks..... 21
9.6 Egghylle*..... 21
9.7 Flaskeholder..... 21

10 Vedlikehold..... 21
10.1 Demontere dørhylle..... 21
10.2 Montere dørhylle..... 22
10.3 Demontere/montere uttrekkssystemer..... 22
10.4 Avriming av apparat..... 22
10.5 Avrim frysedel manuelt*..... 22
10.6 Rengjøre apparatet..... 22

11 Kundehjelp..... 23
11.1 Tekniske data..... 23
11.2 Driftsstøy..... 23
11.3 Teknisk feil..... 24
11.4 Kundeservice..... 25
11.5 Typeskilt..... 25

12 Sette ut av drift..... 25

13 Kassering..... 26
13.1 Forberede apparatet for avhending..... 26
13.2 Miljøvennlig avhending av apparatet..... 26

Produsenten arbeider stadig med å videreutvikle alle typer og modeller. Vi ber derfor om forståelse for at vi må forbeholde oss retten til å foreta endringer i form, utstyr og teknologi.

Symbol	Forklaring
	**Les anvisningen** Les anvisningene i denne veiledningen grundig for å bli kjent med alle fordelene ved dette produktet.
	**Ytterligere informasjon på Internett** Den digitale bruksanvisningen med tilleggsinformasjon og på andre språk finner du på nettet via QR-koden på forsiden av bruksanvisningen eller ved å taste inn servicenummeret på **home.liebherr.com/fridge-manuals**. Servicenummeret finner du på typeskiltet: 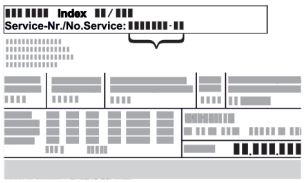 *Fig.* Eksempelfremstilling
	**Undersøk apparatet** Kontroller alle deler med hensyn til transportskader. Ta kontakt med forhandleren eller kundeservice hvis du har innvendinger.

Symbol	Forklaring
	**Avvik** Veiledningen gjelder for flere modeller, og avvik kan forekomme. Avsnitt som kun omhandler spesielle modeller, er merket med en stjerne (*).
	**Handlingsanvisninger og handlingsresultater** Handlingsanvisninger er merket med en ▶. Handlingsanvisninger er merket med en ▷.
	**Videoer** Videoer for apparatene finner du på YouTube-kanalen til Liebherr-Hausgeräte.

Open-Source-lisenser:

Apparatet inneholder programvarekomponenter som bruker Open-Source-lisenser. Du finner informasjon om anvendte Open-Source-lisenser her: **home.liebherr.com/open-source-licences**

Denne brukerinformasjonen gjelder for følgende apparater:

R..	10.. / 12.. / 14..
TK	12Ve00 / 12Ve01 / 14Ve00 / 14Ve01 / 14Vd00 / 14Vd01 / 14Vddg01 / 14Vddg00

1 Generelle sikkerhetsinstruksjoner

Ta godt vare på denne brukerinformasjonen slik at du til enhver tid har tilgang til den.

Hvis du gir apparatet videre, må du gi denne brukerinformasjonen videre til neste eier.

For å bruke apparatet forskriftsmessig og trygt, må du lese denne brukerinformasjonen før installasjon og bruk. Følg alltid instruksjonene, sikkerhetsanvisningene og advarslene som finnes der. De er viktige for at du skal kunne installere og bruke apparatet på en sikker og feilfri måte.

1.1 Tiltenkt bruk

- Dette apparatet er ment for bruk i husholdningen og i lignende bruksområder, som f. eks.:
  - personalkjøkkenområder i butikker, kontorer og andre arbeidsområder
  - innen landbruk og av gjester på hoteller, moteller og andre overnattingssteder
  - bed and breakfast-hoteller
  - i catering og lignende engrosanvendelser
- Ytterligere bruksområder:
  - Dette apparatet er ikke egnet for å fryse ned matvarer.*
  - Alle annen bruk er ikke tillatt.

1.2 Forutsigbar feil bruk

Følgende bruk er strengt forbudt:

- Lagring og kjøling av:
  - Kjemisk ustabile, brannfarlige eller etsende stoffer
  - Eksplosive stoffer, som for eksempel aerosolbeholdere med brennbar drivgass
  - Medikamenter, blodplasma, laboratoriepreparater eller lignende stoffer og produkter som ligger til grunn for medisinproduktdirektivet 2007/47/EF
- Bruk i eksplosjonsfarlige områder

Feil bruk av apparatet fører til skade eller ødeleggelse av de lagrede matvarene.

1.3 Brukergruppe

- Dette apparatet må ikke brukes av personer (inkludert barn) med reduserte fysiske, sensoriske eller mentale evner eller manglende erfaring og kunnskaper, med mindre de har fått tilsyn eller instrukser om bruk av apparatet av en person som er ansvarlig for sikkerheten. Barn må være under tilsyn for å sørge for at de ikke leker med apparatet.
- Barn mellom 3 og 8 år kan legge inn og ta ut av kjøle-/fryseskapet.

1.4 Advarsler - Farer for brukeren

- ADVARSEL: Hold ventilasjonsåpningene i apparathuset eller i installasjonene fri for hindringer.
- ADVARSEL: Ikke bruk mekaniske innretninger eller andre midler enn de som er anbefalt av produsenten for å fremskynde avrimingsprosessen.
- ADVARSEL: Ikke skad kuldemiddelkretsen.
- ADVARSEL: Ikke bruk elektriske apparater i kjøle-/fryseskapet som ikke er i samsvar med den konstruksjonen som er anbefalt av produsenten.
- ADVARSEL: Når du installerer apparatet, må du forsikre deg om at strømledningen ikke er klemt eller skadet.
- ADVARSEL: Ikke plasser strømuttak eller nettdeler på baksiden av apparatet.

Når apparatet er installert, må det fortsatt være mulig å koble apparatet fra strømnettet.

- Tilgjengelig stikkontakt (over, under eller ved siden av apparatet)
- Utløsning av sikringen i bygningsinstallasjonen i samsvar med bygningsforskriftene.



ADVARSEL: Brannfare/brannfarlige stoffer.

Symbolet befinner seg på kompressoren og kan også være på andre steder på apparatet. Dette indikerer faren for brannfarlige materialer. Ikke fjern klistremerket.

- Jo mer kuldemiddel som er i apparatet, desto større må rommet som apparatet er plassert i, være. I for små rom kan det ved lekkasje oppstå en brennbar blanding av gass og luft. I oppstillingsrommet per 8 g kuldemiddel minst være 1 m^3 stort. Du finner informasjon om kuldemiddelet på typeskiltet inne i apparatet.
- Flater som kan komme i kontakt med næringsmidler og tilgjengelige avløpssystemer, må rengjøres regelmessig.
- Pakk inn råtT kjøtt eller fisk i rene, lukkede beholdere. Dette forhindrer at kjøtt eller fisk berører eller drypper på andre matvarer.
- Hvis kjøle-/fryseskapet er tomt i lang tid, må du slå av apparatet, avrime det, rengjøre det, tørke det og la døren stå åpen for å unngå muggdannelse.
- Unngå langvarig hudkontakt med kalde overflater eller kjølevarer. Bruk f. eks. hansker for å beskytte deg.
- Drikker eller beholdere som inneholder alkohol må oppbevares tett lukket. Alkohol som lekker ut, kan antennes av elektriske komponenter.
- Åpne døren kun i korte perioder. På denne måten hindrer du at temperaturen i apparatet stiger.
- Ikke grip inn mellom døren og apparatet når du åpner og lukker. Fingrene kan komme i klem.
- Ikke plasser gjenstander foran på den nederste glassplaten for å sikre at døren til apparatet lukkes ordentlig. (se 6.2 Kjøledel) (se 9.2 Dørhylle)

- ADVARSEL: Dette apparatet må festes i samsvar med bruksanvisningen for å utelukke farer på grunn av utilstrekkelig stabilitet.
- Følg instruksjonene for oppstilling og tilkobling. (se 3 Oppstilling og tilkobling)

1.5 Feil, skader og reparasjoner

- Strømtilkobling med kald apparatplugg: Hvis nettilkoblingsledningen til dette apparatet blir skadet, må den erstattes av en spesiell tilkoblingsledning, som du kan få hos produsenten eller dens kundeservice. Byttet kan gjøres av kunden.
- Reparasjoner og inngrep på apparatet skal kun gjennomføres av kundeservicen eller annet utdannet fagpersonell.
- Ved feil eller problemer med apparatet må du trekke ut strømpluggen eller slå av sikringen. Når du trekker i strømpluggen, må du alltid ta tak i pluggen. Ikke trekk i kabelen.

1.6 Avhendingsinstruksjoner



Søppeldunken med kryss gjennom indikerer at apparatet ikke må kastes sammen med usortert husholdningsavfall og må samles inn separat. Den inneholder resirkulerbare materialer og kan ev. gjenbrukes.



Symbolet kan stå på kompressoren. Det gjelder oljen i kompressoren og henviser til følgende fare: **Kan være dødelig ved svelging og hvis den kommer i luftveiene.** Denne merknaden har kun betydning for resirkuleringen. Ingen fare ved normal drift.



Dette eller et lignende klistremerke kan være plassert på baksiden av apparatet. Det indikerer at det er vakuumisolasjonspaneler (VIP) eller perlittpaneler i døren og/eller huset. Denne merknaden har kun betydning for resirkuleringen. Ikke fjern klistremerket.

- Avhending av brukte apparater må derfor utføres på en fagmessig og korrekt måte, iht. lokale forskrifter og lover. Ved borttransport av det gamle skapet må man unngå å skade kjølekretsen, slik at kuldemiddelet (oppgitt på typeskiltet) og oljen ikke slipper ut ukontrollert.
- For Tyskland: På de lokale resirkulerings-/gjenvinningsstedene kan apparatet avhendes gratis via oppsamlingsbeholderne i klasse 1. Hvis du kjøper et nytt kjøle- / fryseskap og et salgsareal > 400 m², vil det gamle apparatet også bli tatt tilbake gratis via forhandleren.
- EU: Vennligst sjekk med dine lokale myndigheter om avhendingsalternativene for gamle apparater.

1.7 Samsvar

Kjølemiddelkretsen er kontrollert for tetthet. Apparatet er i samsvar med relevante sikkerhetsbestemmelser og tilhørende direktiver.

Den fullstendige teksten til EU-samsvarserklæringen er tilgjengelig på følgende Internettadresse: www.Liebherr.com

1.8 Klimaklasser

Apparatet er, avhengig av klimaklassen, konstruert for bruk i begrensede omgivelsestemperaturer. Klimaklassen som gjelder for ditt apparat, er angitt på typeskiltet.

Merk

▶ For å sikre feilfri drift må du overholde de angitte omgivelsestemperaturene.

Klimaklasse	omgivelsestemperaturer fra
SN	10 °C til 32 °C
N	16 °C til 32 °C
ST	16 °C til 38 °C
T	16 °C til 43 °C
SN-ST	10 °C til 38 °C
SN-T	10 °C til 43 °C

1.9 SVHC-stoffer iht. REACH-forordningen

- Du kan sjekke om apparatet ditt inneholder SVHC-stoffer i henhold til REACH-forordningen ved å bruke følgende lenke: https://go.liebherr.com/z3eewm

1.10 EPREL-database

- Fra 1. mars 2021 finner du informasjon om energiforbruksmerking og krav til økodesign i den europeiske produktdatabasen (EPREL). Under følgende lenke https://eprel.ec.europa.eu/ kommer du til produktdatabasen. Her blir du bedt om å legge inn modellnavnet. Du finner modellnavnet på typeskiltet.

1.11 Open-Source-lisenser

- Apparatet inneholder programvarekomponenter som bruker Open-Source-lisenser. Du finner informasjon om anvendte Open-Source-lisenser her: home.liebherr.com/open-source-licences

1.12 Produkt-cybersikkerhet

- Dette apparatet har funksjoner for fjernovervåking eller kontrollfunksjoner i forbindelse med det digitale produktmiljøet til Liebherr-husholdningsapparater. Disse funksjonene er beskyttet gjennom egnede sikkerhetstiltak. Brukeren er ansvarlig for å opprettholde et passende beskyttet nettverksmiljø slik at nettverksfunksjoner kan brukes trygt. Ved bruk av tredjepartssystemer via tilordnede grensesnitt (API) er sikkerhetsstøtten for Liebherr-hosholdningsapparater begrenset til apparatet og det digitale produktmiljøet til Liebherr-husholdningsapparater. Informasjoner om produkt-cybersikkerhet finner du under:
  www.liebherr.com/psirt
  Du kan også rapportere potensielle sikkerhetssårbarheter der. Liebherr gir sikkerhetsoppdateringer for dette apparatet i en periode på 10 år fra det tidspunktet den er på markedet. Sikkerhetsoppdateringer gjøres tilgjengelig via det digitale produktmiljøet til Liebherr-husholdningsapparater. For å motta sikkerhetsoppdateringer, registrer deg i SmartDevice-appen eller i SmartMonitoring og forbind apparatet med det digitale produktmiljøet til Liebherr-husholdningsapparater.

1.13 Reservedeler

- Tilgjengeligheten av reservedeler for funksjonsdeler og deler av utstyret som kan lagres er 15 år.

1.14 Advarselsnivåer

FARE	Kjennetegner en umiddelbart farlig situasjon som fører til død eller alvorlige personskader hvis den ikke unngås.
ADVARSEL	Kjennetegner en farlig situasjon som kan føre til død eller alvorlige personskader hvis den ikke unngås.
FORSIKTIG	Kjennetegner en farlig situasjon som kan føre lette eller moderate personskader hvis den ikke unngås.
OBS	Kjennetegner en farlig situasjon som kan føre til materielle skader hvis den ikke unngås.
Merknad	Kjennetegner nyttige merknader og tips.

2 Oversikt over enheten

2.1 Leveringsomfanget

Kontroller alle delene for transportskader. Ta kontakt med forhandleren eller kundeservice hvis du har reklamasjoner. (se 11.4 Kundeservice)

Leveringen består av følgende deler:

- Gulvmodell
- Utstyr (avhengig av modell)
- Monteringsmateriale (avhengig av modell)
- «Quick Start Guide»
- «Installation Guide»*
- Servicebrosjyre

2.2 Oversikt over skapet og utstyr

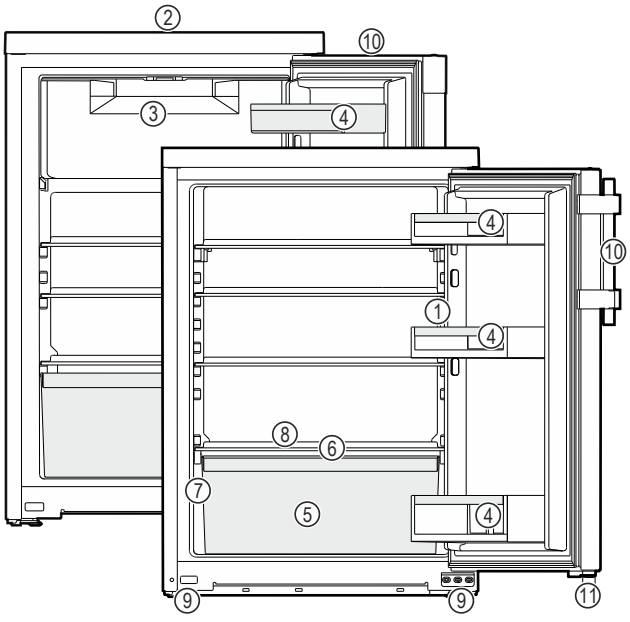

Fig. 1 Eksempelfremstilling

(1) Kontrollelementer, lys
(2) Ventilasjonsåpning
(3) Frysedel*
(4) Dørhylle
(5) Grønnsaksskål/Easy-Fresh-Safe*
(6) Deksel EasyFresh-Safe*
(7) Typeskilt
(8) Kondensvannutløp
(9) Justerbare føtter (foran)
(10) Spakhåndtak / innfelt håndtak*
(11) Avstandsdel*

3 Oppstilling og tilkobling

3.1 Oppstillingsbetingelser

Installasjonsforholdene er avgjørende for å sikre at du kan betjene apparatet trygt, effektivt og problemfritt.

- Vær oppmerksom på alle sikkerhetsinstruksjoner.
- Kontroller oppstillingsstedet og posisjonen i rommet.

ADVARSEL
Brannfare ved feil oppstilling!
Hvis en strømledning eller et støpsel berører baksiden av apparatet, kan vibrasjoner fra apparatet skade strømledningen eller støpselet og forårsake kortslutning.

▶ Ved oppstilling av apparatet, pass på at ingen nettkabler klemmes under apparatet.
▶ Plasser apparatet slik at det ikke berører plugger eller strømkabler.
▶ Ingen apparater må kobles til stikkontakter i området på baksiden av apparatet.
▶ Det er **ikke** tillatt å plassere og bruke multistikkontaker eller skjøtekabler og annet elektronisk utstyr (for eksempel halogentransformatorer) på baksiden av apparater.

ADVARSEL
Brannfare på grunn av fuktighet!
Hvis strømførende deler eller strømtilførselsledningen blir fuktige, kan det føre til kortslutning.

▶ Enheten er beregnet på bruk i lukkede rom. Enheten skal ikke benyttes utendørs eller på steder som er utsatt for fuktighet og vannsprut.

ADVARSEL
Fare for brann på grunn av utslipp av kuldemiddel og olje!
Kuldemiddelet som brukes, er miljøvennlig, men brennbart. Oljen som brukes, er også brennbar. Kuldemiddel og olje som lekker ut kan antennes hvis konsentrasjonen er tilstrekkelig høy og kommer i kontakt med en ekstern varmekilde.

▶ Ikke skad rørledningene til kuldemiddelkretsens og kompressoren.

3.1.1 Oppstillingssted

- Apparatet skal utelukkende settes opp og brukes i lukkede rom.
- Optimal oppstillingsplass er et tørt og godt ventilert rom.
- Hvis apparatet plasseres i en svært fuktig omgivelse, kan det danne seg kondensvann på utsiden av apparatet. Sørg alltid for god lufting på oppstillingsstedet.
- Jo mer kuldemiddel som er i apparatet, desto større må rommet som apparatet er plassert i, være. I for små rom kan det ved lekkasje oppstå en brennbar blanding av gass og luft. I oppstillingsrommet per 8 g kuldemiddel minst være 1 m^3 stort. Du finner informasjon om kuldemiddelet på typeskiltet inne i apparatet.
- Underlaget må være vannrett og jevnt.

3.1.2 Posisjon i rommet

- Apparatet må ikke plasseres der det er direkte sollys eller ved siden av varmeovner eller lignende.
- Du kan plassere enheten rett ved siden av en stekeovn.

- Hvis du plasserer apparatet rett ved siden av en stekeovn, kan energiforbruket øke noe. Dette avhenger av varigheten og intensiteten på bruken av stekeovnen.
- Plasser apparatet med baksiden mot veggen og bruk vedlagte veggavstandsholdere (se nedenfor) til å stille det opp direkte på veggen.
- Bruk i eksplosjonsfarlige områder er ikke tillatt.

3.1.3 Skyve inn under arbeidsplate

- Du kan skyve inn apparatet under en benkplate. (se 3.12 Skyve apparatet inn under en arbeidsplate)

3.2 Apparatdimensjoner

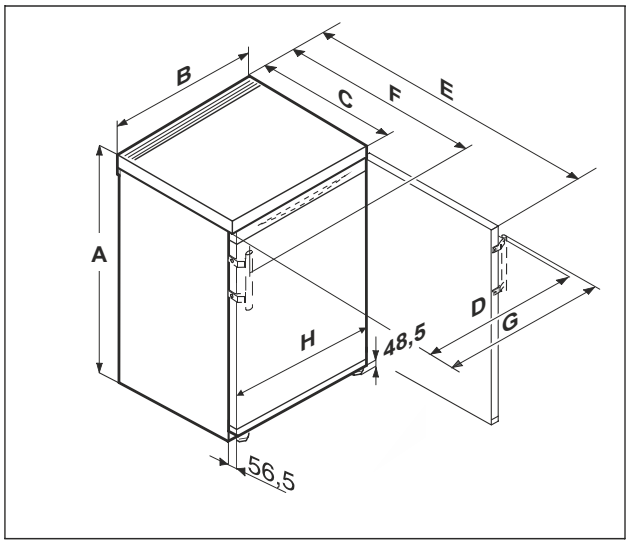

Fig. 2 Eksempelfremstilling

R.. 10..*	
A (mm)	680
B (mm)	550
C (mm)	607[x]
D (mm)	547
E (mm)	1106[x]
H (mm)	547

For apparater med innfelt grep

R..12.. / TK 12Ve00 / TK 12Ve01*	
A (mm)	850
B (mm)	500
C (mm)	607[x]
D (mm)	497
E (mm)	1056[x]
H (mm)	497

For apparater med innfelt grep

TK 14Ve00 / TK 14Ve01 / TK 14Vd00 / TK 14Vd01*	
A (mm)	850
B (mm)	550
C (mm)	607[x]
D (mm)	547
E (mm)	1106[x]

TK 14Ve00 / TK 14Ve01 / TK 14Vd00 / TK 14Vd01*	
H (mm)	547

For apparater med innfelt grep

R..14.. / TK 14Vddg00 / TK 14Vddg01*	
A (mm)	850
B (mm)	550
C (mm)	607[x]
D (mm)	545
E (mm)	1112[x]
F (mm)	648[x]
G (mm)	589
H (mm)	547

For apparater med håndtak

[x] Ved apparater med vedlagte veggdistanseholdere økes målet med 35 mm. (se 3.9 Montere veggavstandsholder)

3.3 Ventilasjonskrav

PASS PÅ
Fare for skader gjennom overoppheting som følge av utilstrekkelig ventilasjon!
Dersom ventilasjonen er for lav, kan kompressoren bli skadet.
▶ Pass på at ventilasjonen er tilstrekkelig.
▶ Ta hensyn til kravene om ventilasjon.

Når apparatet er integrert i kjøkkenkroken, er det viktig å overholde følgende ventilasjonskrav:*

- Jo større ventilasjonsdiameter jo mer energibesparende arbeider apparatet.*

3.4 Tilkoblingsmål for strømforsyningen

Tilkoblingen til strømforsyningen er på baksiden av apparatet. For å sikre at du kan koble til apparatet på en trygg måte, må du sørge for at følgende krav er oppfylt:

❑ Dimensjonene for tilkoblingen til strømforsyningen er kjent og overholdes. Se tabellen nedenfor.
❑ Tilkoblingen til strømforsyningen er i samsvar med instruksjonene. (se 3.14 Koble apparatet til strømforsyningen)

3.5 Transportere apparatet

3.5.1 Transportere apparatet for første oppstart

Sørg for at følgende forutsetninger er oppfylt:

❑ Apparatet er pakket.
❑ Apparatet står oppreist.

▶ Apparatet skal alltid transporteres ved hjelp av to personer.
▶ Pakke ut apparatet. (se 3.6 Pakk ut enheten)

3.5.2 Transportere apparatet etter første oppstart

Følg instruksjonene nedenfor hvis du vil transportere eller flytte apparatet igjen etter første oppstart.

Sørg for at følgende forutsetninger er oppfylt:

❑ Apparatet er tømt.

- ❑ Apparatet står oppreist.
- ❑ Apparat med dør(er): Døren er sikret mot utilsiktet åpning.
- ❑ Apparat med uttrekksskuff: Uttrekksskuffen er sikret mot utilsiktet åpning.
- ❑ Apparat med justerbare føtter: Justerbare føtter er skrudd inn.

▶ Apparatet skal alltid transporteres ved hjelp av to personer.

Etter transport:
▶ Skru ut de justerbare føttene på apparatet.
▶ Justere apparatet.

3.6 Pakk ut enheten

PASS PÅ
Fare for skade på grunn av at apparatet flyttes!
Hvis du flytter apparatet på gulvet uten beskyttelse, kan apparatet skade gulvet.
▶ Dekk gulvet tilstrekkelig før du fjerner emballasjen fra apparatet.

▶ Kontrollere apparatet og emballasjen: Hvis det er mistanke om transportskader, kontakt leverandøren før tilkobling.

PASS PÅ
Materiell skade på grunn av spisse eller skarpe gjenstander!
Hvis du bruker spisse eller skarpe gjenstander når du fjerner emballasjematerialet, kan du skade apparatet.
▶ Ikke bruk spisse eller skarpe gjenstander for å fjerne emballasjematerialet.

▶ Fjern emballasjematerialet.
▶ Apparatet er satt opp i riktig posisjon: Fjern beskyttelsesfoliene på dør og sidevegger.

3.7 Avtakbar bordplate

Bordplaten til apparatet kan tas av. Hvis du vil skyve bordapparatet under en arbeidsplate, må du ta av bordplaten. (se 3.12 Skyve apparatet inn under en arbeidsplate)

3.7.1 Demontere bordplaten

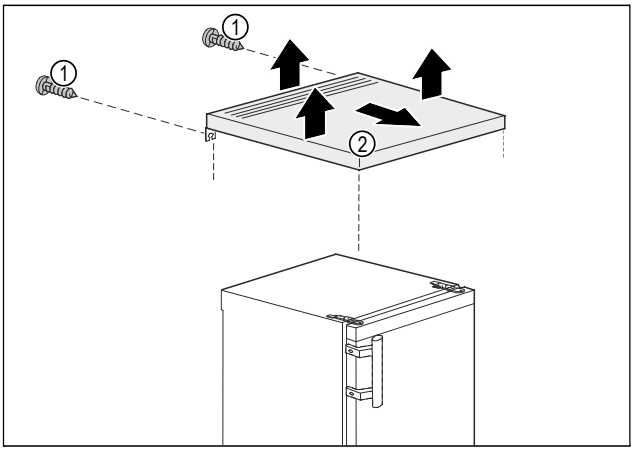

Fig. 3

▶ Fjern skruene *Fig. 3 (1)* på baksiden.
▶ Løft bordplaten *Fig. 3 (2)* bak.
▶ Skyv bordplaten *Fig. 3 (2)* fremover.
▶ Ta av bordplaten *Fig. 3 (2)* oppover.
▷ Bordplaten *Fig. 3 (2)* er fjernet.

3.7.2 Montere bordplaten

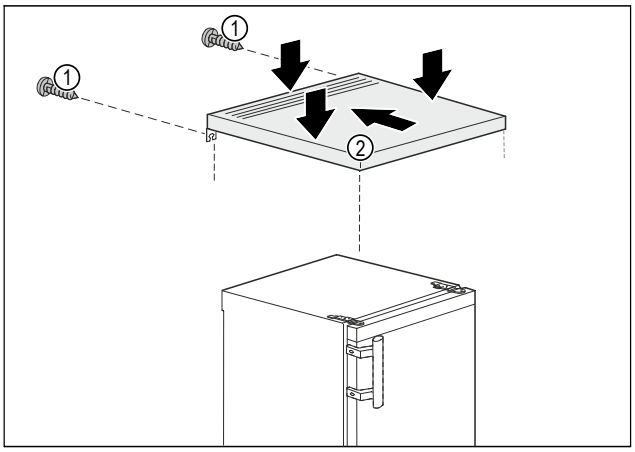

Fig. 4

▶ Legg bordplaten *Fig. 4 (2)* på apparatet.
▶ Skyv bordplaten *Fig. 4 (2)* bakover.
▶ Trykk ned bordplaten *Fig. 4 (2)* bak.
▶ Skru fast skruene *Fig. 4 (1)* på baksiden.
▷ Bordplaten *Fig. 4 (2)* er montert.

3.8 Bytte dørhengsling

Verktøy

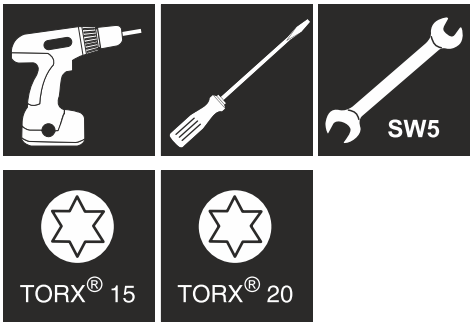

ADVARSEL
Fare for personskade ved at døren faller ut!
Dersom lagerdelene ikke er skrudd godt nok til, kan døren falle ut. Dette kan føre til alvorlige personskader. Dessuten lukker i så fall døren ikke skikkelig, slik at enheten ikke kjøler som den skal.
▶ Skru fast lagerbukkene/lagerboltene med 4 Nm.
▶ Kontroller alle skruene og eventuelt etterstram dem.

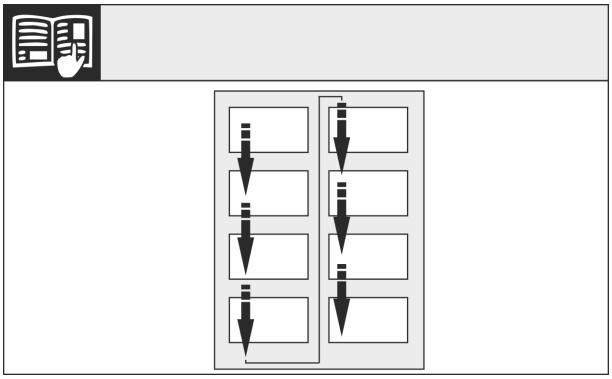

Fig. 5

Vær oppmerksom på leseretningen.

3.8.1 Forberedelse

Merk

▶ Fjern matvarene fra dørhyllene før døren tas av, slik at matvarene ikke faller ut.

▶ Vipp apparatet bakover ved hjelp av en annen person. Ved apparater uten 4-stjerners frysedel:*

▶ Nede til venstre tas avstandsdelen *(13)* ut av døren.*

3.8.2 Løsnes nedre lagerdeler

FORSIKTIG

Fare for personskade hvis døren velter ut!
Hvis du fjerner bolten på døren helt, kan døren velte ut, og du kan skade deg selv.

▶ Hold fast døren før du fjerner bolten.

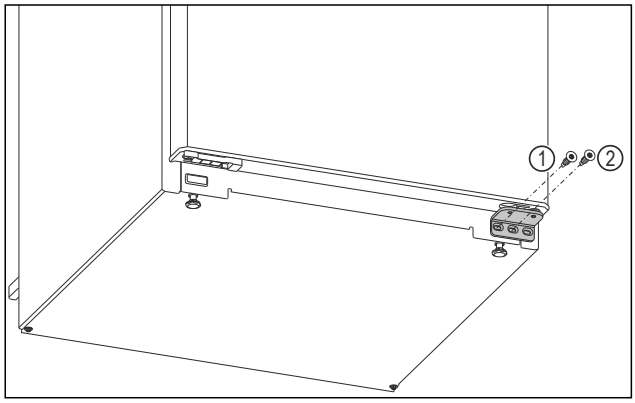

Fig. 6

▶ Skru ut den innvendige skruen med skrutrekkeren Torx 20 på den nedre lagerbukken. *Fig. 6 (1)*

▶ Skru ut den midtre skruen med skrutrekkeren Torx 20 på den nedre lagerbukken. *Fig. 6 (2)*

▶ Legg bort skruene.

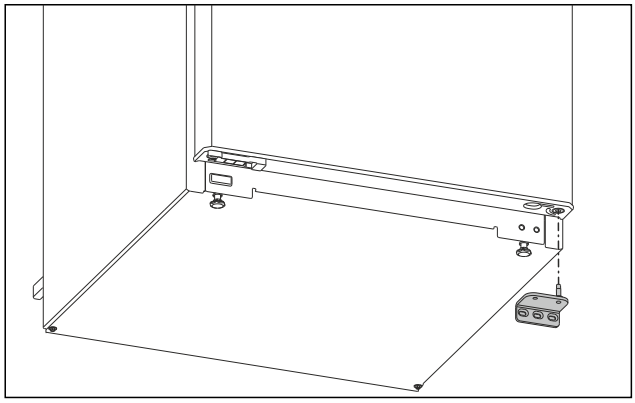

Fig. 7

▶ Fjern lagerbukken nedover. (se Fig. 7)

▶ Legg bort lagerbukken.

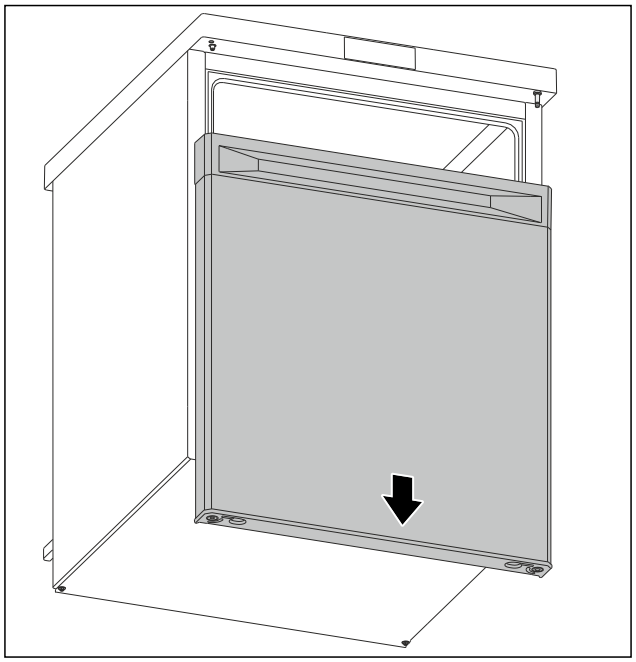

Fig. 8

▶ Fjern døren nedover. (se Fig. 8)

▶ Sett døren fra deg.

3.8.3 Forberedelse av døren

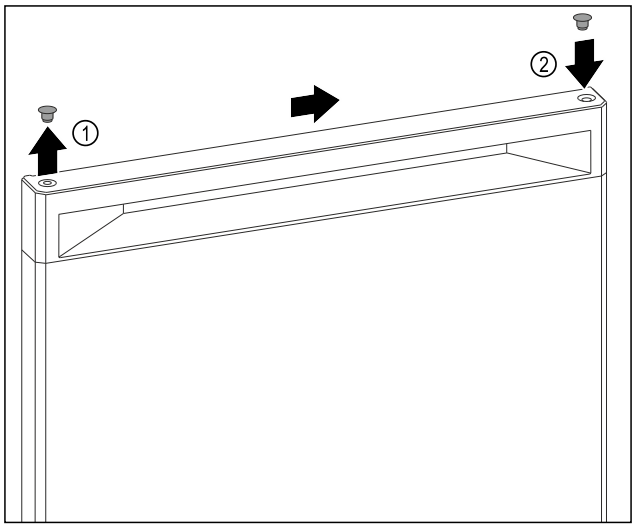

Fig. 9

▶ Løft dekselpluggen til dørens overside *Fig. 9 (1)* forsiktig med skrutrekker.

▶ Sett inn dekselpluggen på motsatt side. *Fig. 9 (2)*

3.8.4 Bytte om håndtak*

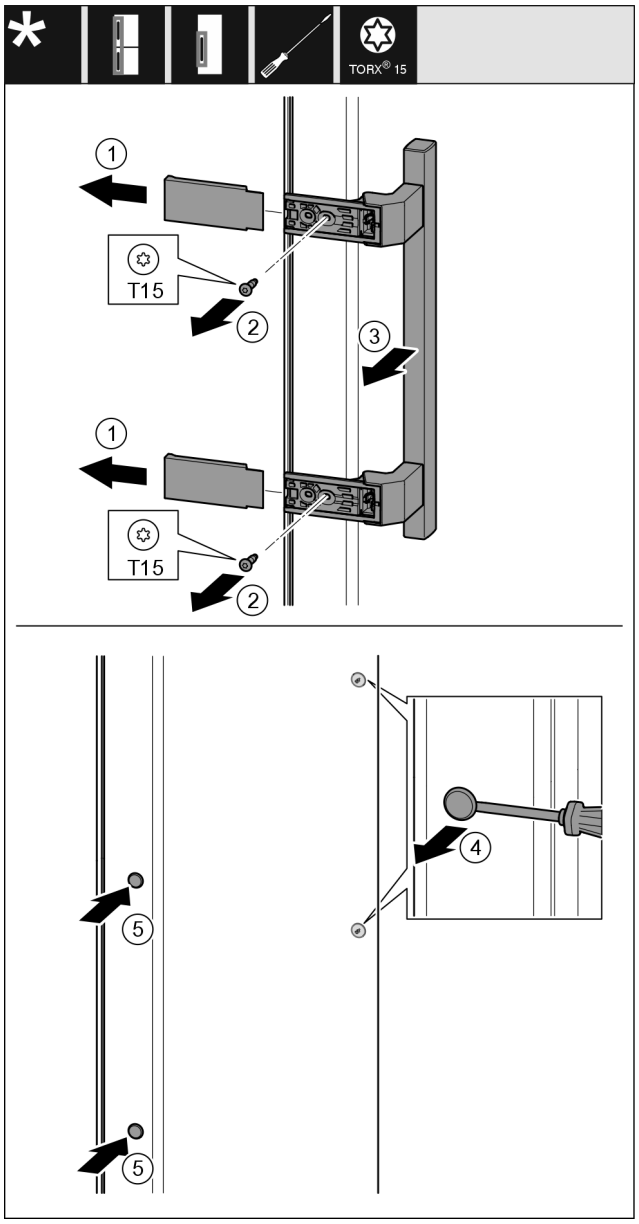

Fig. 10

- ▶ Trekk av dekselet. *Fig. 10 (1)*
- ▶ Skru ut skruene med skrutrekkeren Torx 15. *Fig. 10 (2)*
- ▶ Fjern håndtaket. *Fig. 10 (3)*
- ▶ Løft pluggene på siden forsiktig med en skrutrekker og trekk dem ut. *Fig. 10 (4)*
- ▶ Sett igjen inn pluggen på den andre siden. *Fig. 10 (5)*

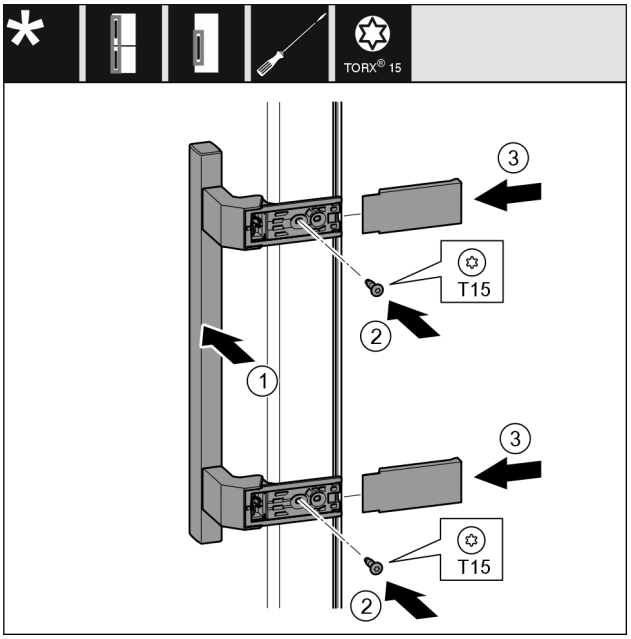

Fig. 11

- ▶ Sett på håndtaket på motsatt side. *Fig. 11 (1)*
- ▷ Skruehullene må ligge nøyaktig oppå hverandre.
- ▶ Skru fast skruene med skrutrekkeren T15. *Fig. 11 (2)*
- ▶ Sett dekslene på siden og skyv dem på. *Fig. 11 (3)*
- ▷ Pass på at de går ordentlig i lås.

3.8.5 Bytte om nedre lagerdeler

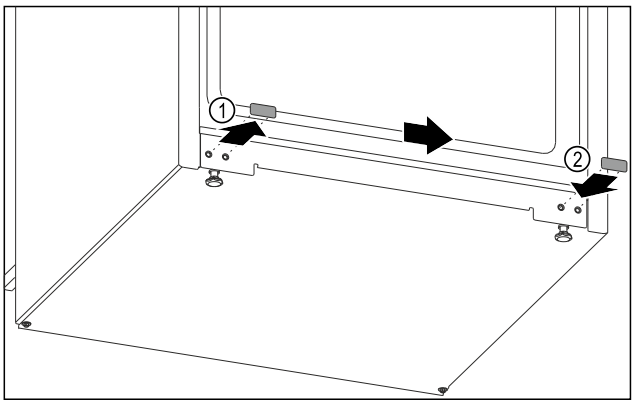

Fig. 12

- ▶ Løft dekselpluggene nede på apparatet forsiktig med en skrutrekker.
- ▶ Trekk ut dekselpluggene. *Fig. 12 (1)*
- ▶ Sett inn dekselpluggen på motsatt side. *Fig. 12 (2)*

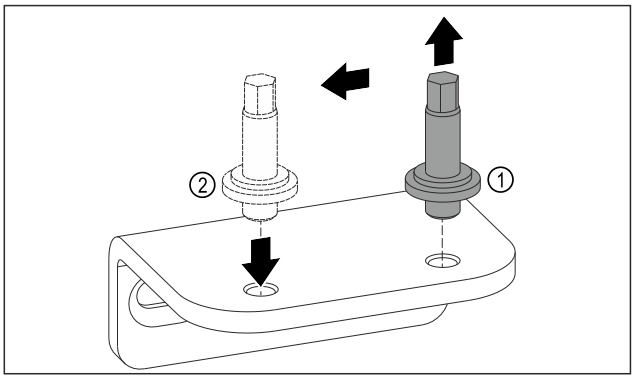

Fig. 13

- ▶ Skru ut boltene til den nedre lagerbukken med utvendig sekskantnøkkel SW5. *Fig. 13 (1)*
- ▶ Sett inn boltene på motsatt side. *Fig. 13 (2)*
- ▶ Skru fast boltene med utvendig sekskantnøkkel SW5.

3.8.6 Bytte om øvre lagerdeler

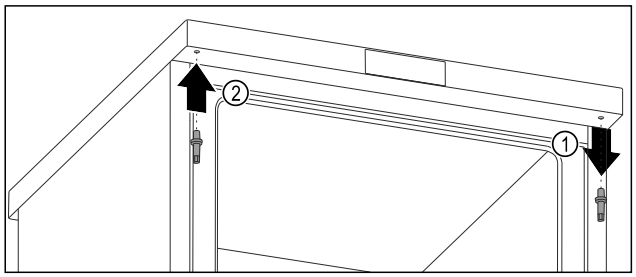

Fig. 14

▶ Skru ut den øvre bolten med utvendig sekskantnøkkel. *Fig. 14 (1)*

▶ Skru fast bolten med utvendig sekskantnøkkel på motsatt side. *Fig. 14 (2)*

3.8.7 Montere døren

ADVARSEL

Fare for personskade ved at døren faller ut!
Dersom lagerdelene ikke er skrudd godt nok til, kan døren falle ut. Dette kan føre til alvorlige personskader. Dessuten lukker i så fall døren ikke skikkelig, slik at enheten ikke kjøler som den skal.

▶ Skru fast lagerbukkene med 4 Nm.

▶ Kontroller alle skruene og eventuelt etterstram dem.

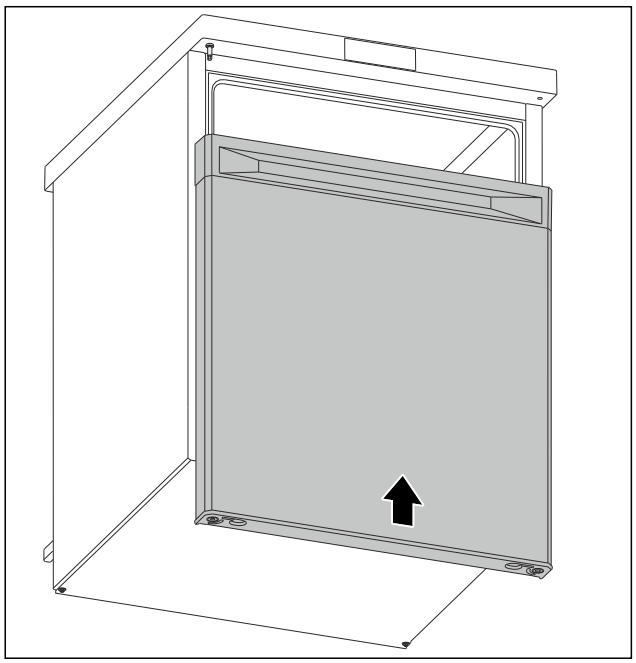

Fig. 15

▶ Skyv døren i lukket tilstand på den øvre bolten. (se Fig. 15)

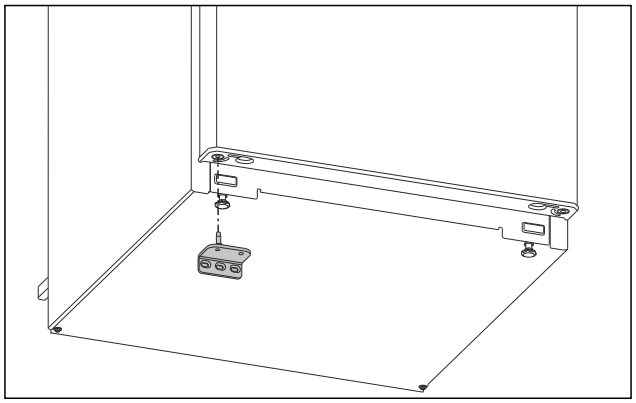

Fig. 16

▶ Sett inn den nedre lagerbukken på motsatt side. (se Fig. 16)

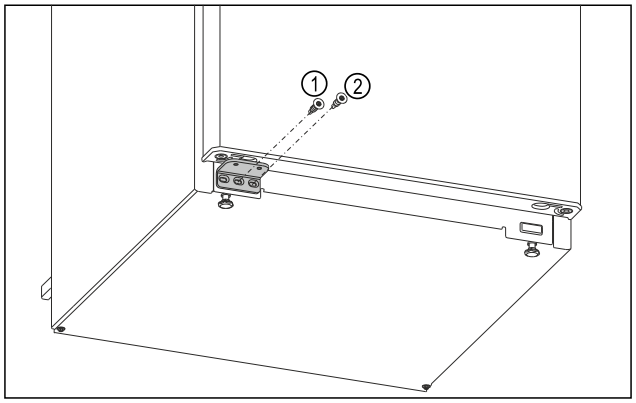

Fig. 17

▶ Skru fast den midtre skruen til lagerbukken *Fig. 17 (1)* med skrutrekkeren Torx 20.

▶ Skru fast den innvendige skruen til lagerbukken *Fig. 17 (2)* med skrutrekkeren Torx 20.

▶ Kontroller døren.

▷ Dørhengsel er skiftet.

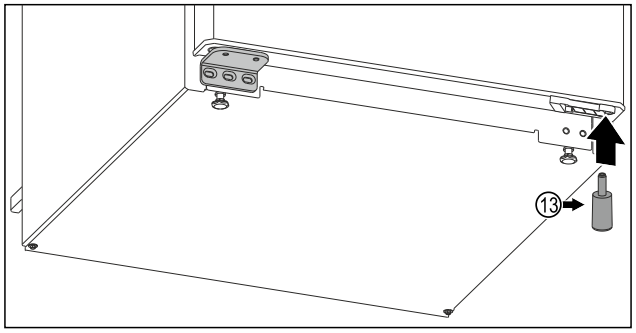

*Fig. 18 Ved apparater uten 4-stjerners frysedel**

Ved apparater uten 4-stjerners frysedel:*

▶ Sett inn avstandsdelen *Fig. 18 (13)* igjen nede til høyre i døren, da den er viktig for apparatets stabilitet.*

3.9 Montere veggavstandsholder

Med en veggavstandsholder oppnår apparatet det oppgitte energiforbruket og det dannes ingen kondens ved høy omgivelsesfuktighet. Apparatet fungerer fullt ut uten bruk av veggavstandsholdere, men det bruker litt mer strøm.

Hvis du bruker veggavstandsholderne, øker apparatdybden med ca. 35 mm.

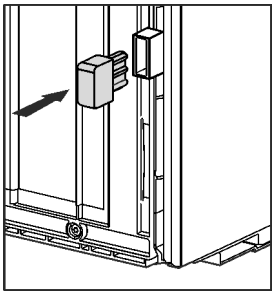

▶ Apparat med medfølgende veggavstandsstykker: Sett inn veggavstandsstykket på baksiden av apparatet nederst til venstre og høyre.

3.10 Sette enheten på plass

FORSIKTIG
Fare for personskader på grunn av tungt apparat!
▶ Transporter apparatet med to personer til dets oppstillingssted.

ADVARSEL
Brannfare ved kortslutning!
▶ Når du setter opp apparatet: Ikke bøy, klem eller skad strømledningen.
▶ Ikke bruk apparatet med defekt strømledning.

ADVARSEL
Fare for brann og skader!
▶ Varmeavgivende utstyr, f. eks. mikrobølgeovner, brødristere osv. skal ikke plasseres på enheten!

Forsikre deg om at følgende betingelser er oppfylt:
❑ Skyv apparatet kun i ulastet tilstand.
❑ Apparatet skal kun settes opp med hjelp.

▶ Ta ut strømledningen fra esken.
▶ Sett kuldeapparatkontakten til strømledningen fullstendig inn i apparatpluggen på baksiden av apparatet. Sørg for at kuldeapparatkontakten sitter fast.
▶ Legg nettpluggen til en lett tilgjengelig stikkontakt ved hjelp av en snor, om nødvendig.

3.11 Sette opp flere apparater

Apparatene er utviklet for forskjellige oppstillingstyper. Hvis du vil sette opp flere apparater ved siden av eller over hverandre, må du forsikre deg om at følgende forutsetninger er oppfylt:
❑ Sett bare opp apparater ved siden av, eller over, hverandre, som er utviklet for det.
❑ Følg merknadene og den følgende tabellen.

PASS PÅ
Fare for skade på grunn av kondensvann!
▶ Apparatet må ikke plasseres rett ved et annet kjøle-/fryseapparat.

PASS PÅ
Fare for skader på grunn av kondensvann!
▶ Apparatet må ikke plasseres rett over et annet kjøle-/fryseapparat.

Modell	Oppstillingstype
alle modeller	enkeltvis
Modeller med modellnavn som starter med **S...**.	Side-by-Side (SBS)
Modeller uten side-veggopp-varming	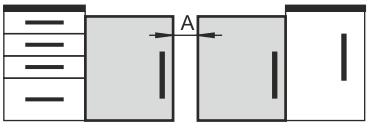 **Ved siden av hverandre:** Sett opp med avstand **A** på 100 mm mellom apparatene. Hvis du ikke overholder avstanden, dannes det kondensvann på sideveggene mellom apparatene. 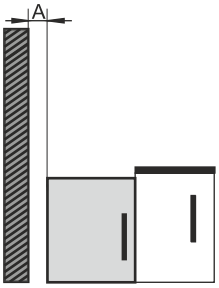 **På en yttervegg:** Sett opp med avstand **A** som ved oppstilling ved siden av hverandre. Hvis du ikke overholder avstanden, dannes det kondensvann på sideveggen til apparatet.

Modeller og oppstillingstypene deres

3.12 Skyve apparatet inn under en arbeidsplate

Du kan skyve bordapparater med en apparathøyde på maksimalt 850 mm under en gjennomgående arbeidsplate.

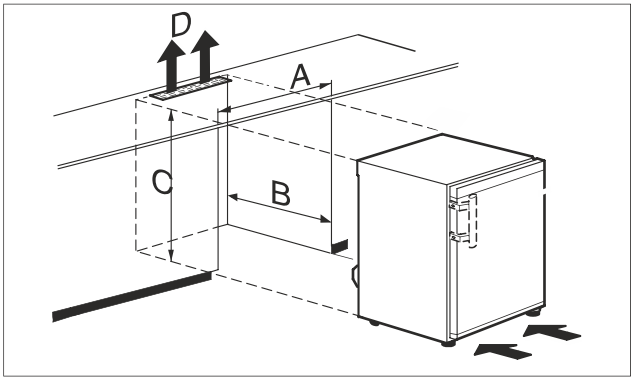

Fig. 19
(A) Apparatbredde uten bordplate
(B) Nisjedybde
(C) Nisjehøyde
(D) Ventilasjonstverrsnitt i arbeidsplaten

R..10..	
A	549 mm
B	minst 600 mm
C	652 mm
D	minst 200 cm²

R..12..	
A	499 mm
B	minst 600 mm
C	822 mm
D	minst 200 cm²

R..14..	
A	549 mm
B	minst 600 mm
C	822 mm
D	minst 200 cm²

R..16..	
A	599 mm
B	minst 600 mm
C	822 mm
D	minst 200 cm²

ADVARSEL
Brannfare ved kortslutning!
▶ Når du setter opp apparatet: Ikke bøy, klem eller skad strømledningen.
▶ Ikke bruk apparatet med defekt strømledning.

Sørg for at følgende forutsetninger er oppfylt:
❑ Bordplaten er fjernet. (se 3.7 Avtakbar bordplate)
❑ Stikkontakten er lett tilgjengelig og ikke plassert bak apparatet.
▶ Skyv apparatet inn under arbeidsplaten.

3.13 Etter oppstilling

▶ Fjern alle deler av transportsikringen på innsiden.

PASS PÅ
Materiell skade på grunn av spisse eller skarpe gjenstander!
Hvis du bruker spisse eller skarpe gjenstander når du fjerner emballasjematerialet, kan du skade apparatet.
▶ Ikke bruk spisse eller skarpe gjenstander for å fjerne emballasjematerialet.

▶ Fjerne beskyttelsesfilmen på innsiden: Trekk av filmen flatt langs komponenten for å minimere filmens klebekraft.
▶ Rengjør apparatet. (se 10.6 Rengjøre apparatet)
▶ Noter type (modell, nummer), apparatnavn, apparat-/serienummer, kjøpsdato og forhandleradresse.

3.14 Koble apparatet til strømforsyningen

ADVARSEL
Fare for elektrisk støt og personskade på grunn av skadet apparat eller skadet nettkabel!
Livsfare og kuttskader. Hvis apparatet eller nettkabelen ble skadet under transport, kan du få et dødelig elektrisk støt. Du kan også kutte deg på skadede deler av apparathuset.
▶ Kontroller apparatet og nettkabel for skader etter transport.
▶ Sett aldri apparatet i drift hvis apparatet eller nettkabelen er skadet.
▶ Kontakt kundeservice.

Du kobler apparatet til strømnettet ved hjelp av den medfølgende separate strømkabelen. Strømkabelen har en apparatplugg i den ene enden og et støpsel for stikkontakt i den andre enden.

Forsikre deg om at følgende betingelser er oppfylt:
- Apparatet og strømkabelen er uskadet.
- Apparatet er satt opp i samsvar med forskriftene. (se 3.9 Montere veggavstandsholder)
- Kravene til elektrisk tilkobling er oppfylt.
- Målene for korrekt tilkobling er kjent og overholdt. (se 3.4 Tilkoblingsmål for strømforsyningen)
- Nettspenning og frekvens samsvarer med opplysningene på typeskiltet.
- Stikkontakten er forskriftsmessig jordet og elektrisk sikret.
- Sikringens utløsingsstrøm ligger mellom 10 A og 16 A.
- Stikkontakten er lett tilgjengelig og ikke plassert bak apparatet. (se 3.4 Tilkoblingsmål for strømforsyningen)

PASS PÅ
Fare for skade på grunn av feil bruk!
Skader på apparatets elektriske komponenter.
▶ Bruk kun nettkabelen som fulgte med.

ADVARSEL
Brannfare ved feil tilkobling!
Forbrenninger.
Skader på apparatet.
▶ Ikke bruk skjøteledning.
▶ Ikke bruk forgreningskontakter.

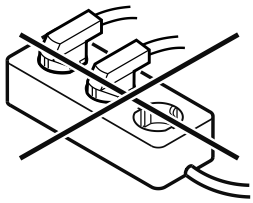

PASS PÅ
Fare for skader på grunn av feil tilkobling!
Skader på apparatet.
▶ Apparatet skal ikke kobles til vekselrettere, slik som f.eks. solarstrømanlegg og bensingeneratorer.

▶ Koble strømpluggen til nettkabelen til spenningsforsyningen. Vær oppmerksom på at strømpluggen sitter godt i stikkontakten.
▷ Apparatet er tilkoblet. For første idriftsettelse, se følgende kapittel eller bruksanvisningen.

3.15 Kassere emballasjen

ADVARSEL
Emballasjematerialer og plastfolie kan medføre kvelningsfare!
▶ La aldri barn leke med emballasjen.

Emballasjen er fremstilt av resirkulerbare materialer:
- Bølgepapp/papp
- Deler av skummet polystyrol
- Beskyttelsesfilm og poser av polyetylen
- Spennbånd av polypropylen
- spikret treramme med skive av polyetylen*

▶ Lever emballasjen til et godkjent avfallsdeponeringssted.

4 Funksjonsmåte til displayet

Du betjener apparatet med berøringsknappen.

4.1 Navigasjon med berøringsknapp og symbolforklaring

I figurene brukes forskjellige symboler for å navigere med berøringsknappen. Tabellen nedenfor beskriver disse symbolene.

Symbol	Beskrivelse
	**Berør berøringsknappen kort med fingeren:** Navigere gjennom hovedmenyen og undermenyen. Hvis et tall er vist i hånden: Tallet forteller deg hvor ofte du må trykke kort på berøringsknappen etter hverandre for å navigere til en bestemt funksjon.
	**Berør berøringsknappen 3 sekunder med fingeren:** Slå på apparatet. I hovedmenyen: Slå av apparatet. I undermenyen: Veksle til hovedmenyen. Deaktivere den aktive funksjonen til undermenyen.
	**Berør berøringsknappen 7 sekunder med fingeren:** I hovedmenyen: Åpne undermenyen.
	**Pil med klokke:** Det tar mer enn 10 sekunder før påfølgende indikator vises på displayet.
 2s 5s 10s	**Pil med tidsangivelse:** Det tar den angitte tiden før påfølgende indikator vises på displayet.

4.2 Menyer

Apparatfunksjonene er fordelt på ulike menyer.

Meny	Beskrivelse
Hoved-meny	Når du slår på apparatet, befinner du deg automatisk i hovedmenyen. Herfra kan du navigere til apparatfunksjoner og til undermenyen.
Undermeny	Undermenyen inneholder flere apparatfunksjoner for innstilling av apparatet.

4.2.1 Hovedmeny

I hovedmenyen kan du aktivere/deaktivere følgende funksjoner:

LED	Beskrivelse
 *	SuperCool*
	Temperatur 2 °C
	Temperatur 4 °C
	Temperatur 6 °C
	Temperatur 8 °C

Betydning til LED-er i hovedmenyen

4.2.1 Åpne hovedmenyen

Når du slår på apparatet, befinner du deg automatisk i hovedmenyen.

Hvis du er i undermenyen og vil veksle til hovedmenyen:
▶ Gjennomfør handlingstrinnene (se 4.2.2 Gå ut av undermenyen) .

4.2.1 Navigere i hovedmenyen

Når du navigerer i hovedmenyen, kommer etter LED 5 igjen LED 1.



Fig. 20

▶ Trykk så ofte kort på berøringsknappen til LED-en for ønsket funksjon lyser.
▷ Funksjonen er aktivert.

4.2.1 Dvalemodus til displayet

Hvis du ikke berører berøringsknappen i hovedmenyen på 10 sekunder, veksler displayet over i dvalemodus. Dvalemodusen forhindrer at du justerer temperaturen ved å trykke på berøringsknappen ved et uhell.

Avslutt dvalemodus:



Fig. 21

▶ Berør berøringsknappen kort.
▷ Bekreftelsestone høres.
▷ Innstilt temperatur blinker en gang.
▷ Dvalemodus er avsluttet.

4.2.2 Undermeny

I undermenyen kan du aktivere/deaktivere følgende funksjoner:

LED	Beskrivelse	Posisjon LED
	Inntastingssperre	LED 1
	SabbathMode	LED 2
	Tilbakestilling på fabrikkinnstillingene	LED 3

Betydning til LED-er i undermenyen

4.2.2 Åpne undermenyen

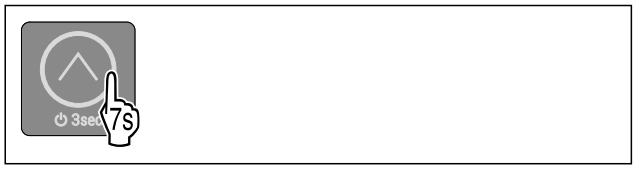

Fig. 22

▶ Utfør trinnene som vist til du hører en dobbel bekreftelsestone etter 7 sekunder.
▷ LED-er 1-5 lyser: Du er nå i undermenyen.
▷ Hvis du ikke rører displayet i løpet av 5 sekunder, hopper visningen tilbake til hovedmenyen.

4.2.2 Gå ut av undermenyen



Fig. 23

▶ Utfør handlingstrinnene i henhold til illustrasjonen.

-eller-

▶ Ikke berør berøringsknappen i 5 sekunder.

▷ Du er nå i hovedmenyen.

4.2.2 Navigere i undermenyen

Hvis du navigerer i undermenyen, følger LED 1 igjen etter LED til den siste funksjonen til undermenyen.



Fig. 24

▶ Trykk så ofte kort på berøringsknappen til LED-en for ønsket funksjon lyser.
▷ Etter 5 sekunder uten interaksjon blir den valgte funksjonen automatisk aktivert.

5 Oppstart

5.1 Slå på apparatet (første oppstart)

Sørg for at følgende forutsetninger er oppfylt:

❑ Apparatet er montert og tilkoblet i henhold til monteringsanvisningen.
❑ Alle tapestrimler, klebe- og vernefolier samt transportsikringer i og på apparatet er fjernet.
❑ Alt annonsemateriell er tatt ut fra skuffene.
❑ Funksjonsmåten til displayet er kjent. (se 4 Funksjonsmåte til displayet)

Slå på apparatet:

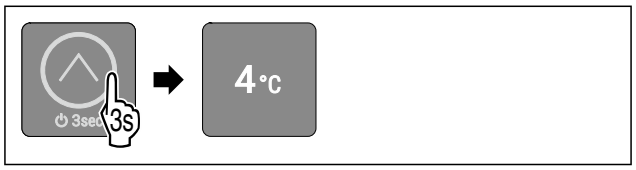

Fig. 25

▶ Berør berøringsknappen som vist på illustrasjonen i 3 sekunder til bekreftelsestonen høres.
▷ Apparatet er slått på.
▷ Innvendig belysning er aktivert.
▷ Apparatet kjøler ned til måltemperaturen som er innstilt fra fabrikken.

Apparatet starter i demomodus:

Hvis apparatet starter i demomodus:

▶ Deaktivere demomodus. (se Deaktivere demomodus)

Displayet veksler i dvalemodus:

Når displayet veksler i dvalemodus:

▶ Berør berøringsknappen kort. (se 4.2.1 Dvalemodus til displayet)

Merk

Produsenten anbefaler:

▶ Legge inn matvarer: Vent i cirka 6 timer til den innstilte temperaturen er nådd.
▶ Legg inn **frysevarer** ved -18 °C eller kaldere.*
▶ Vær oppmerksom på lagringsinstruksjonene. (se 6.1 Informasjon om lagring)

Merk

Du kan skaffe tilbehør på Liebherr-Hausgeräte-butikken på go.liebherr.com/47wtc4.

6 Lagring

6.1 Informasjon om lagring

ADVARSEL
Brannfare på grunn av elektriske apparater!
Hvis du bruker elektriske apparater i området til matvarer på apparatet, kan de forårsake brann.
▶ Ikke bruk elektriske apparater i området til matvarer til apparatet med mindre det er anbefalt av produsenten.

Merk
Energiforbruket øker og kjøleeffekten reduseres hvis det ikke er tilstrekkelig ventilasjon.
▶ Hold alltid lufteåpningene fri.

Følgende lagringskrav må overholdes:
- I fryseboksen: Pakk maten godt inn.*
- Mat som tar til seg eller avgir smak og lukt, bør dekkes til eller pakkes i lukkede beholdere.
- Oppbevar væsker i lukkede beholdere.
- Lagre kjølevarene med avstand mellom hver av dem, slik at luften kan sirkulere godt.
- Lagre mat som angitt på emballasjen.
- Følg alltid best før-datoen som er angitt på emballasjen.

Merk
Manglende overholdelse av disse anvisningene kan føre til at matvarer bederves.

6.2 Kjøledel

Apparatet har forskjellige temperatursoner som bestemmes ved hjelp av luftsirkulasjon. Du finner de forskjellige temperatursonene i oversikten over apparater og utstyr. (se 2.2 Oversikt over skapet og utstyr)

6.2.1 Klassifisere matvarene

▶ Øvre område og dør: Lagre smør, ost, hermetikk og tuber.

6.3 4-stjerners frysedel*

Med -18 °C oppstår det et tørt og iskaldt lagringsklima. Et lagringsklima med minusgrader er egnet for lagring av dypfryst og frossen mat i flere måneder, og for å lage isbiter eller fryse ned fersk mat.

Temperaturen i fryseboksen, målt med et termometer eller annet måleapparat, kan variere. Temperatursvingningene er større i halvfulle eller tomme frysebokser, og det er mulig at temperaturen blir høyere enn -18 °C.

6.3.1 Fryse ned matvarer

Du kan maksimalt fryse så mye ferske matvarer i løpet av 24 timer som det som er angitt på typeskiltet (se 11.5 Type-skilt) under «Frysekapasitet ... kg/24h».

For å sikre at maten blir gjennomfrosset raskt, må du sørge for at hver pakke ikke inneholder mer enn anbefalt mengde:
- Frukt og grønnsaker opp til 1 kg
- Kjøtt opp til 2,5 kg

Klassifisere matvarene

FORSIKTIG
Fare for personskade på grunn av knust glass!
Flasker og bokser med drikkevarer kan sprekke når de fryses. Dette gjelder spesielt kullsyreholdige drikkevarer.
▶ Ikke frys ned flasker og bokser med drikkevarer!

▶ Legg innpakkede matvarer i den midtre frysdelen.

Tine matvarer

ADVARSEL
Fare for matforgiftning!
▶ Ikke frys inn igjen matvarer som har vært tint.
▶ Opptinte matvarer må tilberedes så raskt som mulig.

Du kan tine matvarer på flere måter:
- i kjøledelen
- i mikrobølgeovnen
- i ovnen/varmluftsovnen
- ved romtemperatur

▶ Ta kun ut så mye mat som er nødvendig.

6.4 Oppbevaringstider

De angitte oppbevaringstidene er veiledende

For matvarer som er merket med minste holdbarhet gjelder alltid den datoen som er angitt på emballasjen

6.4.1 Kjøledel

Minste holdbarhetsdato som er angitt på emballasjen gjelder alltid.

6.4.2 Fryserom*

Veiledende oppbevaringstid for ulike matvarer		
Iskrem	ved -18 °C	2 til 6 måneder
Pølser, skinke	ved -18 °C	2 til 3 måneder
Brød, bakervarer	ved -18 °C	2 til 6 måneder
Vilt, svin	ved -18 °C	6 til 9 måneder
Fisk, fet	ved -18 °C	2 til 6 måneder
Fisk, mager	ved -18 °C	6 til 8 måneder
Ost	ved -18 °C	2 til 6 måneder
Fjærkre, storfe	ved -18 °C	6 til 12 måneder
Grønnsaker, frukt	ved -18 °C	6 til 12 måneder

7 Spare energi

- Sørg for at det alltid er god ventilasjon. Ikke dekk til ventilasjonsåpninger eller -gitre.
- Apparatet må ikke plasseres der det er direkte sollys eller ved siden av varmeovner eller lignende.
- Hvis du plasserer apparatet rett ved siden av en stekeovn, kan energiforbruket øke noe. Dette avhenger av varigheten og intensiteten på bruken av stekeovnen.
- Energiforbruket er avhengig av forholdene på oppstillingsplassen, f.eks. temperaturen i omgivelsene . Ved varmere omgivelsestemperatur kan energiforbruket være høyere.
- Hold døren åpen så kort tid som mulig

- I forhold til hvor lavt temperaturen innstilles blir energiforbruket høyere.
- Innordne matvarer sortert: home.liebherr.com/food.
- Oppbevar alle matvarer godt innpakket og tildekket. Unngå rimdannelse.
- Ta ut matvarer kun så lenge det er nødvendig, slik at de ikke blir for varme.
- Sette inn varme matvarer: La først kjøle seg ned til romtemperatur.
- Tin opp dypfrosne matvarer i kjølerommet*
- Hvis det har dannet seg et tykt rimlag inne i enheten bør enheten avises.*
- Ved lengre tids fravær må kjøledelen tømmes og slås av.

Støvavleiringer øker energiforbruket:

- Fjern støvet fra metallgitteret foran kuldemaskinen med varmeveksler på baksiden av enheten én gang per år

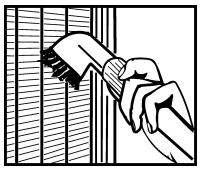

8 Betjening

8.1 Betjenings- og visningselementer

Displayet gir en rask oversikt over aktuell apparatstatus, temperaturinnstilling, status for funksjoner og meldinger.

Du betjener apparatet med berøringsknappen.

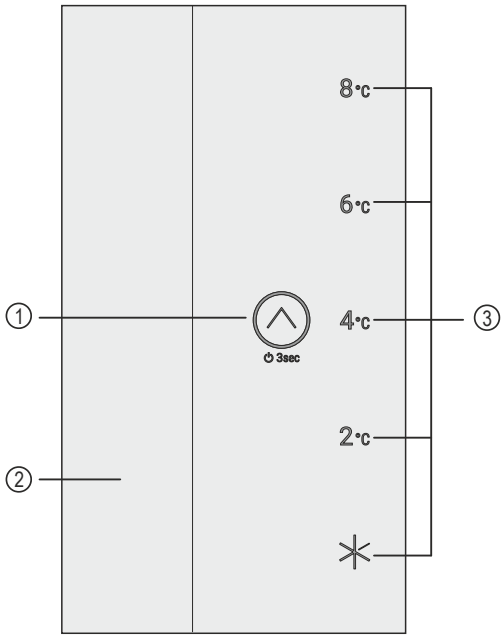

Fig. 26 Eksempelfremstilling: Display

(1) Berøringsknapp (betjeningselement)
(2) Innvendig belysning
(3) Temperaturvisning/Statusvisning

8.1.1 Temperaturvisning/Statusvisning

Temperaturvisningen/Statusvisningen består av fem LED-er:

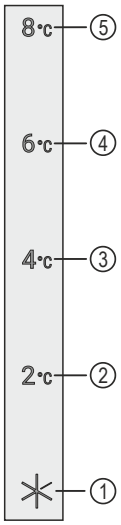

Fig. 27 Eksempelfremstilling

(1) LED 1
(2) LED 2
(3) LED 3
(4) LED 4
(5) LED 5

LED-ene i hovedmenyen viser temperaturinnstillinger (se 4.2.1 Hovedmeny) og i undermenyen funksjoner (se 4.2.2 Undermeny) .

8.1.2 LED-atferd

Apparatstatusen indikeres ved at LED-ene lyser eller blinker:

LED-atferd (eksempelfremstilling)	Beskrivelse
	**LED lyser ikke:** LED er ikke valgt. Funksjonen er ikke aktivert.
	**LED lyser:** LED er valgt eller funksjonen er aktivert.
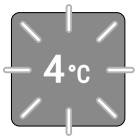	**Flere LED-er blinker samtidig:** Det har oppstått en feil. (se 8.3 Meldinger)

LED-atferd

8.1.3 Akustiske signaler

Et akustisk signal lyder i følgende tilfeller:

Akustisk signal	Beskrivelse
Bekreftelsestone	Lyder, når du berører berøringsknappen.
Alarmtone	Lyder, når det oppstår en feil. (se 8.3 Meldinger)
Feiltone	Lyder, når du berører berøringsknappen, men interaksjonen ikke er mulig.

8.2 Apparatfunksjoner

8.2.1 Merknader til apparatets funksjoner

Apparatfunksjonene er fabrikkinnstilt på denne måten for å sikre at apparatet er fullt funksjonelt.

Før du endrer, aktiverer eller deaktiverer apparatfunksjoner, må du forsikre deg om at følgende forutsetninger er oppfylt:

- ❑ Du har lest og forstått beskrivelsene av hvordan displayet fungerer. (se 4 Funksjonsmåte til displayet)
- ❑ Du har blitt kjent med betjenings- og visningselementene på apparatet. (se 8.1 Betjenings- og visningselementer)

Slå apparatet av og på

Med denne funksjonen slår du hele apparatet av og på.

Slå av apparatet

Hvis du slår av apparatet, lagres innstillingene som er gjort tidligere.

Sørg for at følgende forutsetninger er oppfylt:

- ❑ Instrukser om tiltak (se 12 Sette ut av drift) er utført.
- ❑ Du er nå i hovedmenyen. (se 4.2.2 Gå ut av undermenyen)

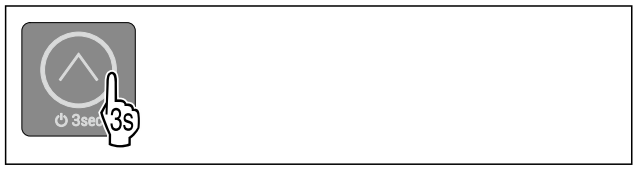

Fig. 28

▶ Utfør handlingstrinnene som vist til du hører en bekreftelsestone.
▷ LED-ene til displayet har sluttet å lyse.
▷ Innvendig belysning er deaktivert.
▷ Apparatet er slått av.

Slå på apparatet

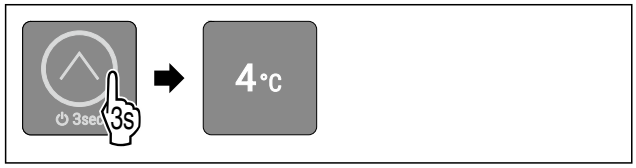

Fig. 32 Eksempelfremstilling: Ved apparater uten Smart-Module

▶ Utfør handlingstrinnene som vist til du hører en bekreftelsestone.
▷ Apparatet er slått på.
▷ Innvendig belysning er aktivert.
▷ Ved første oppstart: Apparatet kjøler ned til måltemperaturen som er innstilt fra fabrikken.
▷ Dersom apparatet allerede har vært i drift: Apparatet avkjøles til den tidligere innstilte måltemperaturen.

Temperatur

Med denne funksjonen stiller du inn temperaturen.

Temperaturen er avhengig av følgende faktorer:

- Hvor ofte døren åpnes
- Hvor lenge døren er åpen
- Romtemperaturen på oppstillingsstedet
- Type, temperatur og mengde matvarer

Anbefalt innstilling: 4 °C

Stille inn temperaturen

Funksjonen befinner seg i hovedmenyen på posisjonen til LED-ene 2-5.

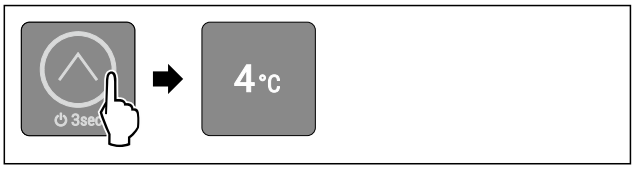

Fig. 34 Eksempelfremstilling

▶ Trykk så ofte kort på berøringsknappen, til ønsket temperatur lyser.
▷ Temperaturen er stilt inn.
▷ Apparatet kjøler ned til innstilt måltemperatur.

SuperCool*

Med denne funksjonen aktiverer eller deaktiverer du SuperCool. Hvis du aktiverer SuperCool, øker apparatet fryseeffekten. Dermed oppnår du lavere kjøletemperaturer. Du kan aktivere SuperCool hvis du ønsker å kjøle ned store mengder mat raskt.

Hvis du aktiverer SuperCool, kan du også oppnå lavere temperaturer i ****-fryserommet. Du kan aktivere SuperCool hvis du ønsker å fryse ned mat i fryserommet *****.

Aktivere SuperCool

Funksjonen befinner seg i hovedmenyen på posisjonen til LED 1.

Tidspunkt for aktivering av funksjonen:

- Hvis du vil oppbevare ferske matvarer i kjøledelen: Aktiver funksjonen når varer legges inn.
- Hvis du vil oppbevare ferske matvarer i fryserommet ****: Aktiver funksjonen når varer legges inn.*

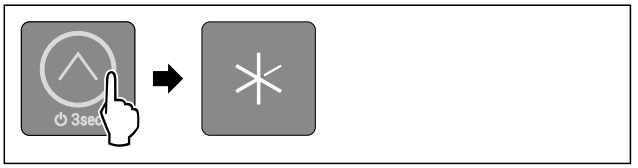

Fig. 35

▶ Trykk så ofte kort på berøringsknappen, til LED 1 lyser.
▷ LED 1 lyser: SuperCool er aktivert.
▷ Apparatet avkjøles på måltemperaturen.

Deaktivere SuperCool

Ved apparater med ****-frysedel: SuperCool deaktiveres automatisk etter 56 til 72 timer.*

For apparater uten ****-frysedel: SuperCool deaktiveres automatisk etter 18 timer.*

Men du kan også deaktivere SuperCool manuelt til enhver tid ved å stille inn en temperatur:

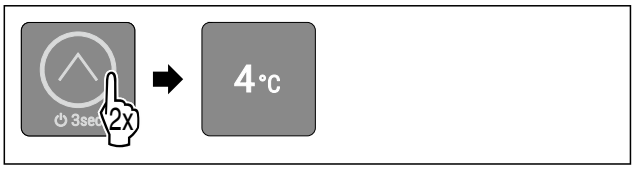

Fig. 36 Eksempelfremstilling

▶ Trykk så ofte kort på berøringsknappen, til ønsket temperatur lyser.
▷ Temperaturen er innstilt og SuperCool er deaktivert.
▷ Apparatet fortsetter å gå i normal drift.
▷ Apparatet kjøler ned til innstilt måltemperatur.

SabbathMode

Med denne funksjonen aktiverer eller deaktiverer du SabbathMode. Hvis du aktiverer denne funksjonen, blir enkelte elektroniske funksjoner slått av. Dette betyr at apparatet oppfyller de religiøse kravene til jødiske høytider som: f.eks. på sabbat og tilsvarer STAR-K Kosher-sertifiseringen.

Apparatstatus ved aktivert SabbathMode
LED-er 1-5 lyser.
Alle funksjoner i displayet unntatt **funksjonen Deaktivere SabbathMode** er sperret.
Aktive funksjoner forblir aktivert.
Den innvendige belysningen er deaktivert.
Meldinger blir ikke vist.
Det finnes ingen døralarm.
Etter et strømbrudd går apparatet tilbake i SabbathMode.

Apparatstatus

Merk
Dette apparatet er sertifisert av "Institute for Science and Halacha". (www.machonhalacha.co.il)

En liste over STAR-K-sertifiserte apparater finner du på www.star-k.org/appliances.

Aktivere SabbathMode

ADVARSEL
Fare for forgiftning fra ødelagt mat!
Hvis du har aktivert SabbathMode og det oppstår et strømbrudd, vises ingen melding i statusdisplayet om strømbruddet. Når strømbruddet er over, fortsetter enheten å fungere i SabbathMode. Strømbruddet kan ødelegge maten, og å spise den kan føre til matforgiftning.
Etter et strømbrudd:
▶ Ikke spis mat som har vært frossen og tint.

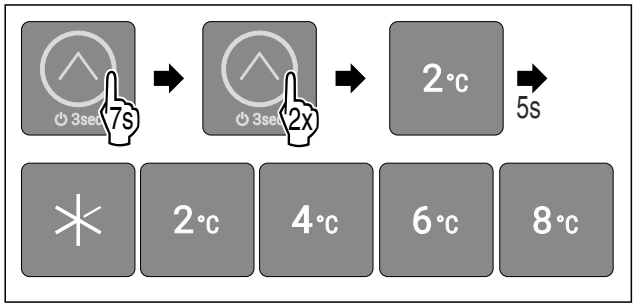

Fig. 37
▶ Utfør handlingstrinnene i henhold til illustrasjonen.
▷ LED 2 lyser.
▷ Etter 5 sekunder uten interaksjon er SabbathMode aktivert. LED-er 1-5 lyser.

Deaktivere SabbathMode

SabbathMode deaktiveres automatisk etter 80 timer. Men du kan også deaktivere SabbathMode manuelt til enhver tid:

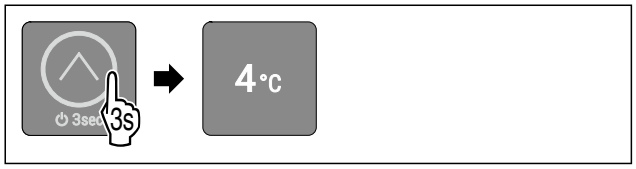

Fig. 38 Eksempelfremstilling avhengig av tidligere innstilt temperatur
▶ Utfør handlingstrinnene som vist til du hører en bekreftelsestone.
▷ SabbathMode er deaktivert.
▷ Innvendig belysning er aktivert.
▷ Apparatet fortsetter å gå i normal drift. LED-en til den tidligere innstilte temperaturen lyser.
▷ Du er nå i hovedmenyen.

Inntastingssperre

Med denne funksjonen aktiverer eller deaktiverer du inntastingssperren. Inntastingssperren forhindrer at enheten betjenes utilsiktet, f. eks. av barn.

Bruk:
- Unngå utilsiktet endring av funksjoner.
- Unngå utilsiktet utkobling av apparatet.
- Unngå utilsiktet temperaturinnstilling.

Aktivere inntastingssperren

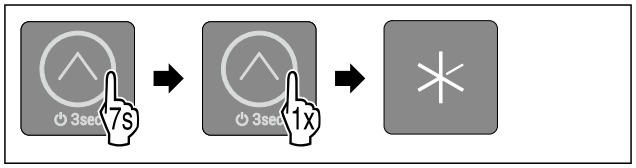

Fig. 39
▶ Utfør handlingstrinnene i henhold til illustrasjonen.
▷ LED 1 lyser.
▷ Etter 5 sekunder uten interaksjon er inntastingssperren aktivert.

Deaktivere inntastingssperren



Fig. 40
▶ Utfør handlingstrinnene som vist til du hører en bekreftelsestone.
▷ Inntastingssperren er deaktivert.
▷ Du er nå i hovedmenyen.

Demomodus

Demomodus er en spesialfunksjon for forhandlere som ønsker å demonstrere apparatets funksjoner. Hvis du aktiverer demomodus, deaktiveres alle kuldetekniske funksjoner og du kan ikke åpne undermenyen.

Hvis du aktiverer demomodus og deretter deaktiverer den igjen, tilbakestilles apparatet på fabrikkinnstillingene. (se Tilbakestilling på fabrikkinnstillingene)

Aktivere demomodus

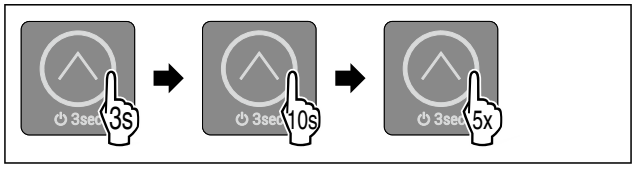

Fig. 41
▶ Berør berøringsknappen som vist på illustrasjonen i 3 sekunder til bekreftelsestonen høres.
▷ Apparatet er slått av.

▶ Berør berøringsknappen som vist på illustrasjonen i 10 sekunder til bekreftelsestonen høres etter 10 sekunder.
▶ Berør berøringsknappen kort fem ganger.
▷ Alle temperatur-LED-er lyser to ganger kort: Demomodus er aktivert.
▷ Apparatet er slått av.
▶ Slå på apparatet. (se Slå på apparatet)
▷ Apparatet er i demomodus.

Deaktivere demomodus

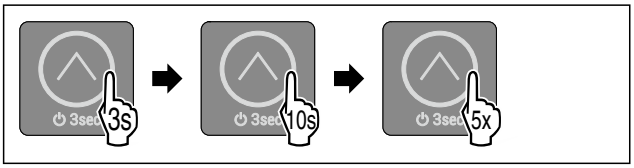

Fig. 42

▶ Berør berøringsknappen som vist på illustrasjonen i 3 sekunder til bekreftelsestonen høres.
▷ Apparatet er slått av.
▶ Berør berøringsknappen som vist på illustrasjonen i 10 sekunder til bekreftelsestonen høres etter 10 sekunder.
▶ Berør berøringsknappen kort fem ganger.
▷ Alle temperatur-LED-er lyser fire ganger kort: Demomodus er deaktivert.
▷ Apparatet er slått av.
▶ Slå på apparatet. (se Slå på apparatet)

Tilbakestilling på fabrikkinnstillingene

Med denne funksjon stiller du alle innstillinger tilbake på fabrikkinnstillingene. Alle innstillingene du har gjort tidligere (f.eks. påloggingsinformasjon) blir tilbakestilt til de opprinnelige innstillingene.

Bruk:

- Tilbakestille apparatet

Gjennomfør tilbakestilling

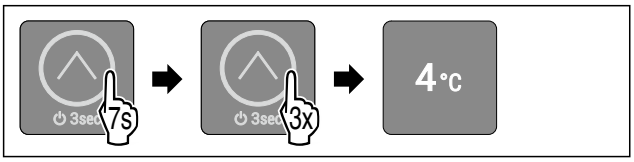

Fig. 43 Eksempelfremstilling

▶ Utfør handlingstrinnene i henhold til illustrasjonen.
▷ LED 3 lyser.
▷ Etter 5 sekunder uten interaksjon tilbakestilles apparatet.
▷ Apparatet er slått av.
▶ Slå på apparatet. (se 5.1 Slå på apparatet (første oppstart))
▷ Påloggingsinformasjonen er tilbakestilt.

8.3 Meldinger

Meldinger indikeres akustisk med en alarmtone og visuelt ved at LED-ene på displayet blinker. Avhengig av type melding blinker forskjellige LED-er.

Påfølgende meldinger kan du selv avslutte. Ved alle andre meldinger må du ta kontakt med kundeservice. (se 11.4 Kundeservice)

Melding	Årsak	Avslutte melding
Alarmen lyder med økende lydstyrke. Innvendig belysning pulserer. **Døralarm**	Denne meldingen vises når døren er åpnet i mer enn 60 sekunder.	Gjennomfør handlingstrinnene (se Døralarm) .

Oversikt over meldinger

8.3.1 Avslutte meldinger

Døralarm

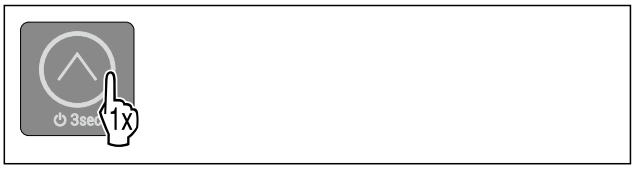

Fig. 44

▶ Avslutte alarm: Utfør handlingstrinnene i henhold til illustrasjonen.

-eller-

▶ Lukk døren.

▷ Alarmen er avsluttet.
▷ Hvis du ikke lukker døren: Meldingen vises på nytt etter 3 minutter.

9 Utrustning

9.1 4-stjerners frysedel*

9.1.1 Åpne 4-stjerners frysedel

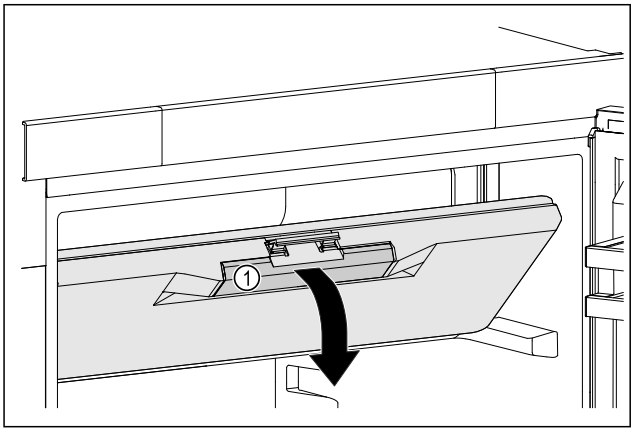

Fig. 45

▶ Ta tak i det innfelte håndtaket *Fig. 45 (1)* på døren til frysedelen.
▶ Trekk døren til frysedelen ned mot forsiden.
▷ Døren til frysedelen er åpen.

9.1.2 Lukke 4-stjerners frysedel

▶ Lukk døren til frysedelen.
▶ Trykk foran på døren til frysedelen, til den går i lås.
▷ Døren til frysedelen er lukket.

9.2 Dørhylle

Dørhyller egner seg for oppbevaring av drikke og mat. Du kan flytte dørhyller for individuell bruk og demontere dem for rengjøring. Liebherr anbefaler imidlertid å bruke dørhyller i den fabrikkleverte posisjonen i døren.

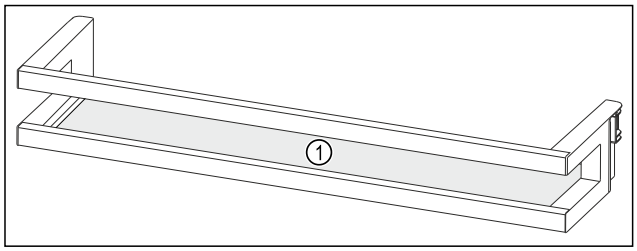

Fig. 46 Eksempelfremstilling dørhylle
(1) Oppstillingsplass

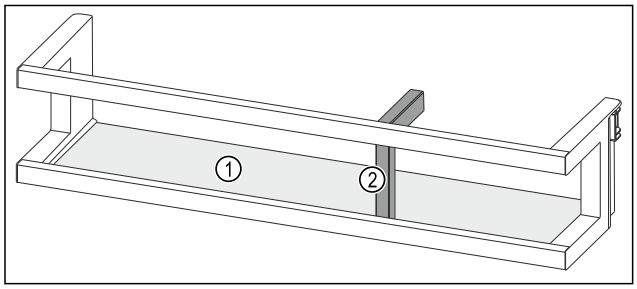

Fig. 47 Eksempelfremstilling dørhylle med flaskeholder
(1) Oppstillingsplass **(2)** Flaskeholder

Følgende tabell viser eksempler, på hva du kan lagre i de enkelte dørhyllene.

Dørhylle	Matvarer
Dørhylle (se Fig. 46)	Smør, ost, hermetikk, tuber
Dørhylle med flaskeholder (se Fig. 47)	Flasker Med den forskyvbare flaskeholderen sikrer du flaskene i dørhyllen.

9.2.1 Ta ut dørhylle

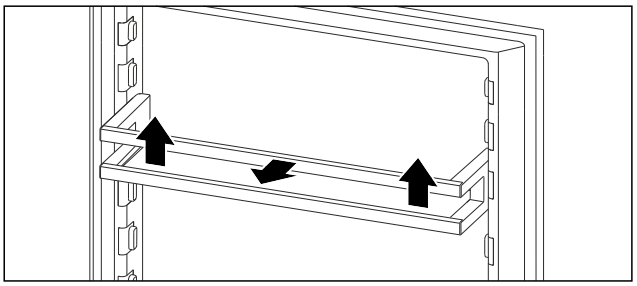

Fig. 48 Eksempelfremstilling
▶ Skyv dørhyllen oppover.
▶ Dra dørhyllen fremover.

9.2.2 Sette inn dørhylle

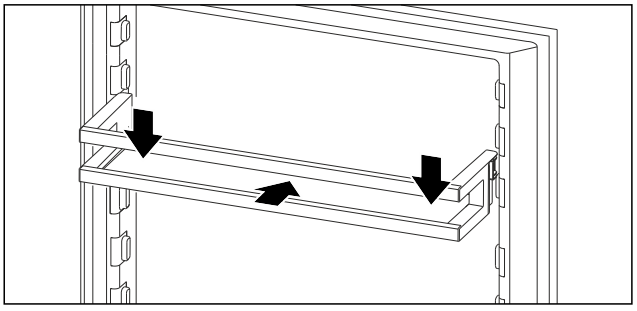

Fig. 49 Eksempelfremstilling
▶ Skyv inn dørhylle.
▶ Trykk dørhyllen nedover.

9.3 Skuffer

Du kan ta ut skuffene for rengjøring.

Uttak og innsetting av skuffene er forskjellig avhengig av uttrekkssystemet. Apparatet kan inneholde ulike uttrekkssystemer.

Merk
Energiforbruket øker og kjøleeffekten reduseres hvis det ikke er tilstrekkelig ventilasjon.
▶ De innvendige luftspaltene på bakveggen må alltid holdes fri.

9.3.1 Skuff på apparatbunn eller glassplate

Skuffen går rett på apparatbunnen eller på en glassplate. Det finnes ingen skinner.

Ta ut skuffen

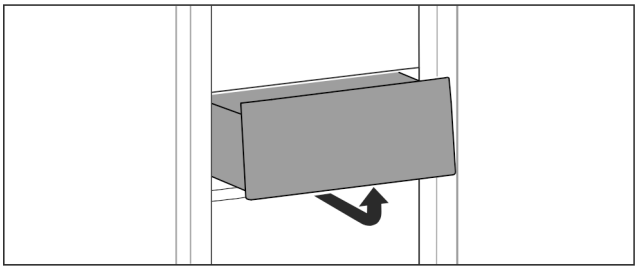

Fig. 50
▶ Ta ut skuffen iht. figuren.

Sette inn skuffen

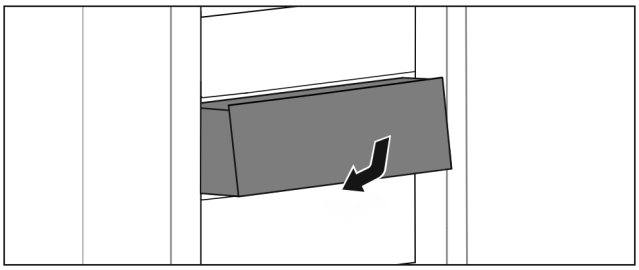

Fig. 51
▶ Sett inn skuffen etter figuren.

Lokket til kammeret sørger for permanent luftfuktighet.

Lokket er plassert direkte på skuffen og kan være tildekket av hyller eller ekstra skuffer.

9.5 Smørboks

9.5.1 Åpne/lukke smørboks

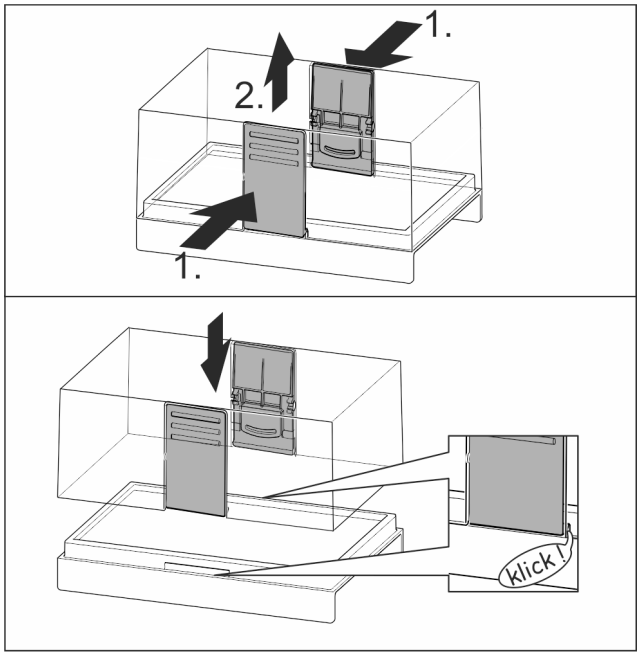

Fig. 52

9.5.2 Demontere smørboks

Smørboksen kan demonteres for rengjøring.

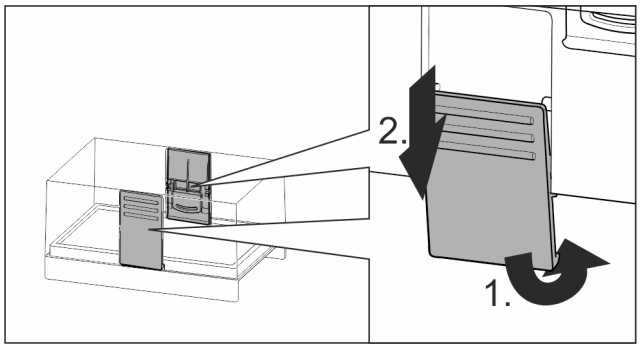

Fig. 53

▶ Demonter smørboks.

9.6 Egghylle*

Egghyllen er uttrekkbar og kan vendes. Begge deler av egghyllen kan brukes til å merke forskjeller slik som kjøpedato.

9.6.1 Bruke egghyllen

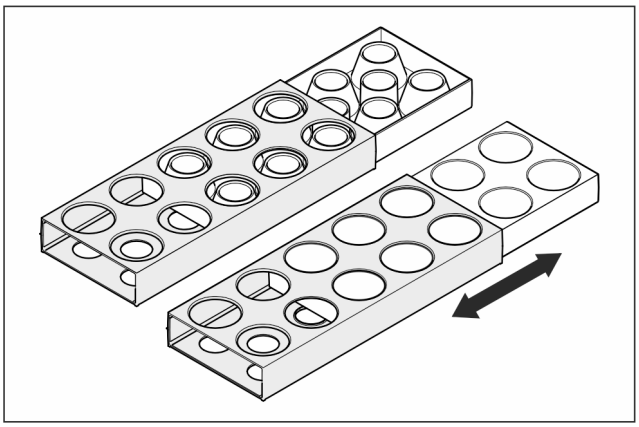

Fig. 54

▶ Øvre side: Lagre hønseegg.
▶ Nedre side: Lagre vaktelegg.

9.7 Flaskeholder

9.7.1 Bruke flaskeholder

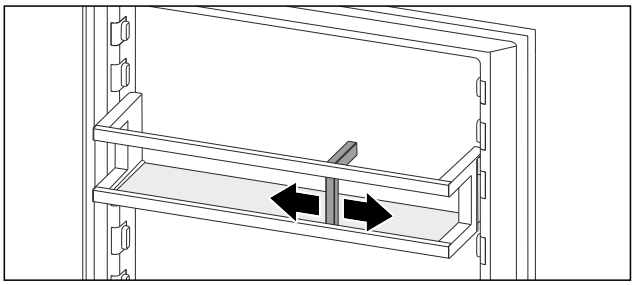

Fig. 55

▶ Skyv flaskeholderen til plaskene.
▷ Flaskene velter ikke.

10 Vedlikehold

10.1 Demontere dørhylle

Du kan demontere enkelte dørhyller, hvis du vil rengjøre dørhyllene eller montere og demontere reservedeler.

10.1.1 Demontere dørhylle

Sørg for at følgende forutsetninger er oppfylt:

❑ Dørhyllen er fjernet. (se 9.2.1 Ta ut dørhylle)

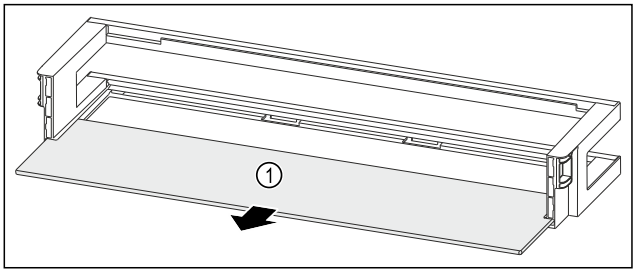

Fig. 56 Dørhylle med oppstillingsplass

▶ Fjern oppstillingsplassen *Fig. 56 (1)*.

10.1.2 Demontere dørhylle med flaskeholder

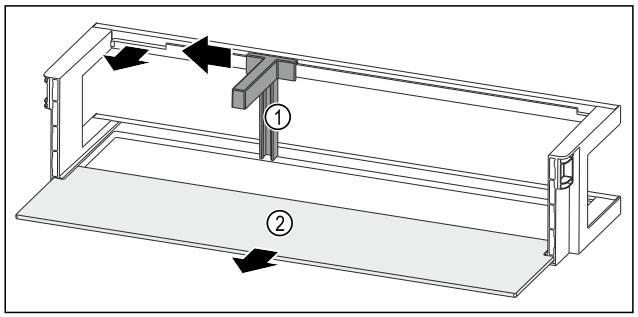

Fig. 57 Dørhylle med flaskeholder og oppstillingsplass

- ▶ Skyv flaskeholderen *Fig. 57 (1)* frem til fordypningen til side.
- ▶ Fjern flaskeholderen *Fig. 57 (1)*.
- ▶ Fjern oppstillingsplassen *Fig. 57 (2)*.

10.2 Montere dørhylle

10.2.1 Montere dørhylle

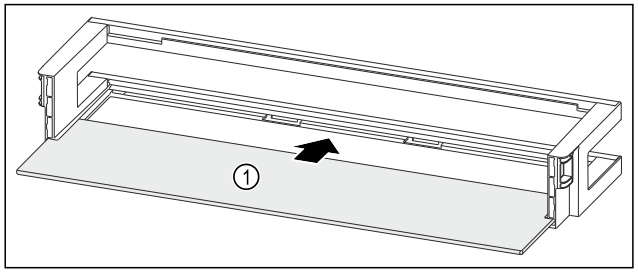

Fig. 58 Dørhylle med oppstillingsplass

- ▶ Skyv oppstillingsplassen *Fig. 58 (1)* inn i fordypningene på sidene.

10.2.2 Montere dørhylle med flaskeholder

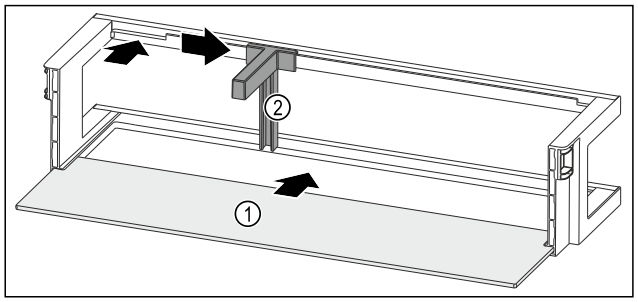

Fig. 59 Dørhylle med oppstillingsplass

- ▶ Skyv oppstillingsplassen *Fig. 59 (1)* inn i fordypningene på sidene.
- ▶ Sett inn flaskeholderen *Fig. 59 (2)* i fordypningen.
- ▶ Skyv flaskeholderen *Fig. 59 (2)* i ønsket posisjon til side.

10.3 Demontere/montere uttrekkssystemer

10.3.1 Merknader om demontering

Du kan ta noen uttrekkssystemene fra hverandre for rengjøring. Apparatet kan inneholde ulike uttrekkssystemer.

Følgende uttrekkssystemer kan tas fra hverandre eller ikke:

Uttrekkssystem	kan tas fra hverandre / kan ikke tas fra hverandre
Skuff på apparatbunn eller glassplate	kan ikke tas fra hverandre

10.4 Avriming av apparat

ADVARSEL
Feil avisning av enheten!
Personskader og materielle skader.

- ▶ Bruk ikke andre mekaniske innretninger eller andre midler enn de som er anbefalt av produsenten for å fremskynde tiningen.
- ▶ Bruk aldri elektrisk varme- eller damprengjøringsutstyr, åpen ild eller defrostspray.
- ▶ Bruk aldri skarpe gjenstander for å fjerne is.

Avrimingen skjer automatisk. Kondensvannet renner av via avløpsåpningen og fordamper.

Vanndråper eller til og med et tynt lag med frost eller is på bakveggen er funksjonelt og helt normalt. Det er ikke nødvendig å fjerne disse.

På grunn av den energioptimaliserte styringen av apparatet kan det også dannes et lag med frost eller is i mellomtiden.

- ▶ Rengjør avløpsåpningen regelmessig. (se 10.6 Rengjøre apparatet)

10.5 Avrim frysedel manuelt*

Det dannes et lag med frost eller is etter lengre tids drift.

Følgende faktorer fremskynder dannelsen av frost- eller islag:

- Apparatet åpnes ofte.
- Varme matvarer ble lagt inn.

- ▶ Slå av apparatet.
- ▶ Trekk nettpluggen ut av stikkontakten eller slå av sikringen.
- ▶ Frysevarer legges i avispapir eller teppe, og oppbevares på et kjølig sted.



- ▶ Sett gryten med varmt, ikke kokende, vann i frysedelen.
- ▷ Avrimingen går raskere.
- ▶ La hylle- og skapdøren stå åpen under avrimingen.
- ▶ Ta ut uttrekksskuffer.
- ▶ Avtiningsvannet samles opp med en svamp eller en klut flere ganger om nødvendig.
- ▶ Rengjør apparatet. (se 10.6 Rengjøre apparatet)

10.6 Rengjøre apparatet

10.6.1 Forberedelse

ADVARSEL
Fare for elektrisk støt!

- ▶ Trekk ut støpselet på kjøleenheten eller avbryt strømtilførselen.

ADVARSEL
Brannfare!
▶ Ikke påfør skader på kuldekretsen.

▶ Tøm apparatet.
▶ Trekk ut strømpluggen.

10.6.2 Rengjør huset

PASS PÅ
Usakkyndig rengjøring!
Skader på apparatet.
▶ Bruk utelukkende myke pussekluter og pH-nøytrale universalrengjøringsmidler.
▶ Ikke bruk slipende svamper eller stålull som kan lage riper.
▶ Ikke bruk sterke, skurende, sand-, klorid- eller syreholdige rengjøringsmidler.

ADVARSEL
Fare for personskader og materielle skader på grunn av varm damp!
Varm damp kan føre til forbrenninger og kan skade overflatene.
▶ Bruk aldri damprengjøringsutstyr!

▶ Tørk av kabinettet med en myk, ren klut. Bruk lunkent vann med nøytralt rengjøringsmiddel hvis det er mye smuss. Glassflater kan i tillegg rengjøres med glassrens.

10.6.3 Rengjør innsiden

PASS PÅ
Usakkyndig rengjøring!
Skader på apparatet.
▶ Bruk utelukkende myke pussekluter og pH-nøytrale universalrengjøringsmidler.
▶ Ikke bruk slipende svamper eller stålull som kan lage riper.
▶ Ikke bruk sterke, skurende, sand-, klorid- eller syreholdige rengjøringsmidler.

▶ Rengjør plastflater med en myk, ren klut, lunkent vann og litt oppvaskmiddel for hånd.
▶ Rengjør metallflater med en myk, ren klut, lunkent vann og litt oppvaskmiddel for hånd.
▶ Dreneringsåpning: Fjern eventuelt smuss med et tynt hjelpemiddel, for eksempel en bomullspinne.

10.6.4 Rengjøre utstyret

PASS PÅ
Usakkyndig rengjøring!
Skader på apparatet.
▶ Bruk utelukkende myke pussekluter og pH-nøytrale universalrengjøringsmidler.
▶ Ikke bruk slipende svamper eller stålull som kan lage riper.
▶ Ikke bruk sterke, skurende, sand-, klorid- eller syreholdige rengjøringsmidler.

Rengjøring med en myk, ren klut, lunkent vann og litt oppvaskmiddel:
- Delbare hyller*
- Skuffe

Rengjøring i oppvaskmaskin opptil 60 °C:
- Dørhylle
- Flaskeholder
- Holdedel delbare hyller*
- Egghylle*
- Smørboks
▶ Demonter utstyr: se aktuelt kapittel.
▶ Rengjør utstyret.

10.6.5 Etter rengjøringen

▶ Tørk av enheten og utstyrsdelene med en tørr klut
▶ Koble til strømkontakten og slå på enheten.
Når temperaturen er lav nok
▶ Legg inn matvarer.
▶ Gjenta rengjøringen regelmessig.

11 Kundehjelp

11.1 Tekniske data

Temperaturområde	
Kjøling	Hvis apparatet ditt har et display med temperaturvisning 2 °C, 4 °C, 6 °C, 8 °C, er temperaturområdet: 2 °C til 8 °C. Hvis apparatet ditt har et display med temperaturvisning 3 °C, 5 °C, 7 °C, 9 °C, er temperaturområdet: 3 °C til 9 °C.

Maksimal nedfrysningsmengde / 24 timer	
Frysedel*	se typeskilt under «Innfrysingsevne .../ 24 h» *

Belysning	
Energieffektivitetsklasse[1]	Lyskilde
Dette produktet inneholder en eller flere lyskilder med energieffektivitetsklasse G.	LED

[1] *Produktet kan inneholde lyskilder med forskjellige energieffektivitetsklasser. Den laveste energieffektivitetsklassen er angitt.*

11.2 Driftsstøy

Enheten avgir ulike driftslyder når den er i drift.
- Ved **lav kjøleeffekt** arbeider enheten energisparende, men i lengre tid. Lydstyrken er **lavere**.
- Ved **kraftig kjøleeffekt** kjøles matvarene raskere. Lydstyrken er **høyere**.

Eksempler:
- aktiverte funksjoner (se 8.2 Apparatfunksjoner)
- nylig innlagte matvarer
- høy omgivelsestemperatur
- åpen dør over lengre tid

Lyd	Mulig årsak	Lydtype
Boble- og plaskelyder	Kjølemiddel strømmer i kjølekretsen.	Normal arbeidslyd
Hvese- og vislelyder	Kjølemiddel sprutes inn i kjølekretsen.	Normal arbeidslyd
Brumming	Apparatet avkjøler. Lydstyrken avhenger av kjøleeffekten.	Normal arbeidslyd

Lyd	Mulig årsak	Lydtype
Klikking	Komponenter slås på og av.	Normal koblingslyd
Klapring eller summing	Ventiler eller luker er aktive.	Normal koblingslyd

Lyd	Mulig årsak	Lydtype	Utbedring
Vibrasjon	Uegnet oppbygging	Feillyd	Innrett enheten vannrett med stillingsføtter.
Klapring	Utrustning, Gjenstander inne i enheten	Feillyd	Fest utstyrsdeler. La det være avstand mellom gjenstandene.

11.3 Teknisk feil

Denne enheten er konstruert og produsert for å fungere optimalt og vare lenge Hvis det likevel skulle oppstå en feil under driften, bør du først undersøke om problemet skyldes en betjeningsfeil. I så fall må du selv dekke eventuelle kostnader, også under garantiperioden.

Du kan utbedre følgende feil selv.

11.3.1 Apparatfunksjon

Feil	Årsak	Løsning
Enheten fungerer ikke	→ Enheten er ikke slått på.	▶ Slå enheten på.
	→ Kontakten sitter ikke riktig p	▶ Kontroller kontakten
	→ Sikringen for strømuttaket har gått	▶ Kontroller sikringen
	→ Strømbrudd	▶ Hold enheten lukket ▶ Beskytte matvarer: Legg kjølepakker oppå maten, eller bruk en annen fryser hvis strømbruddet varer lenger.*
	→ Kuldeapparatkontakten sitter ikke riktig i apparatet.	▶ Kontroller kuldeapparatkontakten.
Temperaturen er ikke lav nok	→ Enhetens dør er ikke skikkelig lukket	▶ Lukk døren
	→ Det er ikke tilstrekkelig ventilasjon	▶ Frigjør ventilasjonsgitteret, og rengjør det.
	→ Omgivelsestemperaturen er for høy	▶ Problemløsning: (se 1.8 Klimaklasser)
	→ Enheten er åpnet for ofte eller for lenge	▶ Vent og se om temperaturen synker til riktig verdi av seg selv. Kontakt kundeservice hvis dette ikke er tilfellet. (se 11.4 Kundeservice)
	→ Temperaturen er ikke riktig innstilt	▶ Still inn en lavere temperatur, og kontroller på nytt etter 24 timer.
	→ Enheten står for nær en varmekilde (komfyr, varmeovn osv.).	▶ Flytt enheten eller varmekilden.
Apparatfunksjoner SabbathMode, EnergySaver, SuperFrost eller PartyMode kan ikke aktiveres.	→ TruAdapt er aktiv. TruAdapt er en funksjon, som automatisk optimerer driften av apparatet og alltid er aktiv i bakgrunnen.	▶ Aktiver funksjonene på nytt etter 1-2 timer.
Apparatet lager mer støy enn vanlig eller støyen slutter ikke.	→ Apparatet øker midlertidig kjøleeffekten for å bringe nylig lagret mat raskere til optimal lagringstemperatur. Hyppig åpning av døren kan også føre til høyere lyder. Dette kan føre til at driftslyder kan høres over lengre tid. Dette er normalt, og indikerer ikke en feilfunksjon. Den ekstra kjølingen støtter den optimale oppbevaringen av matvarene.	▶ Ingen tiltak nødvendig. Apparatet fungerer korrekt.
	→ Apparatdøren har blitt åpnet ofte eller over lengre tid. Dette gjør	▶ Øk temperaturen i apparatet.

* avhengig av modell og utstyr

Feil	Årsak	Løsning
Rim på skuffene i frysedelen eller i fryserommet	at mer fuktig luft kan komme inn i apparatet, som kan kondensere som rim på skuffene. I dette tilfellet trenger den automatiske avrimingsfunksjonen mer tid for å fjerne rimen. Dette påvirker ikke oppbevaringen av matvarene.	
Dørpakningen er defekt eller skal skiftes av andre grunner.	→ Dørpakningen kan skiftes ut. Den kan skiftes ut uten at du trenger noe verktøy.	▶ Kontakt kundeservice. (se 11.4 Kundeservice)
Enheten er tilrimet eller det danner seg kondensvann.	→ Dørpakningen kan ha sklidd ut av sporet.	▶ Kontroller at dørpakningen sitter som den skal i sporet.

11.3.2 Utrustning

Feil	Årsak	Løsning
Innvendig belysning lyser ikke.	→ Enheten er ikke slått på.	▶ Slå enheten på.
	→ Døren har vært åpen i mer enn 15 minutter.	▶ Det innvendige lyset slås automatisk av etter ca. 15 minutter når døren er åpen.
	→ LED-belysningen er ødelagt eller dekselet er skadet.	▶ Kontakt kundeservice. (se 11.4 Kundeservice)
Fryserommet kan ikke lukkes.*	→ Låsen er hektet fast ved åpnet dør.	▶ Betjen håndtaket på nytt.

11.4 Kundeservice

Kontroller først om du kan utbedre feilen selv (se 11 Kundehjelp) . Kontakt kundeservice hvis du ikke finner ut av problemet.

Adressen finner du i den vedlagte brosjyren «Liebherr-service» eller på home.liebherr.com/service.

ADVARSEL
Ikke-forskriftsmessig reparasjon!
Personskader.
- ▶ Reparasjoner og inngrep i enheten eller strømforsyningsdelene, som ikke uttrykkelig er nevnt i (se 10 Vedlikehold) , skal kun utføres av kundeservice.
- ▶ Hvis nettilkoblingsledningen er skadet, må den kun skiftes ut av produsenten, produsentens servicepersonell eller en annen person med tilsvarende kvalifikasjoner.
- ▶ Hvis apparatet har støpsel for enheter med liten varmeutvikling, er det tillatt for kunden å skifte det.

11.4.1 Kontakt kundeservice

Kontroller at følgende apparatinformasjon er tilgjengelig:

- ❑ Apparatbetegnelse (modell og indeks)
- ❑ Servicenr. (Service)
- ❑ Serienr. (S-nr.)

- ▶ Finn apparatinformasjon på typeskiltet. (se 11.5 Typeskilt)
- ▶ Skriv ned enhetsinformasjonen.
- ▶ Gi beskjed til kundeservice: Oppgi feil og apparatinformasjon.
- ▷ Dette sikrer rask og effektiv service
- ▶ Følg ytterligere instruksjoner fra kundeservice.

11.5 Typeskilt

Typeskiltet er nederst til venstre på innsiden av apparatet.

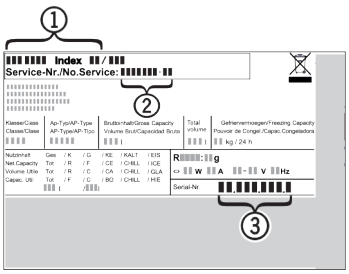

Fig. 60

(1) Enhetsbetegnelse
(2) Servicenr.
(3) Serienr.

▶ Avles informasjonen fra typeskiltet.

12 Sette ut av drift

- ▶ Tøm enheten.
- ▶ Slå av apparatet. (se Slå apparatet av og på)
- ▶ Trekk nettpluggen ut av stikkontakten.
- ▶ Fjern kuldeapparatkontakten om nødvendig: Trekk kuldeapparatkontakten ut av apparatpluggen, og flytt den samtidig til venstre og høyre.
- ▶ Rengjør apparatet. (se 10.6 Rengjøre apparatet)
- ▶ La døren stå åpen slik at man unngår stygg lukt.

Ved apparater uten frysedel: *

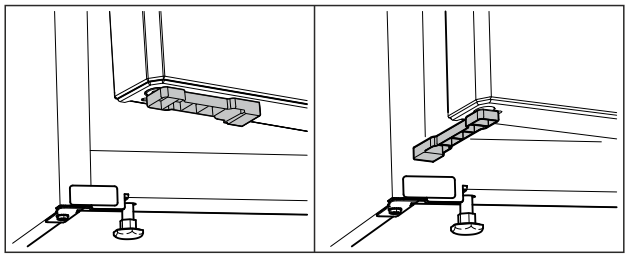

Fig. 61 *

▶ Installer døravstandsholderen fra tilbehørspakken nederst på døren.*
▶ Drei døravstandsholderen med 90°. (se Fig. 61) *
▶ Lukk apparatdøren: Len apparatdøren mot døravstandsholderen.*
▷ Apparatdøren forblir åpnet.*

Ved apparater med frysedel: *
▶ Åpne døren til frysedelen.*
▶ Lukk apparatdøren: Len apparatdøren mot døren til frysedelen.*
▷ Apparatdøren forblir åpnet.*

13 Kassering

Sørg for at følgende forutsetninger er oppfylt:

❑ Betydning til symbolene på apparatet er kjent.
❑ Merknader for kassering er kjent. (se 1.6 Avhendingsinstruksjoner)

13.1 Forberede apparatet for avhending

▶ Sett apparatet ut av drift. (se 12 Sette ut av drift)

13.2 Miljøvennlig avhending av apparatet

ADVARSEL
Fare for brann på grunn av utslipp av kuldemiddel og olje!
Kuldemiddelet som brukes, er miljøvennlig, men brennbart. Oljen som brukes, er også brennbar. Kuldemiddel og olje som lekker ut kan antennes hvis konsentrasjonen er tilstrekkelig høy og kommer i kontakt med en ekstern varmekilde.
▶ Ikke skad rørledningene til kuldemiddelkretsens og kompressoren.

▶ Vær oppmerksom på merknadene om transport av apparatet. (se 3.5 Transportere apparatet)
▶ Transporter apparatet uten å skade det.
▶ Avhend apparatet i henhold til spesifikasjonene.

Scan QR Code and find digital operating and installation instructions.



home.liebherr.com

20261104 7086809-00

Liebherr-Hausgeräte Marica EOOD
Bezirk Plovdiv
4202 Radinovo
Bulgarien