Brugs- og monta-gevejledning



DA **ORIGINAL DRIFTSVEJLEDNING**

LIEBHERR

Indhold

1 Generelle sikkerhedsoplysninger 3
1.1 Tilsigtet brug 3
1.2 Forudsigeligt misbrug 3
1.3 Brugergruppe 3
1.4 Advarsler - Farer for brugeren 3
1.5 Funktionsfejl, skader og reparation 4
1.6 Bortskaffelse 4
1.7 Overensstemmelse 4
1.8 Klimaklasser 4
1.9 SVHC-stoffer jf. REACH-forordning 4
1.10 EPREL-database 4
1.11 Open-source-licenser 4
1.12 Produkt-cybersikkerhed 4
1.13 Reservedele 4
1.14 Advarselstrin 5

2 Oversigt over apparatet 5
2.1 Leveringsomfang 5
2.2 Oversigt over køle-/fryseskab og udstyr 5

3 Installation og tilslutning 5
3.1 Installationsforhold 5
3.2 Enhedens mål 6
3.3 Krav til ventilation 6
3.4 Tilslutningsmål for strømforsyningen 6
3.5 Transport af enheden 6
3.6 Udpakning af skabet 7
3.7 Aftagelig bordplade 7
3.8 Ændring af hængslingsside 7
3.9 Montering af vægafstandsholdere 10
3.10 Opstilling af apparat 11
3.11 Installation af flere enheder 11
3.12 Skub enheden ind under en køkkenbordplade 11
3.13 Efter opstilling 12
3.14 Tilslutning af apparatet til strømforsyningen 12
3.15 Bortskafning af emballagen 13

4 Sådan fungerer displayet 13
4.1 Navigation med touch-knap og symbolforklaring 13
4.2 Menuer 13

5 Idriftsættelse 14
5.1 Tænding af apparat (første ibrugtagning) 14

6 Opbevaring 15
6.1 Henvisninger angående opbevaring 15
6.2 Kølesektion 15
6.3 4-stjernet fryser* 15
6.4 Opbevaringstider 15

7 Energibesparelse 15

8 Betjening 16
8.1 Betjenings- og visningselementer 16
8.1.1 Temperaturvisning/statusvisning 16
8.1.2 LED-adfærd 16
8.1.3 Akustiske signaler 16
8.2 Apparatets funktioner 16
8.2.1 Bemærkninger om apparatets funktioner 16
Slukning og tænding af apparatet 17
Temperatur 17
SuperCool* 17
SabbathMode 18
Indtastningsspærre 18
Demotilstand 18
Nulstilling til fabriksindstillinger 19
8.3 Meddelelser 19
8.3.1 Afslutning af meddelelser 19

9 Udstyr 19
9.1 4-stjernet frostboks* 19
9.2 Dørhylder 19
9.3 Skuffer 20
9.5 Smørboks 21
9.6 Æggebakke* 21
9.7 Flaskeholder 21

10 Service 21
10.1 Demontering af dørhylde 21
10.2 Montering af dørhylde 22
10.3 Adskillelse/montering af udtrækssystemer 22
10.4 Afrimning af apparatet 22
10.5 Manuel afrimning af frostboks* 22
10.6 Rengøring af skabet 22

11 Kundeservice 23
11.1 Tekniske data 23
11.2 Driftsstøj 23
11.3 Teknisk fejl 24
11.4 Kundeservice 25
11.5 Typeskilt 25

12 Sæt ud af drift 25

13 Bortskaffelse 26
13.1 Forberedelse af enheden til bortskaffelse 26
13.2 Miljøvenlig bortskaffelse af enheden 26

Producenten arbejder løbende på at videreudvikle alle typer og modeller. Derfor beder vi om din forståelse for, at vi er nødt til at forbeholde os ret til ændringer hvad angår form, udstyr og teknik.

Symbol	Forklaring
	**Læs vejledningen** Få at lære alle fordelene ved dit nye apparat at kende bedes du læse henvisningerne i denne vejledning grundigt igennem.
	**Yderligere oplysninger findes på internettet** Den digitale vejledning med supplerende oplysninger og på flere sprog kan findes online ved hjælp af QR-koden på forsiden af vejledningen eller ved at angive servicenummeret på **home.liebherr.com/fridge-manuals**. Servicenummeret kan findes på typeskiltet: 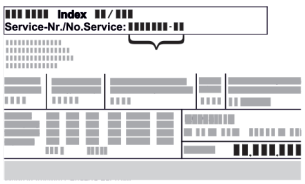 *Fig.* Vejledende illustration
	**Kontrollér apparatet** Kontrollér alle dele for transportskader. Henvend dig til forhandleren eller kundeservice i tilfælde af klager.
	**Afvigelser** Vejledningen gælder for flere modeller, derfor kan forekomme afvigelser. Afsnit, der kun gælder for bestemte enheder, er mærket med en stjerne (*).

Symbol	Forklaring
	**Handlingsanvisninger og handlingsresultater** Handlingsanvisninger er mærket med ▶. Handlingsresultater er mærket med en ▷.
	**Videoer** Du kan finde videoer om apparaterne på YouTube-kanalen hos Liebherr-Hausgeräte.

Open-Source-licenser:

Enheden indeholder softwarekomponenter, der bruger open source-licenser. Information om anvendte open-Source-licenser kan hentes hér: **home.liebherr.com/open-source-licences**

Denne brugerinformation gælder for følgende enheder:

R..	10.. / 12.. / 14..
TK	12Ve00 / 12Ve01 / 14Ve00 / 14Ve01 / 14Vd00 / 14Vd01 / 14Vddg01 / 14Vddg00

1 Generelle sikkerhedsoplysninger

Opbevar denne brugerinformation omhyggeligt, så den altid er inden for umiddelbar rækkevidde.

Hvis du giver enheden videre, bedes du give denne brugerinformation videre til eventuelle efterfølgende ejere.

Af hensyn til korrekt og sikker brug af enheden bedes du læse denne brugerinformation omhyggeligt inden installation og brug. Følg altid de heri indeholdte instruktioner, sikkerhedsoplysninger og advarsler. De er vigtige, for at du kan installere og betjene enheden sikkert og korrekt.

1.1 Tilsigtet brug

- Denne enhed er beregnet til husholdningsbrug og til lignende anvendelsesformål som f.eks.:
  - I personalekøkkenområder i butikker, på kontorer og i andre arbejdsområder
  - I landbrugsmiljøer og af gæster på hoteller, moteller og andre overnatningssteder
  - I morgenmadspensioner
  - i forbindelse med catering og lignende service inden for engroshandlen
- Yderligere anvendelsesformål:
  - Denne enhed er ikke egnet til nedfrysning af fødevarer.*
  - Enhver anden form for brug er ikke tilladt.

1.2 Forudsigeligt misbrug

Det er udtrykkeligt forbudt at bruge produktet til følgende formål:

- Opbevaring og køling af:
  - kemisk ustabile, brændbare eller ætsende stoffer
  - eksplosive stoffer som f.eks. aerosolbeholdere med brandbar drivgas
  - medikamenter, blodplasma, laboratoriepræparater eller lignende stoffer og produkter iht. direktivet om medicinsk udstyr 2007/47/EF
- brug i eksplosionsfarlige områder

Misbrug af enheden medfører, at opbevarede fødevarer tager skade eller fordærves.

1.3 Brugergruppe

- Denne enhed må ikke anvendes af personer (herunder børn) med nedsatte fysiske, sensoriske eller mentale evner eller manglende erfaring og viden, medmindre disse er under opsyn af en person, der er ansvarlig for deres sikkerhed, eller medmindre de er blevet forklaret brugen af enheden. Børn bør være under opsyn for at sikre, at de ikke leger med enheden.
- Børn fra 3 til 8 år må tage varer ud af og sætte varer ind i køle-/fryseenheden.

1.4 Advarsler - Farer for brugeren

- ADVARSEL: Hold ventilationsåbningerne i enhedens kabinet eller i indbyggede komponenter fri for forhindringer.
- ADVARSEL: Til acceleration af afrimningsprocessen må der ikke anvendes andre mekaniske enheder eller andre midler end dem, der anbefales af producenten.
- ADVARSEL: Undgå at beskadige kølemiddelkredsløbet.
- ADVARSEL: Brug ikke elektriske apparater i køle-/fryserummet, som ikke overholder det design, der anbefales af producenten.
- ADVARSEL: Pas på, at elledningen ikke kommer i klemme eller beskadiges under opstilling af enheden.
- ADVARSEL: Placer ikke mobile multistikkontakter eller elnetdele på bagsiden af enheden.

Efter installationen skal det stadig være muligt at frakoble enheden fra elnettet.

- Tilgængeligt netstik (over, under eller ved siden af enheden)
- Udløsning af sikringen i bygningsinstallationen i overensstemmelse med installationsforskrifterne.



ADVARSEL: Brandfare/brandfarlige stoffer.

Symbolet findes på kompressoren og kan også være afbildet andre steder på enheden. Det indikerer den fare, som brandfarlige stoffer udgør. Mærkaten må ikke fjernes.

- Jo mere kølemiddel der er i enheden, desto større skal det rum være, hvor enheden står. Hvis enheden lækker, kan der opstå en brandbar gas-luft-blanding, hvis installationsrummet er for lille. Pr. 8 g kølemiddel skal installationsrummet være mindst 1 m^3. Oplysninger om kølemidlet findes på typeskiltet på indersiden af enheden.
- Overflader, der kan komme i kontakt med fødevarer og tilgængelige afløbssystemer, skal rengøres med jævne mellemrum.
- Råt kød eller rå fisk skal emballeres i rene, lukkede beholdere. Dermed forhindres det, at kød eller fisk kommer i kontakt med andre fødevarer eller drypper på dem.
- Hvis køle-/fryseenheden skal stå tom i længere tid, skal man slukke for enheden, afrime den, rengøre den, og lade døren stå åben for at forhindre mugdannelse.
- Undgå længerevarende hudkontakt med kolde overflader eller kølevarer. Brug f.eks. handsker som værnemiddel.
- Alkoholiske drikkevarer eller andre beholdere med alkohol må kun opbevares i skabet, hvis de er lukket tæt. Evt. udtrædende alkohol kan blive antændt vha. elektriske komponenter.
- Åbn kun døren i kort tid. Således forhindres det, at temperaturen stiger i enhedens indre.
- Ræk ikke fingrene ind mellem dør og enhed under åbning og lukning. Fingrene kan komme i klemme.
- Der må ikke placeres genstande på den forreste del af den nederste glasplade for at sikre, at enhedens dør kan lukke korrekt. (se 6.2 Kølesektion) (se 9.2 Dørhylder)

- ADVARSEL: Denne enhed skal fastgøres som beskrevet i brugsanvisningen for at forhindre farer som følge af utilstrækkelig stabilitet.
- Følg instruktionerne for opstilling og tilslutning. (se 3 Installation og tilslutning)

1.5 Funktionsfejl, skader og reparation

- Nettilslutning med IEC-stik:
  Hvis elledningen til denne enhed bliver beskadiget, skal den udskiftes med en speciel elledning, der kan rekvireres hos producenten eller dennes kundeservice. Udskiftningen kan foretages af kunden selv.
- Reparation af og indgreb i enheden må kun udføres af kundeservice eller andet behørigt uddannet fagpersonale.
- I tilfælde af funktionsfejl eller fejl på enheden skal elledningen tages ud af stikkontakten, eller sikringen skal slås fra. Tag altid fat i selve stikket, når elledningen skal trækkes ud af stikkontakten. Træk ikke i kablet.

1.6 Bortskaffelse



Symbolet med den overstregede skraldespand angiver, at enheden ikke må bortskaffes sammen med usorteret husholdningsaffald og skal afleveres separat. Den indeholder værdifulde materialer og kan genbruges.



Symbolet kan findes på kompressoren. Det refererer til olien i kompressoren og gør opmærksom på følgende fare: **Man kan dø af det, hvis den sluges eller trænger ned i luftvejene.** Denne anvisning gælder kun i forbindelse med genbrug (recycling). Normalt er der ingen fare.



Denne eller lignende mærkater kan befinde sig på bagsiden af enheden. Den gør opmærksom på, at der findes vakuumisoleringspaneler (VIP) eller perlitpaneler i døren og/eller kabinettet. Denne anvisning gælder kun i forbindelse med genbrug (recycling). Mærkaten må ikke fjernes.

- Gamle køle-fryse-kombinationer skal derfor bortskaffes korrekt iht. de lokale forskrifter og love. Kølekredsløbet i den gamle køle-fryse-kombination må ikke beskadiges, når den transporteres væk, så det indeholdte kølemiddel (oplysninger på typeskiltet) og olien ikke kan undvige ukontrolleret.
- For Tyskland: Enheden kan bortskaffes gratis på lokale genbrugsstationer via klasse 1-opsamlingsbeholderne. Ved køb af en ny køle-/fryseenhed og et salgsareal > 400 m^2 vil forhandleren også tage den gamle enhed tilbage uden beregning.
- EU: Kontakt de lokale myndigheder for at få oplysninger om, hvordan du bortskaffer gamle apparater.

1.7 Overensstemmelse

Kølemiddelkredsløbets tæthed er kontrolleret. Enheden overholder de relevante sikkerhedsbestemmelser og direktiver.

Den fulde tekst af EU-overensstemmelseserklæringen kan fås på følgende internetadresse: www.liebherr.com

1.8 Klimaklasser

Køle-fryse-kombinationen er beregnet til at blive brugt ved begrænsede omgivelsestemperaturer afhængigt af klimaklassen. Klimaklassen, der passer til dit køle-/fryseskab, står på typeskiltet.

Bemærk

▶ Overhold de angivne omgivelsestemperaturer af hensyn til korrekt drift.

Klimaklasse	til omgivelsestemperaturer fra
SN	10 °C til 32 °C
N	16 °C til 32 °C
ST	16 °C til 38 °C
T	16 °C til 43 °C
SN-ST	10 °C til 38 °C
SN-T	10 °C til 43 °C

1.9 SVHC-stoffer jf. REACH-forordning

- Via nedenstående link kan man kontrollere, om enheden indeholder SVHC-stoffer jf. REACH-forordningen: https://go.liebherr.com/z3eewm

1.10 EPREL-database

- Fra den 1. marts 2021 kan oplysninger om energimærkning og krav til miljøvenligt design findes i den europæiske produktdatabase (EPREL). Man kan få adgang til produktdatabasen via følgende link https://eprel.ec.europa.eu/. Her bliver man bedt om at indtaste modellens ID. Modellens ID findes på typeskiltet.

1.11 Open-source-licenser

- Enheden indeholder softwarekomponenter, der bruger open-source-licenser. Information om anvendte open-source-licenser kan rekvireres hér: home.liebherr.com/open-source-licences

1.12 Produkt-cybersikkerhed

- Denne enhed har fjernovervågnings- eller styringsfunktioner i forbindelse med det digitale produktmiljø hos Liebherr-Hausgeräte. Disse funktioner er beskyttet af passende sikkerhedsforanstaltninger. Brugeren er ansvarlig for at sikre et passende beskyttet netværksmiljø, så netværksfunktioner kan bruges sikkert. Ved brug af tredjepartssystemer via leverede grænseflader (API'er) er Liebherr-Hausgerätes sikkerhedssupport begrænset til enheden og Liebherr-Hausgerätes digitale produktmiljø. Information om produkt-cybersikkerhed kan du finde på: www.liebherr.com/psirt
  Dér kan du også rapportere potentielle sikkerhedsbrister. Liebherr leverer sikkerhedsopdateringer til denne enhed i en periode på 10 år fra markedsføringsdatoen. Sikkerhedsopdateringer leveres via det digitale produktmiljø hos Liebherr-Hausgeräte. For at modtage sikkerhedsopdateringer skal du registrere dig i SmartDevice-appen eller i SmartMonitoring og tilslutte enheden til Liebherr-Hausgerätes digitale produktmiljø.

1.13 Reservedele

- Tilgængeligheden af reservedele til udstyrets funktionsdele og lagerdele er 15 år.

1.14 Advarselstrin

FARE	Markerer en umiddelbart farlig situation, der fører til alvorlige personskader, evt. med døden til følge, hvis den ikke undgås.
ADVARSEL	Markerer en umiddelbart farlig situation, der kan føre til alvorlige personskader, evt. med døden til følge, hvis den ikke undgås.
FORSIGTIG	Markerer en farlig situation, der kan føre til lettere eller moderate personskader, hvis den ikke undgås.
PAS PÅ	Markerer en farlig situation, der kan føre til materielle skader, hvis den ikke undgås.
Bemærk	Markerer nyttige henvisninger og tips.

2 Oversigt over apparatet

2.1 Leveringsomfang

Kontrollér alle dele for transportskader. Hvis du har nogen klager, skal du kontakte forhandleren eller kundeservice. (se 11.4 Kundeservice)

Leveringen omfatter følgende dele:

- Gulvmodel
- Udstyr (afhængigt af model)
- Monteringsmateriale (afhængigt af model)
- „Quick Start Guide“
- „Installation Guide“*
- Servicebrochure

2.2 Oversigt over køle-/fryseskab og udstyr

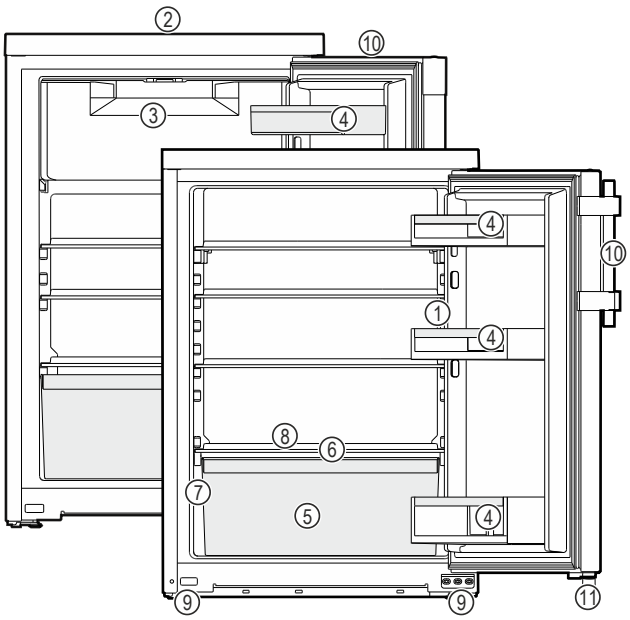

Fig. 1 Vejledende illustration

(1) Betjeningselementer, belysning
(2) Ventilationsåbning
(3) Fryser*
(4) Dørhylde
(5) Grøntsagsrum/Easy-Fresh-Safe*
(6) Låg EasyFresh-Safe*
(7) Typeskilt
(8) Afløbsrende for optøningsvand
(9) Justerbare fødder (foran)
(10) Håndtag/forsænket greb*
(11) Afstandsdel*

3 Installation og tilslutning

3.1 Installationsforhold

Installationsforholdene er afgørende for at sikre, at man kan betjene enheden sikkert, effektivt og fejlfrit.

- Overhold alle sikkerhedsanvisningerne.
- Vær opmærksom på installationssted og position i rummet.

ADVARSEL
Brandfare gennem forkert opstilling!
Hvis et netkabel eller et stik berører apparatets bagside, kan apparatets vibrationer beskadige netkablet eller stikket, så der opstår en kortslutning.

▶ Sørg for, at der ikke kommer et netkabel i klemme under apparatet, når du opstiller det.
▶ Stil apparatet op på en sådan måde, at det ikke rører ved nogen stik eller strømkabler.
▶ Slut ikke apparater til stikdåser i området omkring bagsiden af apparatet.
▶ Multistikdåser eller strømskinner samt andre elektroniske apparater (som f.eks. halogentransformere) må **ikke** anbringes og drives på bagsiden af apparater.

ADVARSEL
Brandfare på grund af fugt!
Når spændingsførende dele eller strømledningen bliver fugtige, kan der opstå en kortslutning.

▶ Apparatet er konstrueret til brug i lukkede rum. Apparatet må ikke benyttes i det fri, i fugtige omgivelser eller hvor det er udsat for stænkvand.

ADVARSEL
Brandfare pga. udløbende kølemiddel og olie!
Det indeholdte kølemiddel er miljøvenligt, men brændbart. Den indeholdte olie er ligeledes brændbar. Udløbende kølemiddel og olie kan antændes i passende høje koncentrationer og i kontakt med eksterne varmekilder.

▶ Kølekredsløbets rørledninger og kompressorer må ikke beskadiges.

3.1.1 Installationssted

- Enheden må kun installeres og benyttes i lukkede rum.
- Det optimale installationssted er et tørt og godt ventileret rum.
- Hvis enheden installeres i et meget fugtigt miljø, kan der dannes kondensvand på ydersiden af enheden. Sørg altid for god ventilation på installationsstedet.
- Jo mere kølemiddel der er i enheden, desto større skal det rum være, hvor enheden står. Hvis enheden lækker, kan der opstå en brandbar gas-luft-blanding, hvis installationsrummet er for lille. Pr. 8 g kølemiddel skal installationsrummet være mindst 1 m^3. Oplysninger om kølemidlet findes på typeskiltet på indersiden af enheden.
- Gulvet på installationsstedet skal være vandret og jævnt.

3.1.2 Position i rummet

- Enheden må ikke installeres i områder med direkte sollys eller ved siden af varmeapparater el.lign.
- Man kan installere enheden lige ved siden af en ovn.
- Hvis man installerer enheden lige ved siden af en ovn, kan energiforbruget stige minimalt. Dette afhænger af ovnens brugsvarighed og -intensitet.
- Installér enheden med bagsiden op ad væggen, og brug vedlagte vægafstandsholdere (se nedenfor) til at fastgøre den direkte til væggen.
- Enheden må ikke benyttes i eksplosionsfarlige områder.

3.1.3 Indskubning under bordplade

- Man kan skubbe enheden ind under en bortplade. (se 3.12 Skub enheden ind under en køkkenbordplade)

3.2 Enhedens mål

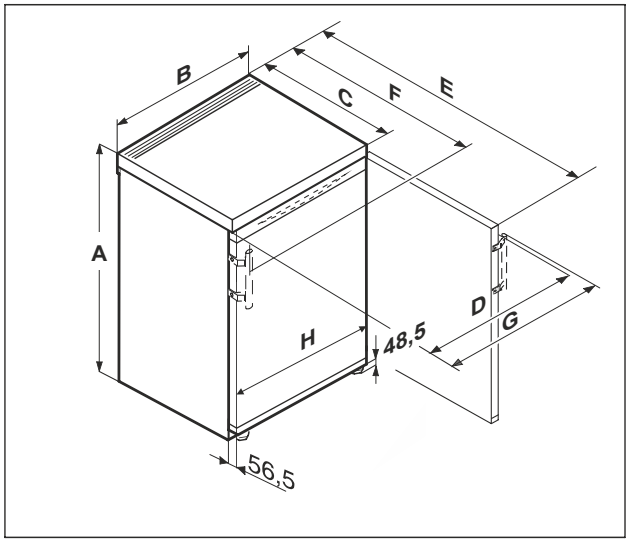

Fig. 2 Vejledende illustration

R.. 10..*	
A (mm)	680
B (mm)	550
C (mm)	607[x]
D (mm)	547
E (mm)	1106[x]
H (mm)	547

Til enheder med forsænket greb

R..12.. / TK 12Ve00 / TK 12Ve01*	
A (mm)	850
B (mm)	500
C (mm)	607[x]
D (mm)	497
E (mm)	1056[x]
H (mm)	497

Til enheder med forsænket greb

TK 14Ve00 / TK 14Ve01 / TK 14Vd00 / TK 14Vd01*	
A (mm)	850
B (mm)	550
C (mm)	607[x]
D (mm)	547
E (mm)	1106[x]
H (mm)	547

Til enheder med forsænket greb

R..14.. / TK 14Vddg00 / TK 14Vddg01*	
A (mm)	850
B (mm)	550
C (mm)	607[x]
D (mm)	545
E (mm)	1112[x]
F (mm)	648[x]
G (mm)	589
H (mm)	547

Til enheder med håndtag

[x] På apparater med medfølgende vægafstandsholdere øges målet med 35 mm. (se 3.9 Montering af vægafstandsholdere)

3.3 Krav til ventilation

VIGTIGT
Risiko for beskadigelse pga. overophedning som følge af utilstrækkelig ventilation!
Ved for ringe ventilation kan kompressoren blive beskadiget.
▶ Sørg for tilstrækkelig ventilation.
▶ Overhold kravene for ventilation.

Hvis enheden integreres i et køkkenelement, skal følgende ventilationskrav altid overholdes:*

- Som hovedregel gælder følgende: jo større ventilationsarealet er, desto mindre energi bruger køle-/fryseskabet.*

3.4 Tilslutningsmål for strømforsyningen

Tilslutningen til strømforsyningen sidder på bagsiden af hvidevaren. For at tilslutte din hvidevare sikkert skal du sørge for, at følgende krav er opfyldt:

❑ Målene for korrekt strømtilslutning er kendt og overholdt. Se nedenstående tabel.
❑ Tilslutning til strømforsyningen i henhold til instruktionerne. (se 3.14 Tilslutning af apparatet til strømforsyningen)

3.5 Transport af enheden

3.5.1 Transport af enheden til første ibrugtagning

Kontrollér, at følgende forudsætninger er opfyldt:

❑ Enheden er emballeret.
❑ Enheden står oprejst.

▶ Enheden skal transporteres af to personer.
▶ Udpak enheden. (se 3.6 Udpakning af skabet)

3.5.2 Transport af enheden efter første ibrugtagning

Følg instruktionerne nedenfor, hvis enheden skal transporteres eller flyttes igen efter første ibrugtagning.

Kontrollér, at følgende forudsætninger er opfyldt:

- ❑ Enheden er tømt.
- ❑ Enheden står oprejst.
- ❑ Enhed med dør(e): Døren er sikret mod utilsigtet åbning.
- ❑ Enhed med udtræksvogn: Udtræksvognen er sikret mod utilsigtet åbning.
- ❑ Enhed med justerbare fødder: Justerbare fødder er skruet ind.

▶ Enheden skal transporteres af to personer.

Efter transport:

▶ Skru de justerbare fødder af enheden.
▶ Indjuster enheden.

3.6 Udpakning af skabet

VIGTIGT
Fare for beskadigelse hvis enheden flyttes!
Hvis man flytter enheden på gulvet uden beskyttelse, kan enheden beskadige gulvet.

▶ Tildæk gulvet tilstrækkeligt, før emballagen fjernes fra enheden.

▶ Kontrollér enhed og emballage: Ved mistanke om transportskader skal man kontakte leverandøren, inden enheden tilsluttes.

VIGTIGT
Materielle skader forårsaget af spidse eller skarpe genstande!
Brug af spidse eller skarpe genstande, når du fjerner emballagen, kan beskadige enheden.

▶ Brug ikke spidse eller skarpe genstande til at fjerne emballagemateriale.

▶ Fjern emballagemateriale.
▶ Enheden er opstillet i den rigtige position: Fjern beskyttelsesfolien fra dør og sidevægge.

3.7 Aftagelig bordplade

Enhedens bordplade kan tages af. Hvis man ønsker at indskyde bord-enheden under en køkkenbordplade, skal man tage bordpladen af. (se 3.12 Skub enheden ind under en køkkenbordplade)

3.7.1 Afmontering af bordplade

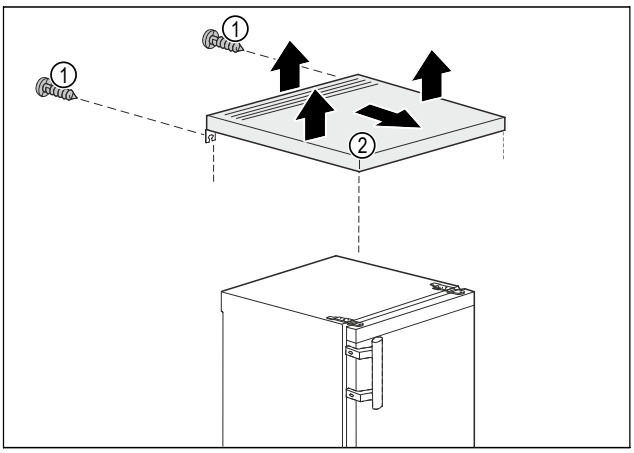

Fig. 3

▶ Skruer *Fig. 3 (1)* fjernes på bagsiden.
▶ Løft bordpladen *Fig. 3 (2)* bagtil.
▶ Skub bordpladen *Fig. 3 (2)* fremad.
▶ Tag bordpladen *Fig. 3 (2)* af opefter.
▷ Bordpladen *Fig. 3 (2)* er afmonteret.

3.7.2 Montering af bordplade

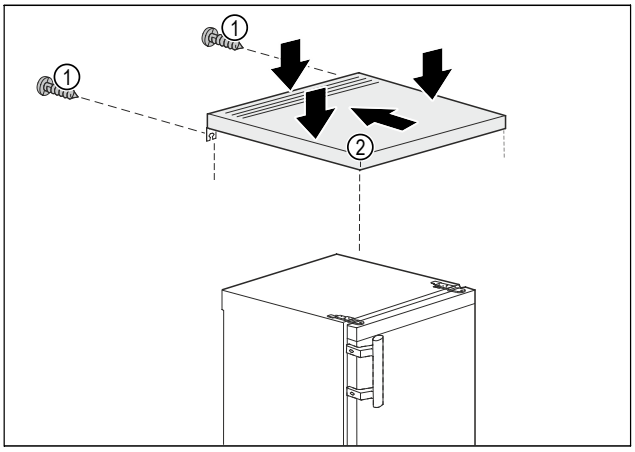

Fig. 4

▶ Læg bordpladen *Fig. 4 (2)* på enheden.
▶ Skub bordpladen *Fig. 4 (2)* tilbage.
▶ Tryk bordpladen *Fig. 4 (2)* ned bagpå.
▶ Skru skruerne *Fig. 4 (1)* fast på bagsiden.
▷ Bordpladen *Fig. 4 (2)* er monteret.

3.8 Ændring af hængslingsside

Værktøj

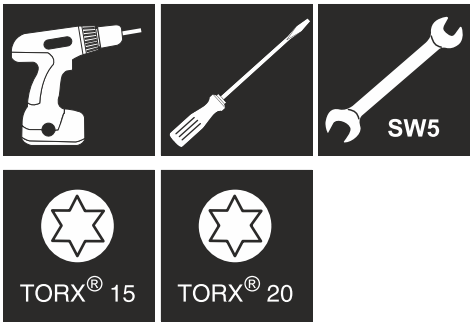

ADVARSEL
Fare for kvæstelser, hvis døren falder af!
Hvis hængseldelene ikke er skruet tilstrækkeligt fast, kan døren falde af. Dette kan forårsage alvorlige kvæstelser.
Desuden lukker døren måske ikke, så apparatet ikke køler korrekt.

▶ Skru hængselkonsollerne/lejeboltene fast med 4 Nm.
▶ Kontrollér alle skruer, og efterspænd eventuelt.

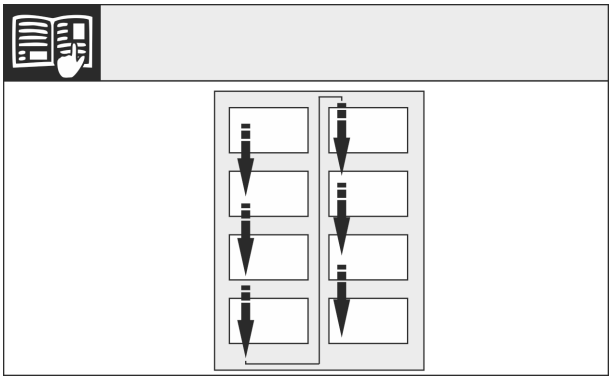

Fig. 5

Vær opmærksom på læseretningen.

3.8.1 Forberedelse

Bemærk
▶ Tag fødevarerne ud af rummene i døren, inden du tager døren af, så de ikke falder ud.

▶ Apparatet vippes bagud af to personer.
På enheder uden 4-stjernet fryser:*
▶ Nederst til venstre tages afstandsdelen *(13)* ud af døren.*

3.8.2 Løsning af nederste hængselsdele

FORSIGTIG
Fare for personskader pga. udad-vippende dør!
Når man fjerner bolten fuldstændigt fra døren, kan denne vippe ud og forårsage personskader.
▶ Hold fast i døren, før du fjerner bolten.

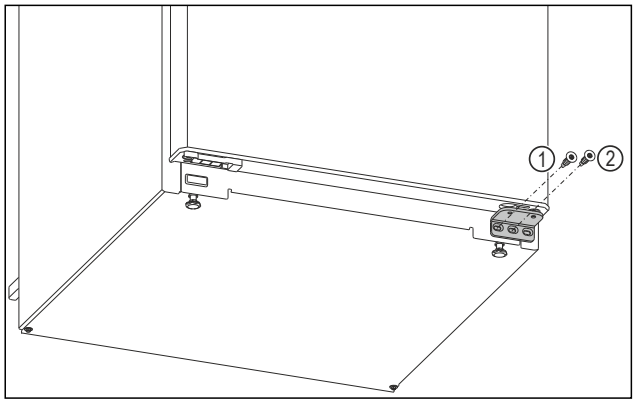

Fig. 6
▶ Skru den inderste skrue på det nederste lejebeslag af med en Torx 20-skruetrækker. *Fig. 6 (1)*
▶ Skru den midterste skrue på det nederste lejebeslag af med en Torx 20-skruetrækker. *Fig. 6 (2)*
▶ Læg skruerne til side.

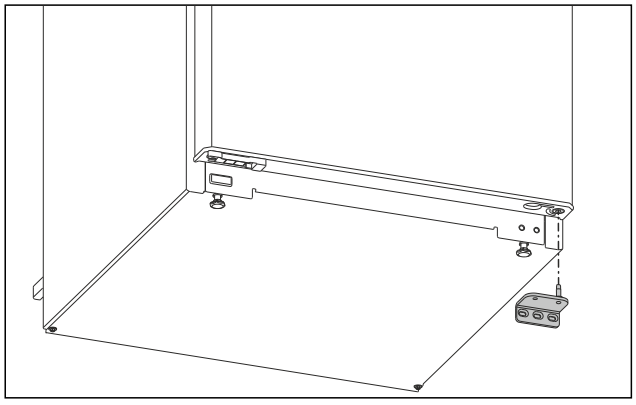

Fig. 7
▶ Tag hængslet af nedefter. (se Fig. 7)
▶ Læg hængslet til side.

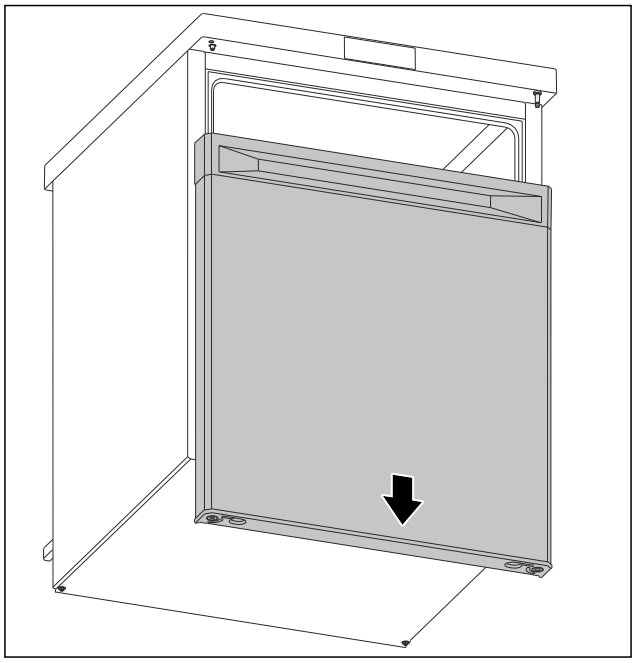

Fig. 8
▶ Tag døren af nedefter. (se Fig. 8)
▶ Stil døren til side.

3.8.3 Forberedelse af dør

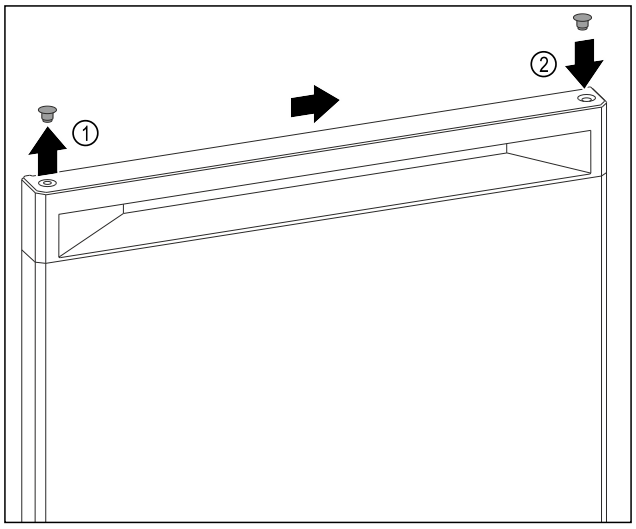

Fig. 9
▶ Løft forsigtigt dækproppen på dørens overside *Fig. 9 (1)* af ved hjælp af en kærvskruetrækker.
▶ Indsæt dækproppen på den modsatte side. *Fig. 9 (2)*

3.8.4 Flytning af greb*

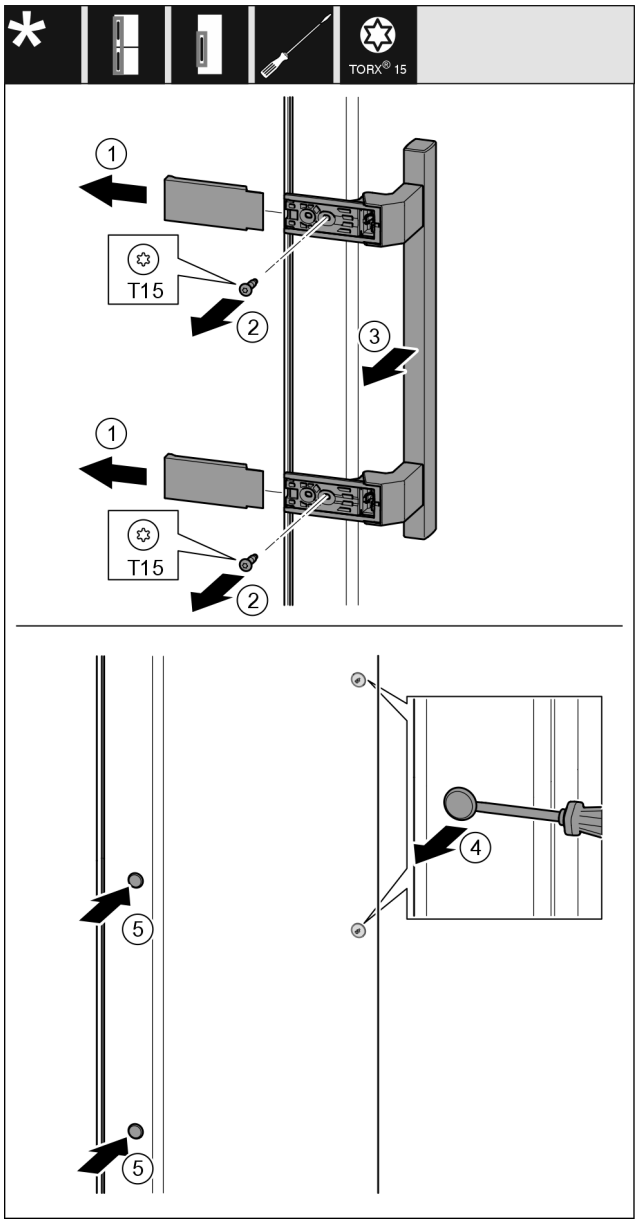

Fig. 10

- ▶ Træk afdækningen af. *Fig. 10 (1)*
- ▶ Skru skruerne af med en Torx 15-skruetrækker. *Fig. 10 (2)*
- ▶ Tag grebet af. *Fig. 10 (3)*
- ▶ Løft forsigtigt sideproppen af med en kærvskruetrækker, og træk den ud. *Fig. 10 (4)*
- ▶ Indsæt proppen igen på den anden side. *Fig. 10 (5)*

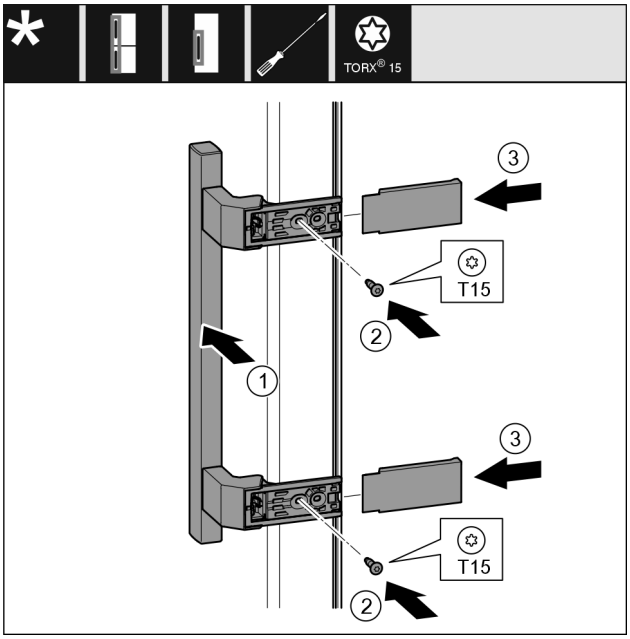

Fig. 11

- ▶ Indsæt grebet på den modsatte side. *Fig. 11 (1)*
- ▷ Skruehullerne skal ligge nøjagtigt over for hinanden.
- ▶ Skru skruerne fast med en T15-skruetrækker. *Fig. 11 (2)*
- ▶ Sæt sideafdækningerne på i siden, og skub dem på plads. *Fig. 11 (3)*
- ▷ Sørg for, at de går rigtig i hak.

3.8.5 Flytning af nederste hængselsdele

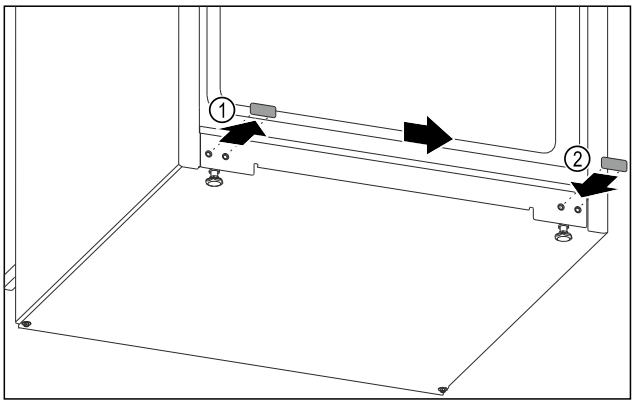

Fig. 12

- ▶ Løft forsigtigt dækproppen af på apparatets underside med en kærvskruetrækker.
- ▶ Træk dækproppen ud. *Fig. 12 (1)*
- ▶ Indsæt dækproppen på den modsatte side. *Fig. 12 (2)*

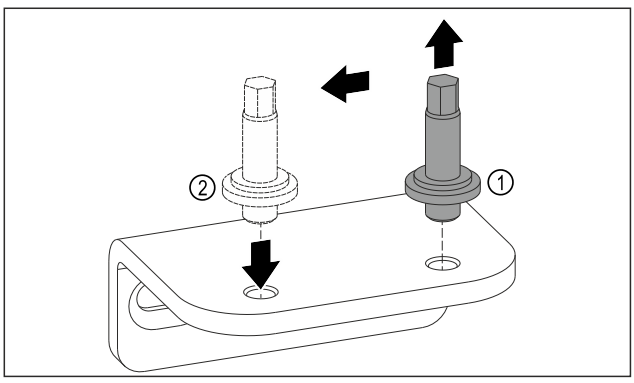

Fig. 13

- ▶ Skru bolten afdet nederste hængsel med en SW5-unbrakonøgle. *Fig. 13 (1)*
- ▶ Indsæt bolten på den modsatte side. *Fig. 13 (2)*

▶ Skru bolten fast med en SW5-unbrakonøgle.

3.8.6 Flytning af øverste hængselsdele

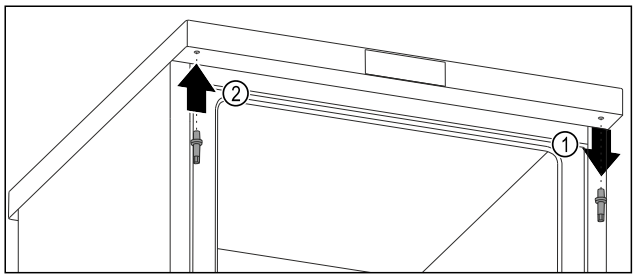

Fig. 14

▶ Skru den øverste bolt af med unbrakonøgle. *Fig. 14 (1)*
▶ Indsæt bolten fast på den modsatte side med unbrakonøgle. *Fig. 14 (2)*

3.8.7 Montering af dør

ADVARSEL
Fare for kvæstelser, hvis døren falder af!
Hvis hængseldelene ikke er skruet tilstrækkeligt fast, kan døren falde af. Dette kan forårsage alvorlige kvæstelser. Desuden lukker døren måske ikke, så apparatet ikke køler korrekt.
▶ Skru hængselkonsollerne fast med 4 Nm.
▶ Kontrollér alle skruer, og efterspænd eventuelt.

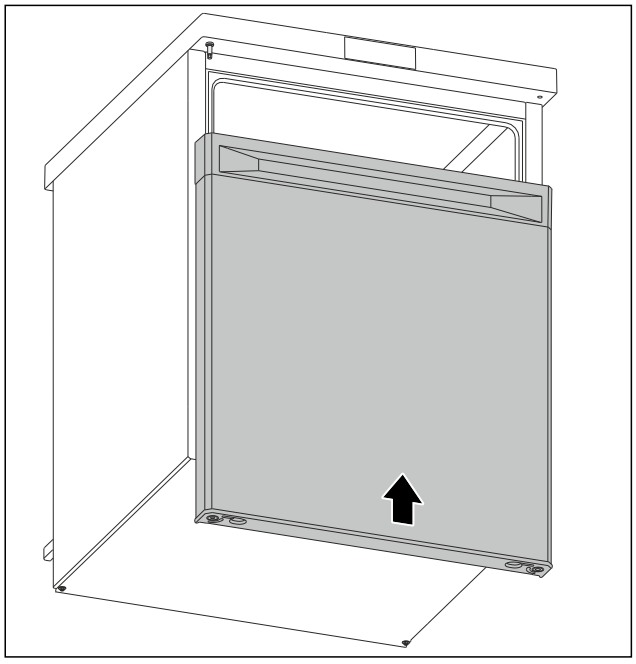

Fig. 15

▶ Når døren er lukket, skubbes den på den øverste bolt. (se Fig. 15)

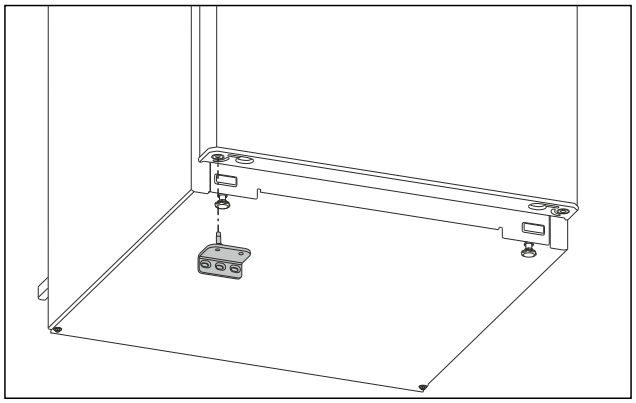

Fig. 16

▶ Indsæt det nederste hængsel på den modsatte side. (se Fig. 16)

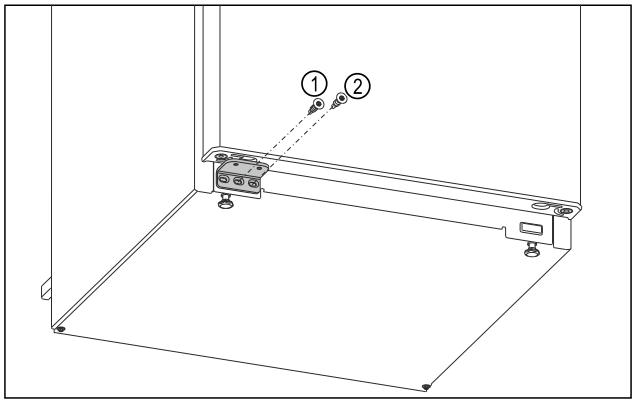

Fig. 17

▶ Skru hængslets midterste skrue *Fig. 17 (1)* fast med Torx 20-skruetrækker.
▶ Skru hængslets inderste skrue *Fig. 17 (2)* fast med Torx 20-skruetrækker.
▶ Kontrollér døren.
▷ Døranslaget er skiftet.

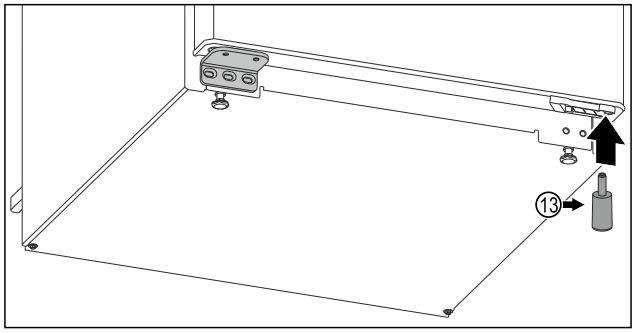

*Fig. 18 På enheder uden 4-stjernet fryser**

På enheder uden 4-stjernet fryser:*
▶ Afstandsdelen *Fig. 18 (13)* anbringes igen nederst til højre i døren, da dette er vigtigt af hensyn til skabets stabilitet.*

3.9 Montering af vægafstandsholdere

Med en vægafstandsholder opnår apparatet det erklærede energiforbrug, og der dannes ikke kondensvand ved høj luftfugtighed. Apparatet kan godt fungere, selv om afstandsholderne ikke bruges; dog er energiforbruget noget højere.

Hvis man bruger vægafstandsholderne, øges apparatdybden med ca. 35 mm.

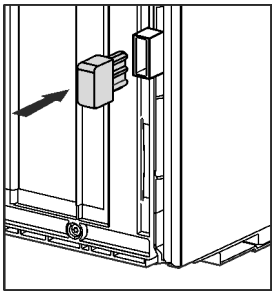

▶ Hvidevare med medfølgende vægafstandsholdere: Monter vægafstandsholderne på bagsiden af hvidevaren nederst til venstre og højre.

3.10 Opstilling af apparat

FORSIGTIG
Fare for kvæstelser på grund af det tunge apparat!
▶ Vær to personer om at transportere apparatet til dets opstillingssted.

ADVARSEL
Brandfare som følge af kortslutning!
▶ Når du opstiller enheden: Strømkablet må ikke bukkes eller beskadiges.
▶ Enheden må ikke bruges, hvis strømkablet er defekt.

ADVARSEL
Fare for brand og beskadigelse!
▶ Varmeafgivende apparater, som f. eks. mikrobølgeovn, toastere osv. må ikke stilles på apparatet!

Kontrollér, at følgende forudsætninger er opfyldt:
❑ Apparatet må kun skubbes, når det er tomt.
❑ Enheden må kun opstilles med hjælp.

▶ Tag strømkablet ud af tilbehørspakken.
▶ Sæt køleskabsudtagets strømkabel helt ind i stikket på enhedens bagside. Sørg for, at køleskabsudtaget sidder ordentligt fast.
▶ Træk evt. netstikket til den frit tilgængelige stikkontakt ved hjælp af en snor.

3.11 Installation af flere enheder

Enhederne er udviklet til forskellige installationsmåder. Hvis man ønsker at placere flere enheder ved siden af hinanden eller oven på hinanden, skal man sikre sig, at følgende krav er opfyldt:
❑ Installér kun enheder ved siden af eller oven på hinanden, der er designet til dette formål.
❑ Overhold instruktioner og følgende tabel.

VIGTIGT
Fare for beskadigelse gennem kondensvand!
▶ Enheden må ikke opstilles lige ved siden af et andet køle-/fryseskab.

VIGTIGT
Fare for beskadigelse som følge af kondensvand!
▶ Enheden må ikke installeres lige oven over et andet køle-/fryseskab.

Model	Installationsmåde
alle modeller	individuel
Modeller, hvis modelbetegnelse starter med **S...**.	Side-by-side (SBS)
Modeller uden sidevægsopvarmning	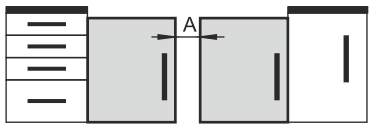 **Ved siden af hinanden:** Installér med afstanden **A** på 100 mm mellem enhederne. Hvis man ikke overholder denne afstand, dannes der kondensvand på sidevæggene mellem enhederne. 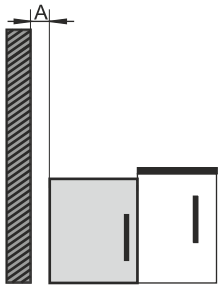 **På en ydervæg:** Installér med afstanden **A** som ved installation ved siden af hinanden. Hvis man ikke overholder denne afstand, kan der dannes kondensvand på enhedens sidevægge.

Modeller og deres installationsmåde

3.12 Skub enheden ind under en køkkenbordplade

Man kan indsætte bord-enheder på maks. 850 mm under en gennemgående køkkenbordplade.

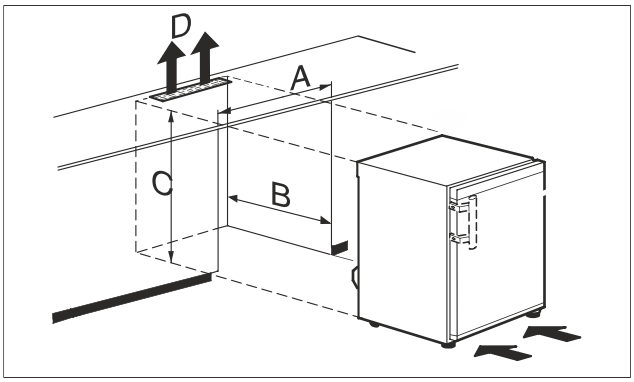

Fig. 19
(A) Enhedsbredde uden bordplade
(B) Nichedybde
(C) Nichehøjde
(D) Ventilationstværsnit i køkkenbordpladen

R..10..	
A	549 mm
B	min. 600 mm

R..10..	
C	652 mm
D	min. 200 cm²

R..12..	
A	499 mm
B	min. 600 mm
C	822 mm
D	min. 200 cm²

R..14..	
A	549 mm
B	min. 600 mm
C	822 mm
D	min. 200 cm²

R..16..	
A	599 mm
B	min. 600 mm
C	822 mm
D	min. 200 cm²

ADVARSEL
Brandfare som følge af kortslutning!
▶ Når du opstiller enheden: Strømkablet må ikke bukkes eller beskadiges.
▶ Enheden må ikke bruges, hvis strømkablet er defekt.

Kontrollér, at følgende forudsætninger er opfyldt:
❑ Bordpladen er taget af. (se 3.7 Aftagelig bordplade)
❑ Stikkontakten er let tilgængelig og ligger ikke bag enheden.

▶ Skub enheden ind under køkkenbordpladen.

3.13 Efter opstilling

▶ Fjern alle transportsikringsdelene fra enhedens indre.

VIGTIGT
Materielle skader forårsaget af spidse eller skarpe genstande!
Brug af spidse eller skarpe genstande, når du fjerner emballagen, kan beskadige enheden.
▶ Brug ikke spidse eller skarpe genstande til at fjerne emballagemateriale.

▶ Fjern beskyttelsesfolie fra enhedens indre: Træk folien af fladt langs komponenten for at minimere foliens klæbestyrke.
▶ Rengør enheden. (se 10.6 Rengøring af skabet)
▶ Notér type (model, nummer), enhedens betegnelse, enheds-/serienummer, købsdato og forhandlerens adresse.

3.14 Tilslutning af apparatet til strømforsyningen

ADVARSEL
Fare for elektrisk stød og kvæstelser som følge af et beskadiget apparat eller en beskadiget nettilslutningsledning!
Livsfare og snitsår. Hvis apparatet eller nettilslutningsledningen blev beskadiget under transporten, er der fare for et livsfarligt elektrisk stød. Du kan derudover få snitsår på apparathusets beskadigede dele.
▶ Kontrollér apparatet og nettilslutningsledningen for beskadigelser efter transport.
▶ Apparatet må aldrig tages i brug, hvis apparatet eller nettilslutningsledningen er beskadiget.
▶ Kontakt kundeservice.

Du slutter apparatet til lysnettet ved hjælp af det medfølgende strømkabel. Strømkablet har en IEC-stikdåse i den ene ende og en stikkontakt i den anden ende.

Kontrollér, at følgende forudsætninger er opfyldt:
- Apparatet og strømkablet er ubeskadigede.
- Apparatet er opstillet i overensstemmelse med reglerne. (se 3.9 Montering af vægafstandsholdere)
- Kravene til den elektriske tilslutning er opfyldt.
- Målene for korrekt tilslutning er kendt og overholdt. (se 3.4 Tilslutningsmål for strømforsyningen)
- Netspændingen og -frekvensen svarer til specifikationerne på typeskiltet.
- Stikdåsen er jordet og sikret elektrisk i overensstemmelse med forskrifterne.
- Sikringens brydestrøm ligger mellem 10 A og 16 A.
- Stikkontakten er let tilgængelig og ligger ikke bag enheden. (se 3.4 Tilslutningsmål for strømforsyningen)

VIGTIGT
Fare for beskadigelse som følge af ukorrekt drift!
Beskadigelse af apparatets elektriske komponenter.
▶ Benyt udelukkende den medfølgende nettilslutningsledning.

ADVARSEL
Brandfare som følge af ukorrekt tilslutning!
Forbrændinger.
Beskadigelser på apparatet.
▶ Anvend ikke forlængerledninger.
▶ Anvend ikke strømskinner.

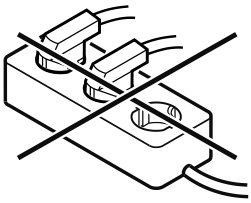

VIGTIGT
Fare for beskadigelse som følge af ukorrekt tilslutning!
Beskadigelser på apparatet.
▶ Tilslut ikke apparatet til vekselrettere, der ikke er tilsluttet til elnettet, som f.eks. solarstrømanlæg og benzingeneratorer.

▶ Tilslut lysnettilslutningsledningens lysnetstik til strømforsyningen. Sørg for, at lysnetstikket sidder ordentligt fast i stikkontakten.
▷ Apparat er tilsluttet. Første ibrugtagning: se følgende kapitler eller brugsanvisning.

3.15 Bortskafning af emballagen

ADVARSEL
Fare for at blive kvalt af emballagemateriale og folier!
▶ Lad ikke børn lege med emballagemateriale.

Emballagen er fremstillet af genanvendelige materialer:
- Bølgepap/pap
- Dele af skummet polystyrol
- Folier og poser af polyethylen
- Bånd af polypropylen
- Naglet træramme med plade af polyetylene*

▶ Emballagen bør afleveres på den nærmeste genbrugsplads.

4 Sådan fungerer displayet

Du betjener apparatet med touch-knappen.

4.1 Navigation med touch-knap og symbolforklaring

I illustrationerne bruges forskellige symboler til navigering med touch-knappen. Følgende tabel beskriver disse symboler.

Symbol	Beskrivelse
	**Kort trykvarigt på touch-knappen med fingeren:** Naviger via hovedmenu og undermenu. Hvis der er et tal i hånden: Tallet fortæller, hvor mange gange du kortvarigt skal trykke på touch-knappen for at navigere til en bestemt funktion.
	**Berør touch-knappen i 3 sekunder med fingeren:** Tænd apparat. I hovedmenuen: Sluk apparat. I undermenuen: Skift til hovedmenuen. Deaktiver undermenuens aktive funktion.
	**Berør touch-knappen i 7 sekunder med fingeren:** I hovedmenuen: Åbn undermenuen.
	**Pil med ur:** Det tager mere end 10 sekunder, før følgende visning fremkommer på displayet.
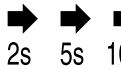 2s 5s 10s	**Pil med tidsangivelse:** Det tager det angivne tidsrum, før følgende visning fremkommer på displayet.

4.2 Menuer

Apparatets funktioner er fordelt på forskellige menuer.

Menu	Beskrivelse
Hoved-menu	Når du tænder for apparatet, er du automatisk i hovedmenuen. Herfra kan du navigere til apparatets funktioner og til undermenuen.
Under-menu	Undermenuen indeholder yderligere funktioner til indstilling af apparatet.

4.2.1 Hovedmenu

I hovedmenuen kan du aktivere/deaktivere følgende funktioner:

LED	Beskrivelse
 *	SuperCool*
	Temperatur 2 °C
	Temperatur 4 °C
	Temperatur 6 °C
	Temperatur 8 °C

Betydning af LED'erne i hovedmenuen

4.2.1 Åbning af hovedmenu

Når du tænder for apparatet, er du automatisk i hovedmenuen.

Når du er i undermenuen og ønsker at skifte til hovedmenuen:
▶ Foretag handlinger (se 4.2.2 Afslutning af undermenu) .

4.2.1 Navigering i hovedmenuen

Når du navigerer i hovedmenuen, kommer LED 1 igen efter LED 5.

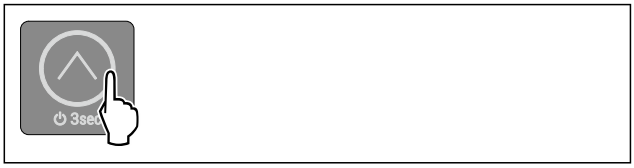

Fig. 20

▶ Berør touch-knappen gentagne gange, indtil LED'en for den ønskede funktion lyser.
▷ Funktion er aktiveret.

4.2.1 Displayets dvaletilstand

Hvis du ikke rører ved touch-knappen i hovedmenuen i sekunder, skifter displayet til dvaletilstand. Dvaletilstanden forhindrer, at du kommer til at justere temperaturen ved et uheld ved at røre ved touch-knappen.

Afslut dvaletilstand:

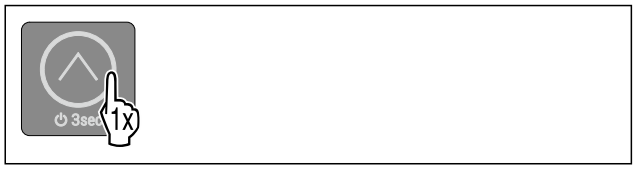

Fig. 21

▶ Kort trykvarigt på touch-knappen.
▷ Bekræftelsestone lyder.
▷ Den indstillede temperatur blinker én gang.
▷ Dvaletilstand er afsluttet.

4.2.2 Undermenu

I undermenuen kan du aktivere/deaktivere følgende funktioner:

LED	Beskrivelse	Positions-LED
	Indtastningsspærre	LED 1
	SabbathMode	LED 2
	Nulstilling til fabriksindstillinger	LED 3

Betydning af LED'erne i undermenuen

4.2.2 Åbning af undermenu

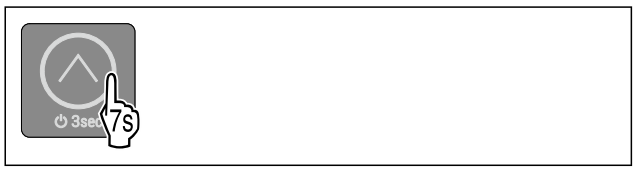

Fig. 22

▶ Foretag handlingerne som vist på illustrationen, indtil der lyder en dobbelt bekræftelsestone efter 7 sekunder.
▷ LED 1-5 lyser: Du er i undermenuen.
▷ Hvis du ikke udfører handlinger på displayet i 5 sekunder, springer visningen tilbage til hovedmenuen.

4.2.2 Afslutning af undermenu

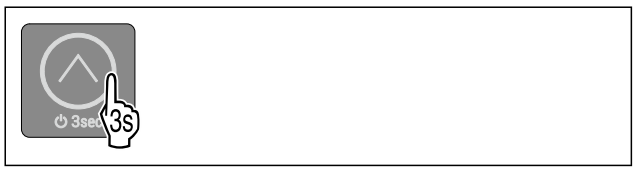

Fig. 23

▶ Udfør handlingerne som vist på illustrationen.

-eller-

▶ Undlad at røre ved touch-knappen i 5 sekunder.

▷ Du er i hovedmenuen.

4.2.2 Navigering i undermenuen

Når du navigerer i undermenuen, følger LED 1 igen efter den sidste funktion i undermenuen efter LED.

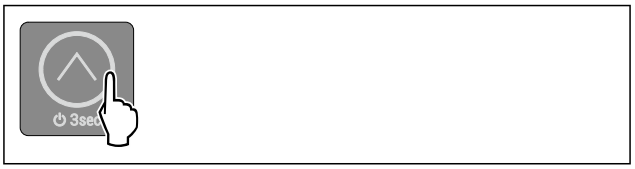

Fig. 24

▶ Berør touch-knappen gentagne gange, indtil LED'en for den ønskede funktion lyser.
▷ Efter 5 sekunder uden interaktion aktiveres den valgte funktion automatisk.

5 Idriftsættelse

5.1 Tænding af apparat (første ibrugtagning)

Kontrollér, at følgende forudsætninger er opfyldt:

❑ Apparatet er opstillet og tilsluttet i overensstemmelse med monteringsvejledningen.
❑ Alle klæbestrimler, klæbe- og beskyttelsesfolier samt transportsikringer i og på apparatet er fjernet.
❑ Alt reklamemateriale er fjernet fra skufferne.
❑ Displayets funktionsmåde er kendt. (se 4 Sådan fungerer displayet)

Tænding af apparat:

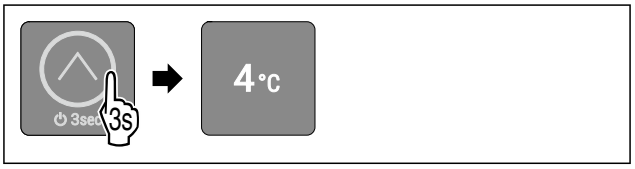

Fig. 25

▶ Berør touch-knappen i 3 sekunder som vist på illustrationen, indtil bekræftelsestonen lyder.
▷ Apparat er tændt.
▷ Indvendig belysning er aktiveret.
▷ Apparat køler til fabriksindstillet måltemperatur.

Apparat starter i demotilstand:
Hvis apparatet starter i demotilstand:
▶ Deaktiver demotilstand. (se Deaktivering af demotilstand)

Display skifter til dvaletilstand:
Når displayet skifter til dvaletilstand:
▶ Kort trykvarigt på touch-knappen. (se 4.2.1 Displayets dvaletilstand)

Bemærk
Producenten anbefaler:
▶ Ilæg fødevarer: Vent ca. 6 timer, indtil den indstillede temperatur er nået.
▶ Anbring **frostvarer** ved -18 °C eller derunder.*
▶ Se bemærkninger vedrørende opbevaring. (se 6.1 Henvisninger angående opbevaring)

Bemærk
Du kan købe tilbehør i Liebherr-Hausgeräte-butikken på go.liebherr.com/47wtc4.

6 Opbevaring

6.1 Henvisninger angående opbevaring

ADVARSEL
Brandfare pga. elektriske apparater!
Hvis man bruger elektriske apparater i enhedens fødevareområde, kan sådanne forårsage brand.
▶ Der må ikke bruges elektriske apparater i enhedens fødevareområde, medmindre dette er anbefalet af producenten.

Bemærk
Energiforbruget stiger, og køleeffekten reduceres, hvis ventilationen er utilstrækkelig.
▶ Hold altid luftslidsen fri.

Overhold følgende opbevaringsspecifikationer:
- Fryserum: Pak fødevarer godt ind.*
- Emballer eller overdæk fødevarer, der let optager eller afgiver lugt eller smag, i lukkede beholdere.
- Opbevar væsker i lukkede beholdere.
- Opbevar fødevarer med afstand, så der er en god luftcirkulation.
- Opbevar fødevarer som angivet på emballagen.
- Hold altid øje med Bedst før-datoen, der er angivet på emballagen.

Bemærk
Hvis disse anvisninger ikke følges, kan det medføre, at fødevarer fordærves.

6.2 Kølesektion

Luftcirkulationen i apparatet indstiller forskellige temperaturzoner. Du kan finde de forskellige temperaturzoner i oversigten over apparat og udstyr. (se 2.2 Oversigt over køle-/fryseskab og udstyr)

6.2.1 Placering af fødevarer

▶ Øverste område og dør: Opbevaring af smør, ost, konserves og tuber.

6.3 4-stjernet fryser*

Her indstilles et tørt, køligt opbevaringsklima på -18 °C. Et køligt opbevaringsklima er velegnet til opbevaring af dybfrost- og frostvarer i flere måneder, til fremstilling af isterninger eller til indfrysning af friske fødevarer.

Lufttemperaturen i fryseren, målt med termometer eller andet måleinstrument, kan svinge. Temperaturudsving er større i en halvfuld eller tom fryser, og det er muligt at nå temperaturer højere end -18 °C grader.

6.3.1 Indfrysning af fødevarer

Du kan fryse op til lige så mange friske fødevarer inden for 24 timer som det, der står på mærkepladen (se 11.5 Typeskilt) under "Frysekapacitet ... kg/24t".

For at sikre, at fødevarerne hurtigt indfryses, skal du overholde følgende mængder pr. pakke:
- Frugt og grøntsager op til 1 kg
- Kød op til 2,5 kg

Placering af fødevarer

FORSIGTIG
Fare for kvæstelser på grund af glasskår!
Flasker og dåser med drikkevarer kan sprænges under nedfrysning. Dette gælder især for kulsyreholdige drikkevarer.
▶ Flasker og dåser med drikkevarer må ikke nedfryses!

▶ Læg emballerede fødevarer midt i fryseboksen.

Optøning af fødevarer

ADVARSEL
Fare for levnedsmiddelforgiftning!
▶ Optøede fødevarer må ikke nedfryses igen.
▶ Forarbejd optøede fødevarer så hurtigt som muligt.

Du kan optø fødevarer på flere måder:
- I kølesektionen
- I mikrobølgeovnen
- I ovnen/varmluftskomfuret
- Ved stuetemperatur

▶ Tag kun så mange fødevarer ud som nødvendigt.

6.4 Opbevaringstider

De angivne opbevaringstider er vejledende.

Ved fødevarer med angivelse af minimumholdbarheden er det altid den dato, der er angivet på emballagen, der gælder.

6.4.1 Køledel

Det er minimumholdbarhedsdatoen på emballagen, der gælder.

6.4.2 Fryser*

Vejledende opbevaringstider for forskellige fødevarer		
Spiseis	ved -18 °C	2 til 6 måneder
Kødpålæg, skinke	ved -18 °C	2 til 3 måneder
Brød, bagværk	ved -18 °C	2 til 6 måneder
Vildt, gris	ved -18 °C	6 til 9 måneder
Fisk, fedt	ved -18 °C	2 til 6 måneder
Fisk, mager	ved -18 °C	6 til 8 måneder
Ost	ved -18 °C	2 til 6 måneder
Fjerkræ, oksekød	ved -18 °C	6 til 12 måneder
Grøntsager, frugt	ved -18 °C	6 til 12 måneder

7 Energibesparelse

- Sørg altid for god ventilation og udluftning. Tildæk ikke ventilationsåbninger eller -gitre.
- Opstil ikke apparatet i områder med direkte sollys eller ved siden af varmeapparater el.lign.
- Hvis man opstiller apparatet lige ved siden af en ovn, kan energiforbruget stige minimalt. Dette afhænger af ovnens brugsvarighed og -intensitet.
- Energiforbruget afhænger af betingelserne på brugsstedet, f.eks. af den omgivende temperatur . Ved en varmere, omgivende temperatur kan energiforbruget øges.
- Åbn skabet i kortest mulige tid.

- Jo lavere temperaturen er indstillet, desto højere bliver energiforbruget.
- Placering af fødevarer sorteret: home.liebherr.com/food.
- Alle fødevarer pakkes godt ind og opbevares tildækket. Dannelse af rim undgås.
- Tag kun fødevarer ud så længe som nødvendigt, så de ikke varmes for meget op.
- Varme retter lægges i: De skal afkøles til stuetemperatur forinden.
- Tø dybfrost op i kølerummet.*
- Hvis der er et tykt lag is i skabet: Lad skabet tø op.*
- I tilfælde af længere ferier skal man tømme køledelen og slå skabet fra.

Støvaflejringer øger energiforbruget:

- Støv kompressoren med kondensatoren - metalgitteret bag på skabet - af én gang om året.

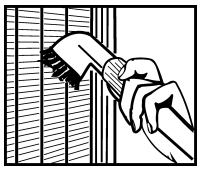

8 Betjening

8.1 Betjenings- og visningselementer

Displayet giver et hurtigt overblik over den aktuelle apparattilstand, temperaturindstillingen, tilstand af funktioner og meddelelser.

Du betjener apparatet med touch-knappen.

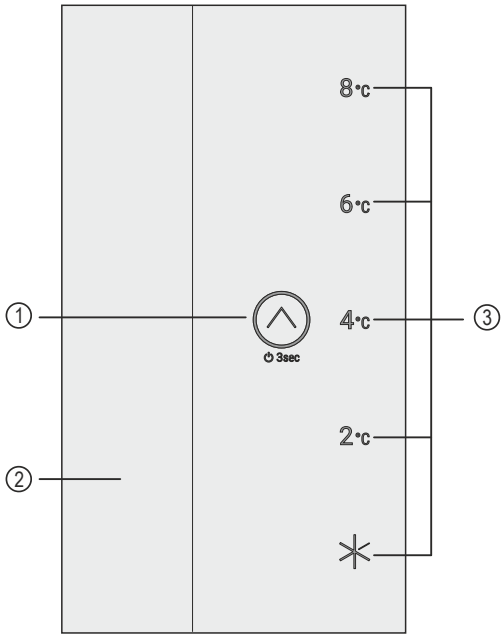

Fig. 26 Vejledende illustration: Display

(1) Touch-knap (betjeningselement)
(2) Indvendig belysning
(3) Temperaturvisning/statusvisning

8.1.1 Temperaturvisning/statusvisning

Temperaturvisningen/statusvisningen består af fem LED'er:

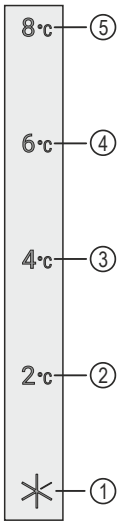

Fig. 27 Vejledende illustration

(1) LED 1
(2) LED 2
(3) LED 3
(4) LED 4
(5) LED 5

LED'erne angiver temperaturindstillinger (se 4.2.1 Hovedmenu) i hovedmenuen og funktioner (se 4.2.2 Undermenu) i undermenuen.

8.1.2 LED-adfærd

Du kan genkende apparatets tilstand på, at LED'erne lyser konstant eller blinker:

LED-adfærd (vejledende illustration)	Beskrivelse
	**LED lyser ikke:** LED er ikke valgt. Funktion er ikke aktiv.
	**LED lyser:** LED er valgt, eller funktion er aktiv.
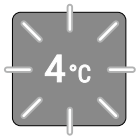	**Flere LED'er blinker samtidigt:** Der er opstået en fejl. (se 8.3 Meddelelser)

LED-adfærd

8.1.3 Akustiske signaler

Der lyder et akustisk signal i følgende tilfælde:

Akustisk signal	Beskrivelse
Bekræftelsestone	Lyder, når du berører touch-knappen.
Alarmtone	Lyder, når der opstår en fejl. (se 8.3 Meddelelser)
Fejltone	Lyder, når du berører touch-knappen, men interaktion ikke er mulig.

8.2 Apparatets funktioner

8.2.1 Bemærkninger om apparatets funktioner

Apparatets funktioner er fabriksindstillet for at sikre, at apparatet er fuldt funktionsdygtigt.

Før du ændrer, aktiverer eller deaktiverer apparatets funktioner, skal du kontrollere, at følgende forudsætninger er opfyldt:

- ❑ Du har læst og forstået beskrivelserne af, hvordan displayet fungerer. (se 4 Sådan fungerer displayet)
- ❑ Du er blevet fortrolig med apparatets betjenings- og visningselementer. (se 8.1 Betjenings- og visningselementer)

Slukning og tænding af apparatet

Med denne funktion kan man slukke og tænde hele apparatet.

Slukning af apparat

Når man slukker for apparatet, gemmes tidligere foretagne indstillinger.

Kontrollér, at følgende forudsætninger er opfyldt:

- ❑ Handlingsinstruktioner (se 12 Sæt ud af drift) er udført.
- ❑ Du er i hovedmenuen. (se 4.2.2 Afslutning af undermenu)



Fig. 28

- ▶ Foretag handlingerne som vist på illustrationen, indtil der lyder en bekræftelsestone.
- ▷ Displayets LED'er lyser ikke mere.
- ▷ Indvendig belysning er deaktiveret.
- ▷ Apparat er slukket.

Tænding af apparat

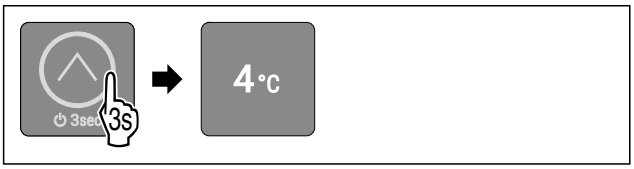

Fig. 32 Vejledende illustration: På enheder uden SmartModule

- ▶ Foretag handlingerne som vist på illustrationen, indtil der lyder en bekræftelsestone.
- ▷ Apparat er tændt.
- ▷ Indvendig belysning er aktiveret.
- ▷ Ved første ibrugtagning: Enheden køler til den fabriksindstillede måltemperatur.
- ▷ Hvis enheden allerede var i drift: Enheden køler til den tidligere indstillede måltemperatur.

Temperatur

Brug denne funktion til at indstille temperaturen.

Temperaturen afhænger af følgende faktorer:

- Hvor ofte døren åbnes
- Hvor lang tid døren er åben
- Rumtemperaturen på opstillingsstedet
- Typen, temperaturen og mængden af fødevarer

Anbefalet indstilling: 4 °C

Temperaturindstilling

Funktionen findes i hovedmenuen ved positionen for LED 2-5.

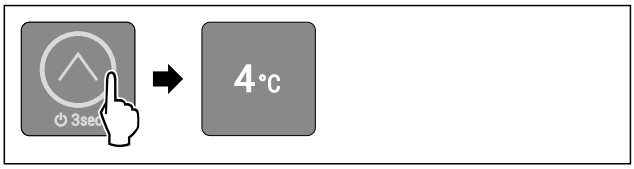

Fig. 34 Vejledende illustration

- ▶ Berør touch-knappen kortvarigt gentagne gange som vist på illustrationen, indtil den ønskede temperatur lyser.
- ▷ Temperatur er indstillet.
- ▷ Apparat køler til indstillet måltemperatur.

SuperCool*

Med denne funktion aktiverer eller deaktiverer man SuperCool. Når man aktiverer SuperCool, forstærker apparatet køleeffekten. Dermed kan man opnå lavere køletemperaturer. Man kan aktivere SuperCool, hvis større mængder fødevarer skal afkøles hurtigt.

Når man aktiverer SuperCool, kan der desuden opnås lavere temperaturer i ****-fryseskuffen. Man kan aktivere SuperCool, hvis der skal nedfryses fødevarer i ****-fryseskuffen.*

Aktivering af SuperCool

Funktionen findes i hovedmenuen ved positionen for LED 1.

Tidspunkt for aktivering af funktionen:

- Hvis der skal opbevares friske fødevarer i kølesektionen: Aktiver funktionen, når du lægger fødevarerne ind.
- Hvis der skal opbevares friske fødevarer i ****-fryseskuffen: Aktiver funktionen, når du lægger fødevarerne ind.*

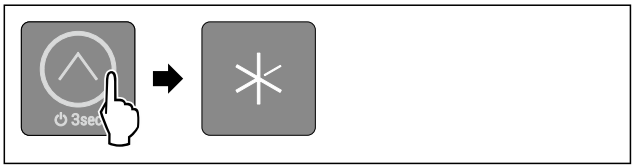

Fig. 35

- ▶ Berør touch-knappen kortvarigt gentagne gange som vist på illustrationen, indtil LED 1 lyser.
- ▷ LED 1 lyser: SuperCool er aktiveret.
- ▷ Apparat køler til måltemperatur.

Deaktivering af SuperCool

For apparater med ****-fryseskuffe: SuperCool deaktiveres automatisk efter 56 til 72 timer.*

For apparater uden ****-fryseskuffe: SuperCool deaktiveres automatisk efter 18 timer.*

Du kan dog også altid deaktivere SuperCool manuelt ved at indstille en temperatur:

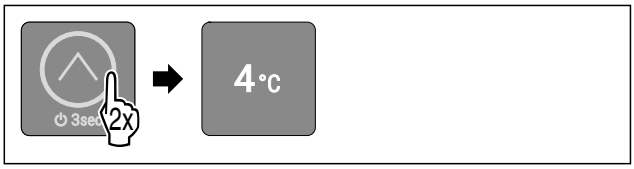

Fig. 36 Vejledende illustration

- ▶ Berør touch-knappen kortvarigt gentagne gange som vist på illustrationen, indtil den ønskede temperatur lyser.
- ▷ Temperatur er indstillet, og SuperCool er deaktiveret.
- ▷ Apparat fortsætter i normaldrift.
- ▷ Apparat køler til indstillet måltemperatur.

SabbathMode

Med denne funktion aktiverer eller deaktiverer du SabbathMode. Hvis du aktiverer denne funktion, vil visse elektroniske funktioner blive slået fra. Det betyder, at apparatet opfylder de religiøse krav til jødiske helligdage som f.eks. sabbat og overholder STAR-K Kosher-certificeringen.

Apparattilstand ved aktiv SabbathMode
LED 1-5 lyser.
Alle funktioner på displayet undtagen **funktionen Deaktivering af SabbathMode** er spærret.
Aktive funktioner forbliver aktive.
Den indvendige belysning er deaktiveret.
Meddelelser vises ikke.
Der er ingen døralarm.
Efter et strømsvigt returnerer apparatet til SabbathMode.

Apparattilstand

Bemærk
Dette apparat har certificeringen fra instituttet „Institute for Science and Halacha“. (www.machonhalacha.co.il)

Der findes en liste over de STAR-K-certificerede apparater på www.star-k.org/appliances.

Aktivering af SabbathMode

ADVARSEL
Fare for forgiftning som følge af fordærvede madvarer!
Når du har aktiveret SabbathMode, og der opstår et strømsvigt, vises der ingen melding i statusvisningen om strømsvigtet. Når strømmen er tilbage, fortsætter apparatet med at køre på SabbathMode. Som følge af strømsvigtet kan madvarer blive fordærvede og medføre en levnedsmiddelforgiftning, såfremt de indtages.
Efter et strømsvigt:

▶ Undlad at spise madvarer, der var frosne og nu er tøet op.

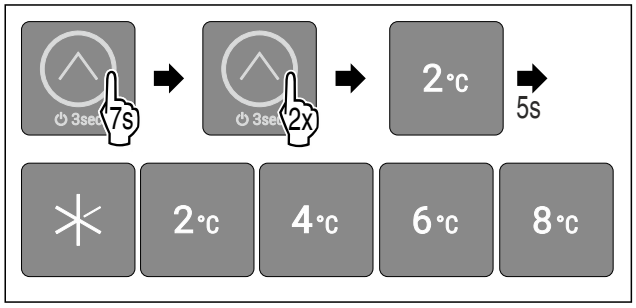

Fig. 37

▶ Udfør handlingerne som vist på illustrationen.
▷ LED 2 lyser.
▷ Efter 5 sekunder uden interaktion aktiveres SabbathMode. LED 1-5 lyser.

Deaktivering af SabbathMode

SabbathMode deaktiveres automatisk efter 80 timer. Man kan dog også altid deaktivere SabbathMode manuelt:

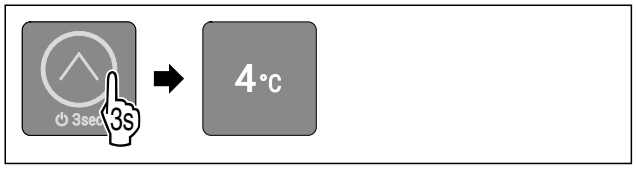

Fig. 38 Vejledende illustration afhængigt af den tidligere indstillede temperatur

▶ Foretag handlingerne som vist på illustrationen, indtil der lyder en bekræftelsestone.
▷ SabbathMode er deaktiveret.
▷ Indvendig belysning er aktiveret.
▷ Apparat fortsætter i normaldrift. LED for den tidligere indstillede temperatur lyser.
▷ Du er i hovedmenuen.

Indtastningsspærre

Med denne funktion aktiverer eller deaktiverer du indtastningsspærren. Indtastningsspærren forhindrer, at apparatet betjenes utilsigtet, f. eks. af børn.

Anvendelse:
- Undgå utilsigtet ændring af funktioner.
- Undgå utilsigtet slukning af apparatet.
- Undgå utilsigtet temperaturindstilling.

Aktivering af indtastningsspærre

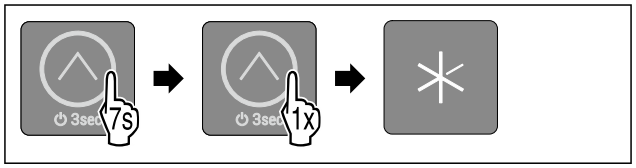

Fig. 39

▶ Udfør handlingerne som vist på illustrationen.
▷ LED 1 lyser.
▷ Efter 5 sekunder uden interaktion aktiveres indtastningsspærren.

Deaktivering af indtastningsspærre



Fig. 40

▶ Foretag handlingerne som vist på illustrationen, indtil der lyder en bekræftelsestone.
▷ Indtastningsspærren er deaktiveret.
▷ Du er i hovedmenuen.

Demotilstand

Demotilstanden er en særlig funktion for forhandlere, der ønsker at demonstrere apparatets funktioner. Hvis du aktiverer demotilstanden, er alle køletekniske funktioner deaktiveret, og du kan ikke åbne undermenuen.

Hvis du aktiverer demotilstanden og derefter deaktiverer den igen, nulstilles apparatet til fabriksindstillingerne.
(se Nulstilling til fabriksindstillinger)

Aktivering af demotilstand

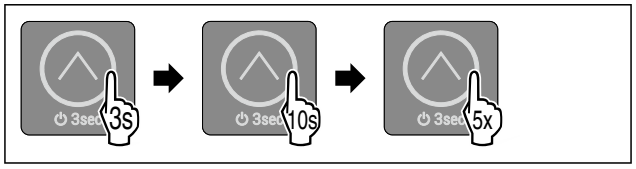

Fig. 41

▶ Berør touch-knappen i 3 sekunder som vist på illustrationen, indtil bekræftelsestonen lyder.
▷ Apparat er slukket.

▶ Berør touch-knappen i 10 sekunder som vist på illustrationen, indtil bekræftelsestonen lyder efter 10 sekunder.
▶ Berør touch-knappen kortvarigt fem gange.
▷ Alle temperatur-LED'er lyser kortvarigt to gange: Demotilstand er aktiveret.
▷ Apparat er slukket.
▶ Tænd apparat. (se Tænding af apparat)
▷ Apparat er i demomodus.

Deaktivering af demotilstand

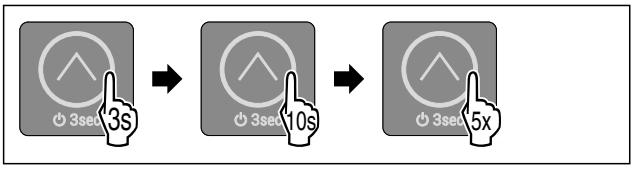

Fig. 42

▶ Berør touch-knappen i 3 sekunder som vist på illustrationen, indtil bekræftelsestonen lyder.
▷ Apparat er slukket.
▶ Berør touch-knappen i 10 sekunder som vist på illustrationen, indtil bekræftelsestonen lyder efter 10 sekunder.
▶ Berør touch-knappen kortvarigt fem gange.
▷ Alle temperatur-LED'er lyser kortvarigt fire gange: Demomodus er deaktiveret.
▷ Apparat er slukket.
▶ Tænd apparat. (se Tænding af apparat)

Nulstilling til fabriksindstillinger

Brug denne funktion til at nulstille alle indstillinger til fabriksindstillinger. Alle indstillinger, du måtte have foretaget indtil videre (f.eks. pålogningsdata), vil blive nulstillet til de oprindelige indstillinger.

Anvendelse:

- Nulstilling af apparat

Udførelse af nulstilling

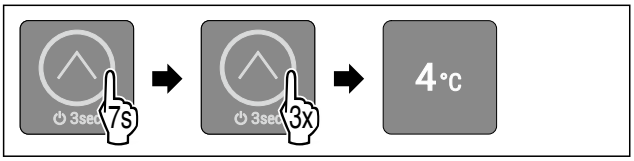

Fig. 43 Vejledende illustration

▶ Udfør handlingerne som vist på illustrationen.
▷ LED 3 lyser.
▷ Efter 5 sekunder uden interaktion nulstilles og enheden.
▷ Enheden er slukket.
▶ Tænd enheden. (se 5.1 Tænding af apparat (første ibrugtagning))
▷ Pålogningsdata er nulstillet.

8.3 Meddelelser

Meddelelser indikeres akustisk med en alarmtone og visuelt ved, at LED'erne på displayet blinker. Afhængigt af meddelelsestypen blinker forskellige LED'er.

Du kan selv afslutte følgende meddelelser. Ved alle andre meddelelser skal man kontakte kundeservice. (se 11.4 Kundeservice)

Meddelelse	Årsag	Afslutning af meddelelse
Alarmtone lyder med tiltagende lydstyrke. Indvendig belysning pulserer. **Døralarm**	Meddelelsen vises, når døren er åbnet længere end 60 sekunder.	Foretag handlinger (se Døralarm) .

Oversigt over meddelelser

8.3.1 Afslutning af meddelelser

Døralarm



Fig. 44

▶ Afslut alarm: Udfør handlingerne som vist på illustrationen.

-eller-

▶ Luk dør.

▷ Alarm er afsluttet.
▷ Hvis man ikke lukker døren: Meddelelse vises igen efter 3 minutter.

9 Udstyr

9.1 4-stjernet frostboks*

9.1.1 Åbn 4-stjernet frostboks

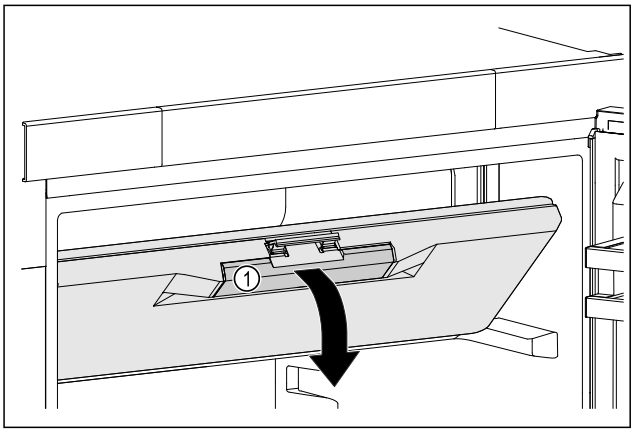

Fig. 45

▶ Tag fat i frostbokslågen i de forsænkede greb *Fig. 45 (1)*.
▶ Træk frostbokslågen fremad forneden.
▷ Frostbokslågen er åbnet.

9.1.2 Lukning af 4-stjernet frostboks

▶ Luk frostbokslågen.
▶ Tryk foran på frostbokslågen, til den går i indgreb.
▷ Frostbokslågen er lukket.

9.2 Dørhylder

Dørhylder er velegnede til opbevaring af drikkevarer og fødevarer. Du kan forskyde dørhylderne til individuelle anvendelsesformål og demontere dem i forbindelse med rengøring. Liebherr anbefaler dog, at man bruger dørhylderne i den fabriksleverede position i døren.

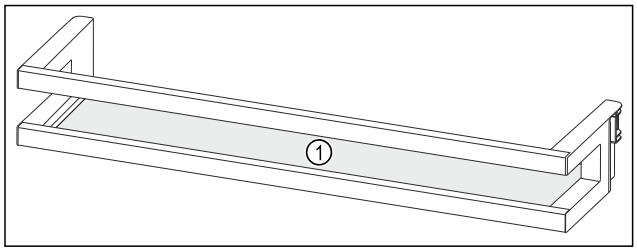

Fig. 46 Vejledende illustration af dørhylder
(1) Hylde

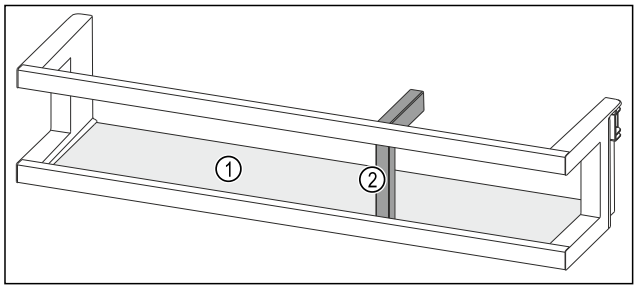

Fig. 47 Vejledende illustration af dørhylde med flaskeholder
(1) Hylde **(2)** Flaskeholder

Følgende tabel viser eksempler på, hvad der kan opbevares i hver dørhylde.

Dørhylde	Fødevarer
Dørhylde (se Fig. 46)	Smør, ost, konserves, tuber
Dørhylde med flaskeholder (se Fig. 47)	Flasker Brug den forskydelige flaskeholder til at fastgøre flaskerne i dørhylden.

9.2.1 Udtagning af dørhylde

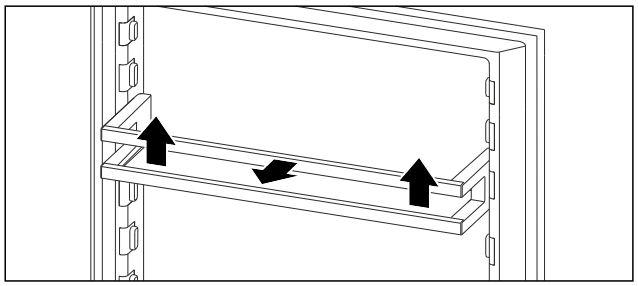

Fig. 48 Vejledende illustration
▶ Skub dørhylden opad.
▶ Træk dørhylden fremad.

9.2.2 Indsætning af dørhylde

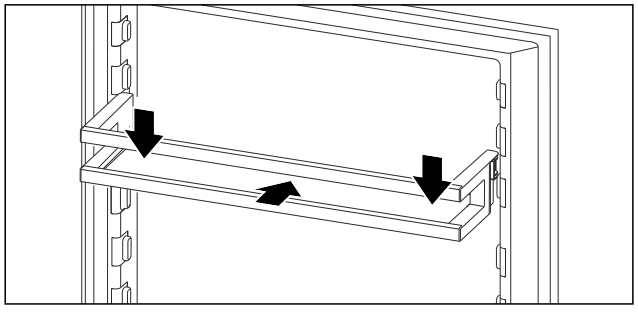

Fig. 49 Vejledende illustration
▶ Skub dørhylden ind.
▶ Tryk dørhylden nedad.

9.3 Skuffer

Du kan tage skufferne ud i forbindelse med rengøring.

Udtagningen og isætningen af skufferne varierer afhængigt af udtrækssystemet. Dit apparat kan fås med forskellige udtrækssystemer.

Bemærk
Energiforbruget stiger, og køleeffekten reduceres, hvis ventilationen er utilstrækkelig.
▶ Hold altid ventilatorluftslidserne frie på indersiden af bagvæggen.

9.3.1 Skuffe på bunden af apparatet eller en glasplade

Skuffen kører direkte på bunden af apparatet eller på en glasplade. Der findes ingen skinner.

Udtagning af skuffe

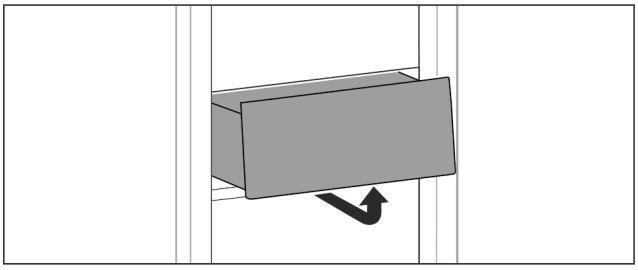

Fig. 50
▶ Tag skuffen ud som vist på tegningen.

Isætning af skuffe

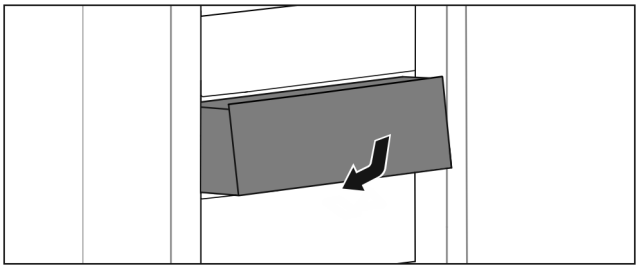

Fig. 51
▶ Sæt skuffen i som vist på tegningen.

Bokslåget sikrer permanent luftfugtighed.

Bokslåget befinder sig direkte på skuffen og kan være dækket af hylder eller ekstra skuffer.

9.5 Smørboks

9.5.1 Åbning/lukning af smørboks

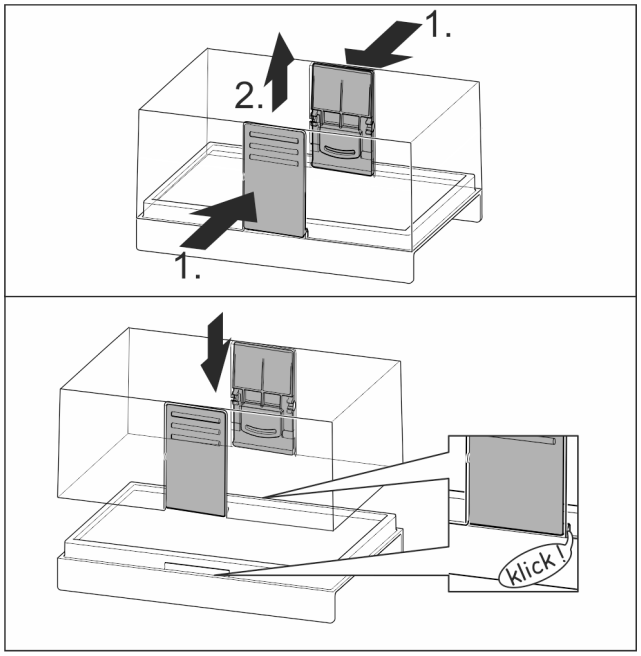

Fig. 52

9.5.2 Adskillelse af smørboks

Smørboksen kan adskilles med henblik på rengøring.

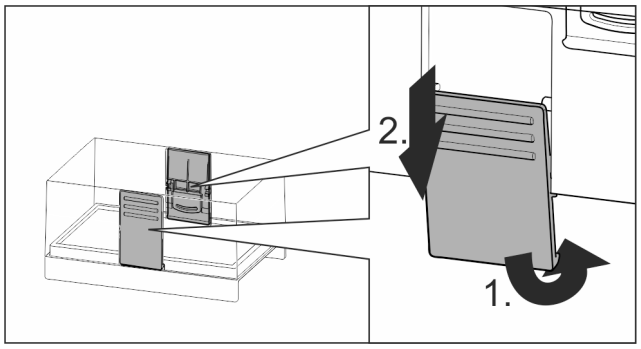

Fig. 53

▶ Adskil smørboksen.

9.6 Æggebakke*

Æggebakken kan trækkes ud og vendes. De to dele af æggebakken kan anvendes til markering af forskelle såsom købsdatoen.

9.6.1 Anvendelse af æggebakken

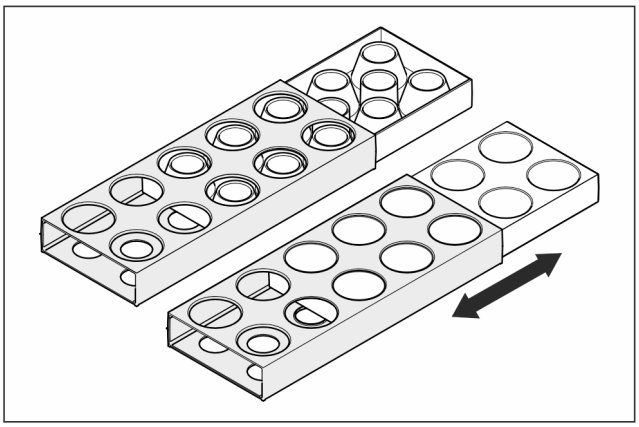

Fig. 54

▶ Overside: Opbevaring af hønseæg.
▶ Underside: Opbevaring af vagtelæg.

9.7 Flaskeholder

9.7.1 Anvendelse af flaskeholderen

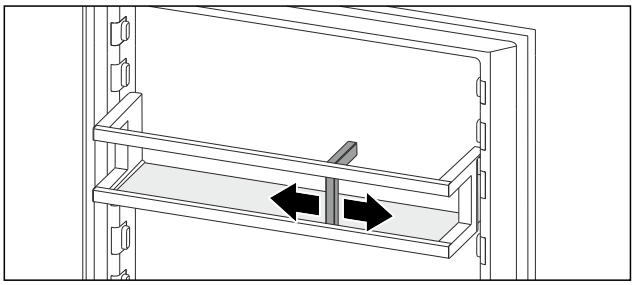

Fig. 55

▶ Skub flaskeholderen hen til flaskerne.
▷ Flaskerne vælter ikke.

10 Service

10.1 Demontering af dørhylde

Du kan demontere nogle af dørhylderne, hvis du ønsker at rengøre dem, eller hvis du ønsker at på- eller afmontere reservedele.

10.1.1 Demontering af dørhylde

Kontrollér, at følgende forudsætninger er opfyldt:

❑ Dørhylde er taget ud. (se 9.2.1 Udtagning af dørhylde)

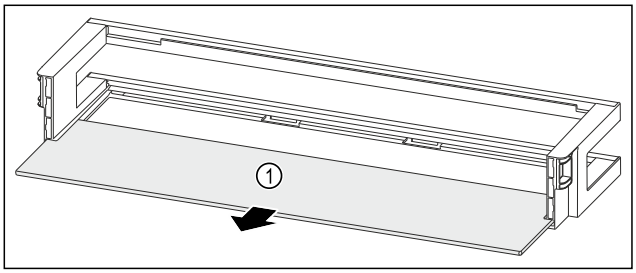

Fig. 56 Dørhylde med hylde

▶ Tag hylden *Fig. 56 (1)* ud.

10.1.2 Demontering af dørhylde med flaskeholder

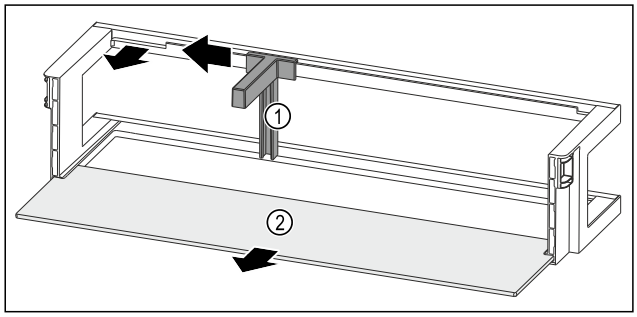

Fig. 57 Dørhylde med flaskeholder og hylde

- ▶ Skub flaskeholderen *Fig. 57 (1)* til siden indtil udsparingen.
- ▶ Tag flaskeholderen *Fig. 57 (1)* ud.
- ▶ Tag hylden *Fig. 57 (2)* ud.

10.2 Montering af dørhylde

10.2.1 Montering af dørhylde

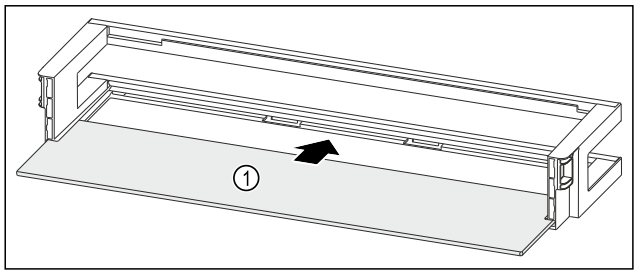

Fig. 58 Dørhylde med hylde

- ▶ Skub hylden *Fig. 58 (1)* ind i udsparingerne i siden.

10.2.2 Montering af dørhylde med flaskeholder

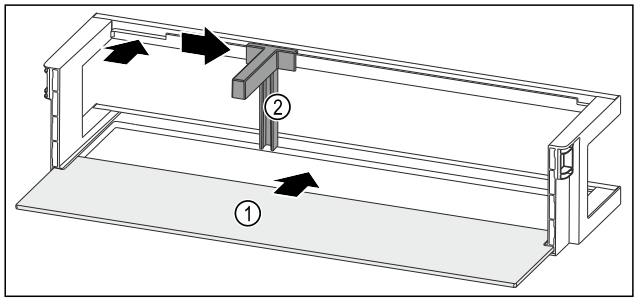

Fig. 59 Dørhylde med hylde

- ▶ Skub hylden *Fig. 59 (1)* ind i udsparingerne i siden.
- ▶ Indsæt flaskeholderen *Fig. 59 (2)* i udsparingen.
- ▶ Skub flaskeholderen *Fig. 59 (2)* til siden til den ønskede position.

10.3 Adskillelse/montering af udtrækssystemer

10.3.1 Henvisninger til adskillelse

Du kan skille udtrækssystemer ad med henblik på rengøringen. Dit apparat kan fås med forskellige udtrækssystemer.

De følgende udtrækssystemer kan skilles ad eller kan ikke skilles ad:

Udtrækssystem	Kan skilles ad / kan ikke skilles ad
Skuffe på bunden af apparatet eller en glasplade	Kan ikke skilles ad

10.4 Afrimning af apparatet

ADVARSEL
Usagkyndig afrimning af skabet!
Kvæstelser og skader.

- ▶ Der må ikke anvendes andre mekaniske anordninger eller øvrigt udstyr i de, der anbefales af producenten, for at fremskynde afrimningen.
- ▶ Anvend ikke elektriske varme- eller damprengøringsapparater, åben ild eller afrimningsspray til afrimningen.
- ▶ Is må ikke fjernes med skarpe genstande.

Afrimningen sker automatisk. Afrimningsvandet løber af via afløbsåbningen og fordamper.

Vanddråber eller et tyndt lag rim eller is på bagvæggen er betinget af funktionen og er helt normalt. De skal ikke fjernes.

Som følge af den energioptimerede regulering af apparatet kan der indimellem dannes et lag af rim eller is.

- ▶ Rengør afløbsåbningen med jævne mellemrum. (se 10.6 Rengøring af skabet)

10.5 Manuel afrimning af frostboks*

Efter længere tids anvendelse dannes der et rim- eller islag.

Følgende faktorer fremskynder dannelsen af rim eller is:

- Apparatet åbnes tit.
- Der anbringes varme fødevarer.

- ▶ Sluk enheden.
- ▶ Træk netstikket ud af stikkontakten, eller udskift sikringen.
- ▶ Tag frostvarerne ud, pak dem ind i avispapir eller tæpper, og opbevar dem et koldt sted.



- ▶ Stil en gryde med varmt, ikke kogende vand ind i fryseren.
- ▷ Afrimningen fremskyndes.
- ▶ Lad rummets og apparatets dør stå åben under afrimningen.
- ▶ Fjern løsnede isstykker.
- ▶ Tør eventuelt flere gange afrimningsvandet op med en svamp eller klud.
- ▶ Rengør enheden. (se 10.6 Rengøring af skabet)

10.6 Rengøring af skabet

10.6.1 Forberedelse

ADVARSEL
Fare for elektrisk stød!

- ▶ Træk stikket ud af køleskabet eller afbryd strømmen.

ADVARSEL
Brandfare!
▶ Undlad at skade kølekredsløbet

▶ Tøm køle-fryse-kombinationen.
▶ Træk stikket ud.

10.6.2 Rengøring af huset

VIGTIGT
Usagkyndig rengøring!
Skader på skabet.
▶ Anvend udelukkende bløde klude og ph-neutrale universalrengøringsmidler.
▶ Anvend ikke skurende eller ridsende svampe eller ståluld.
▶ Anvend ikke kraftige, skurende, sand-, klorid- eller syreholdige rengøringsmidler.

ADVARSEL
Fare for kvæstelser og skader på grund af varm damp!
Varm damp kan medføre forbrændinger og beskadige overfladerne.
▶ Benyt ingen damprensere!

▶ Tør huset af med en blød og ren klud. Anvend lunkent vand med neutralt rengøringsmiddel ved kraftig tilsmudsning. Glasfladerne kan desuden rengøres med glasrens.

10.6.3 Rengøring af skabet indvendigt

VIGTIGT
Usagkyndig rengøring!
Skader på skabet.
▶ Anvend udelukkende bløde klude og ph-neutrale universalrengøringsmidler.
▶ Anvend ikke skurende eller ridsende svampe eller ståluld.
▶ Anvend ikke kraftige, skurende, sand-, klorid- eller syreholdige rengøringsmidler.

▶ Kunststoffladder: Rengør manuelt med en blød, ren klud, lunkent vand og lidt opvaskemiddel.
▶ Metalflader: Rengør manuelt med en blød, ren klud, lunkent vand og lidt opvaskemiddel.
▶ Afløbsåbning: Fjern aflejringer med et tyndt hjælpemiddel, f.eks. en vatpind.

10.6.4 Rengør udstyret

VIGTIGT
Usagkyndig rengøring!
Skader på skabet.
▶ Anvend udelukkende bløde klude og ph-neutrale universalrengøringsmidler.
▶ Anvend ikke skurende eller ridsende svampe eller ståluld.
▶ Anvend ikke kraftige, skurende, sand-, klorid- eller syreholdige rengøringsmidler.

Rengøring med en blød, ren klud, lunkent vand og lidt afspændingsmiddel:

- Delbar hylde*
- Skuffe

Rengøring i opvaskemaskine til 60 °C:

- Dørhylde
- Flaskeholder
- Holdedel delbar hylde*
- Æggebakke*
- Smørboks

▶ Adskillelse af udstyr: se det pågældende kapitel.
▶ Rengør udstyret.

10.6.5 Efter rengøringen

▶ Gnid skab og udstyrsdele tørre.
▶ Tilslut skabet og tænd for det.
Hvis temperaturen er tilstrækkelig kold:
▶ Anbring fødevarer.
▶ Gentag rengøringen regelmæssigt.

11 Kundeservice

11.1 Tekniske data

Temperaturområde	
Køling	Hvis enheden har et display med temperaturvisning 2 °C, 4 °C, 6 °C, 8 °C, er temperaturområdet: 2 °C til 8 °C. Hvis enheden har et display med temperaturvisning 3 °C, 5 °C, 7 °C, 9 °C, er temperaturområdet: 3 °C til 9 °C.

Maks. frysemængde / 24 timer	
Frostboks*	Se typeskilt under „Frysekapacitet .../ 24 h“ *

Belysning	
Energieffektivitetsklasse[1]	Lyskilde
Dette produkt indeholder en eller flere lyskilder med energieffektivitetsklasse G.	LED

[1] *Skabet kan indeholde lyskilder med forskellige energieffektivitetsklasser. Den laveste energieffektivitetsklasse er angivet.*

11.2 Driftsstøj

Skabet udsender forskellige lyde under anvendelsen.

- Ved **lav køleeffekt** arbejder skabet energibesparende, men længere. Lyden er **svagere**.
- Ved **kraftig køleeffekt** køles fødevarerne hurtigere. Lydstyrken er **højere**.

  Eksempel:
  - aktiverede funktioner (se 8.2 Apparatets funktioner)
  - der er lige lagt nye fødevarer i
  - høj omgivelsestemperatur
  - døren har været åbnet i lang tid

Lyd	Mulig årsag	Støjtype
Klukken og rislen	Der løber kølemiddel i kølekredsløbet.	Normal driftslyd
Hvæsen og hvislen	Kølemiddel sprøjtes ind i kølekredsløbet.	Normal driftslyd
Brummen	Skabet køler. Lydstyrken afhænger af køleeffekten.	Normal driftslyd
Klik	Komponenter slås til og fra.	Normal tilkoblingslyd
Raslen eller summen	Ventiler eller klapper er aktive.	Normal tilkoblingslyd

Lyd	Mulig årsag	Støjtype	Afhjælpning
Vibration	Uegnet opstilling	Fejllyd	Juster skabet med justerings-fødderne.
Klapren	Udstyr, genstande inde i skabet	Fejllyd	Fastgør udstyrsdele. Sørg for, at der er afstand mellem genstandene.

11.3 Teknisk fejl

Dit skab er konstrueret og fremstillet således, at funktionssikkerhed og lang levetid er sikret. Hvis der alligevel skulle opstå en fejl, skal du kontrollere, om fejlen kan skyldes en betjeningsfejl. I så tilfælde skal du selv betale udgifterne til afhjælpning, også selv om garantien gælder.

Følgende fejl kan du selv afhjælpe.

11.3.1 Skabets funktion

Fejl	Årsag	Afhjælpning
Skabet kører ikke.	→ Der er ikke tændt for skabet.	▶ Tænd for skabet.
	→ Strømstikket er ikke sat rigtigt i stikdåsen.	▶ Kontroller strømstikket.
	→ Sikringen i stikdåsen er ikke i orden.	▶ Kontroller sikringen.
	→ Strømsvigt	▶ Hold skabet lukket. ▶ Beskyt fødevarerne: Læg køleelementer oven på fødevarerne, eller brug en anden fryser, hvis strømafbrydelsen varer længere.*
	→ Køleskabsudtaget sidder ikke rigtigt i enheden.	▶ Kontrollér køleskabsudtaget.
Temperaturen er ikke tilstrækkelig lav.	→ Skabets dør er ikke lukket rigtigt.	▶ Luk skabsdøren.
	→ Ventilationen er ikke tilstrækkelig.	▶ Frigør ventilationsgitteret, og rengør det.
	→ Den omgivende temperatur er for høj.	▶ Problemløsning: (se 1.8 Klimaklasser)
	→ Skabsdøren er blevet åbnet for tit eller for længe.	▶ Vent på, at den krævede temperatur indstilles igen automatisk. Hvis ikke, skal du kontakte kundeservice. (se 11.4 Kundeservice)
	→ Temperaturen er indstillet forkert.	▶ Indstil en lavere temperatur og kontrollér efter 24 timer.
	→ Skabet står for tæt på en varmekilde (komfur, radiator osv.).	▶ Skabet eller varmekilden skal placeres et andet sted.
Enhedsfunktionerne SabbathMode, EnergySaver, SuperFrost eller PartyMode kan ikke aktiveres.	→ TruAdapt er aktiv. TruAdapt er en funktion, der automatisk optimerer driften af enheden og altid er aktiv i baggrunden.	▶ Aktiver funktionerne igen efter 1-2 timer.
Enheden støjer mere end normalt, eller støjen hører ikke op.	→ Enheden øger midlertidigt køleydelsen for at bringe nyligt indlagte fødevarer hurtigere ned til den optimale opbevaringstemperatur. Hyppig åbning af døren kan også generere mere støj. Dette kan medføre, at driftsstøj kan høres i længere tid. Dette er normalt og ikke tegn på en funktionsfejl. Den ekstra køling understøtter optimal opbevaring af fødevarer.	▶ Der kræves ingen handling. Enheden kører korrekt.
Rim på skufferne i frysesektionen eller fryserummet	→ Enhedens dør har været åbnet hyppigt eller i en længere periode. Herved kan der trænge mere fugtig luft ind i enheden, der kan kondensere som rim på skufferne. I så	▶ Øg temperaturen i enheden.

Fejl	Årsag	Afhjælpning
	fald har den automatiske afrimningsfunktion brug for mere tid til at fjerne rimen. Dette påvirker ikke opbevaringen af fødevarerne.	
Dørens tætning er defekt, eller den skal udskiftes af anden årsag.	→ Dørtætningen kan udskiftes. Den kan udskiftes uden brug af yderligere værktøj.	▶ Kontakt kundeservice. (se 11.4 Kundeservice)
Der er is i skabet, eller der dannes kondensvand.	→ Dørens tætning kan være gledet ud af rillen.	▶ Kontroller, at dørens tætning sidder korrekt i rillen.

11.3.2 Udstyr

Fejl	Årsag	Afhjælpning
Den indvendige belysning lyser ikke.	→ Der er ikke tændt for skabet.	▶ Tænd for skabet.
	→ Døren har været åben i mere end 15 min.	▶ Den indvendige belysning slukker automatisk, når døren har været åben i ca. 15 minutter.
	→ LED-belysningen er defekt, eller afdækningen er beskadiget.	▶ Kontakt kundeservice. (se 11.4 Kundeservice)
Fryseboksen kan ikke lukkes.*	→ Låsningen er gået i indgreb med åben dør.	▶ Tryk igen på grebet.

11.4 Kundeservice

Prøv først, om du selv kan afhjælpe fejlen (se 11 Kundeservice) . Kontakt kundeservice, hvis du ikke selv kan afhjælpe fejlen.

Du kan finde adressen i den vedlagte brochure „Liebherr-Service“ eller på home.liebherr.com/service.

ADVARSEL
Ukorrekt reparation!
Kvæstelser.
- ▶ Reparationer og indgreb på apparatet og på strømledningen, som ikke er udtrykkeligt nævnte (se 10 Service) , må kun gennemføres af kundeservice.
- ▶ Hvis nettilslutningsledningen er beskadiget, må den kun udskiftes af producenten eller dennes kundeservice eller en tilsvarende kvalificeret person.
- ▶ Ved apparater med IEC-stik må kunden foretage udskiftningen.

11.4.1 Kontakt kundeservice

Kontrollér, at følgende oplysninger om apparatet er tilgængelige:

- ❑ Enhedsbetegnelse (model og indeks)
- ❑ Service-nr. (Service)
- ❑ Serienummer (S-Nr.)

- ▶ Apparatoplysningerne fremgår af typeskiltet. (se 11.5 Typeskilt)
- ▶ Noter oplysningerne om skabet.
- ▶ Underret kundeservice: Oplys om fejlen og apparatoplysningerne.
- ▷ Dette muliggør en hurtig og målrettet service.
- ▶ Følg yderligere anvisninger fra kundeservice.

11.5 Typeskilt

Typeskiltet kan findes til venstre forneden på indersiden af apparatet.

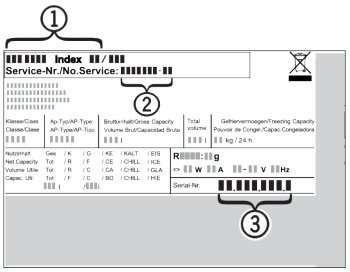

Fig. 60

(1) Skabsbetegnelse
(2) Service-nr.
(3) Serienummer

- ▶ Aflæs oplysningerne på typeskiltet.

12 Sæt ud af drift

- ▶ Tøm skabet.
- ▶ Sluk for apparatet. (se Slukning og tænding af apparatet)
- ▶ Træk netstikket ud af stikkontakten.
- ▶ Fjern evt. køleskabsudtaget: Træk køleskabsudtaget ud af enhedens stik, og bevæg det samtidigt til venstre og højre.
- ▶ Rengør apparatet. (se 10.6 Rengøring af skabet)
- ▶ Lad døren stå åben, så der ikke dannes dårlig lugt.

Ved apparater uden fryseboks: *

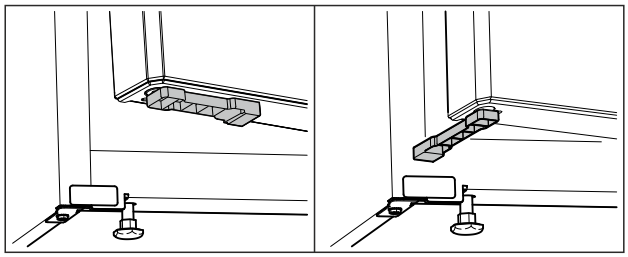

Fig. 61 *

▶ Monter dørafstandsholder fra pakkematerialet forneden på døren.*
▶ Drej dørafstandsholderen 90°. (se Fig. 61) *
▶ Luk enhedens dør: Se til, at enhedens dør læner sig mod dørafstandsholderen.*
▷ Apparatets dør forbliver åbnet.*

Ved apparater med fryseboks: *
▶ Åbn frysebokslågen.*
▶ Luk apparatets dør: Lad apparatets dør læne sig mod frysebokslågen.*
▷ Apparatets dør forbliver åbnet.*

13 Bortskaffelse

Kontrollér, at følgende forudsætninger er opfyldt:

❑ Betydningen af symbolerne på enheden er kendt.
❑ Anvisningerne til bortskaffelse er kendt. (se 1.6 Bortskaffelse)

13.1 Forberedelse af enheden til bortskaffelse

▶ Tag enheden ud af drift. (se 12 Sæt ud af drift)

13.2 Miljøvenlig bortskaffelse af enheden

ADVARSEL
Brandfare pga. udløbende kølemiddel og olie!
Det indeholdte kølemiddel er miljøvenligt, men brændbart. Den indeholdte olie er ligeledes brændbar. Udløbende kølemiddel og olie kan antændes i passende høje koncentrationer og i kontakt med eksterne varmekilder.
▶ Kølekredsløbets rørledninger og kompressorer må ikke beskadiges.

▶ Se anvisninger vedr. transport af enheden. (se 3.5 Transport af enheden)
▶ Transporter enheden destruktionsfrit væk.
▶ Bortskaf enheden som foreskrevet.

Scan QR Code and find digital operating and installation instructions.



home.liebherr.com

20261104 7086809-00

Liebherr-Hausgeräte Marica EOOD
Bezirk Plovdiv
4202 Radinovo
Bulgarien