Lietošanas pamācība

Quality, Design and Innovation

home.liebherr.com/fridge-manuals

LIEBHERR

Saturs

1 Drošības informācija un brīdinājumi..... 3
1.1 Noteikumiem atbilstoša lietošana..... 3
1.2 Klimata klases..... 3
1.3 Lietotāju grupa..... 3
1.4 Uzstādīšana un lietošanas sākšana..... 3
1.5 Droša rīkošanās ar ierīci..... 4
1.6 Tīrīšana..... 4
1.7 Traucējumi, bojājumi un remonts..... 4
1.8 Utilizācija..... 4
1.9 Atbilstība..... 4
1.10 SVHC vielas atbilstoši REACH regulai..... 4
1.11 EPREL datu bāze..... 4
1.12 Atvērtā pirmkoda licences..... 4
1.13 Rezerves daļas..... 4
1.14 Simboli uz ierīces..... 4
1.15 Brīdinājuma pakāpes..... 5

2 Ierīces pārskats..... 5
2.1 Piegādes komplektācija..... 5
2.2 Ierīces un aprīkojuma pārskats..... 5
2.3 Ierīces izmantošanas sfēra..... 5
2.4 Atbilstības sertifikāts..... 6
2.5 SVHC vielas atbilstoši REACH regulai..... 6
2.6 EPREL datu bāze..... 6
2.7 Rezerves daļas..... 6

3 Uzstādīšana un pievienošana..... 6
3.1 Uzstādīšanas nosacījumi..... 6
3.2 Ievietošana zem darba virsmas..... 6
3.3 Uzstādīšanas izmēri..... 6
3.4 Pieplūdes ventilācijas prasības..... 7
3.5 Elektroapgādes pieslēgumu parametri..... 7
3.6 Ierīces transportēšana..... 7
3.7 Ierīces izpakošana..... 7
3.8 Noņemama galda plātne..... 7
3.9 Durvju atdura maiņa..... 8
3.10 Sienas spraišļu montāža..... 11
3.11 Ierīces uzstādīšana..... 11
3.12 Darbības pēc uzstādīšanas..... 11
3.13 Vairāku ierīču uzstādīšana..... 11
3.14 Ierīces iebīdīšana zem darba virsmas..... 12
3.15 Iepakojuma otrreizēja pārstrāde..... 12
3.16 Ierīces pievienošana pie elektroapgādes..... 13

4 Displeja darbības princips..... 13
4.1 Navigācijas ar skārienpogu un simbolu skaidrojums..... 13
4.2 Izvēlnes..... 13

5 Ekspluatācijas uzsākšana..... 15
5.1 Ierīces ieslēgšana (pirmreizējā ekspluatācija)..... 15

6 Uzglabāšana..... 15
6.1 Norādes par uzglabāšanu..... 15
6.2 Ledusskapja nodalījums..... 15
6.3 **** Saldētavas nodalījums*..... 15
6.4 Uzglabāšanas ilgums..... 16

7 Enerģijas taupīšana..... 16

8 Vadība..... 16
8.1 Vadības un indikācijas elementi..... 16
8.1.1 Temperatūras indikators/statusa rādījums.....16
8.1.2 LED režīmi..... 17
8.1.3 Akustiskie signāli.....17
8.2 Ierīces funkcijas..... 17
8.2.1 Norādes par ierīces funkcijām.....17
Ierīces izslēgšana un ieslēgšana.....17
Temperatūra..... 17
SuperCool.....18
SabbathMode..... 18
Ievades bloķēšanas mehānisms.....19
Demonstrācijas režīms.....19
Atiestate uz rūpnīcas iestatījumiem.....19
8.3 Ziņojumi..... 19
8.3.1 Ziņojumu aizvēršana.....20

9 Aprīkojums..... 20
9.1 4 zvaigžņu saldētavas nodalījums*..... 20
9.2 Durvju plaukts..... 20
9.3 Plaukti..... 21
9.4 Dalāmais plaukts*..... 21
9.5 Atvilktnes..... 21
9.6 Sviesta trauks..... 22
9.7 Nodalījums olām*..... 22
9.8 Pudeļu turētājs..... 22

10 Apkope..... 23
10.1 Pudeļu turētāja izņemšana..... 23
10.2 Pudeļu turētāja ievietošana..... 23
10.3 Durvju plaukta izjaukšana..... 23
10.4 Durvju plaukta salikšana..... 23
10.5 Izvelkamo sistēmu izjaukšana / montāža..... 23
10.6 Ierīces atkausēšana..... 24
10.7 Saldētavas nodalījuma manuālā atkausēšana*..... 24
10.8 Ierīces tīrīšana..... 24

11 Palīdzība klientam..... 25
11.1 Tehniskie rādītāji..... 25
11.2 Darbības trokšņi..... 25
11.3 Tehnisks traucējums..... 25
11.4 Klientu serviss..... 26
11.5 Datu plāksnīte..... 26

12 Ekspluatācijas izbeigšana..... 27

13 Utilizācija..... 27
13.1 Ierīces sagatavošana utilizācijai..... 27
13.2 Ierīces ekoloģiski nekaitīga utilizācija..... 27

Ražotājs pastāvīgi strādā pie visu tipu un modeļu pilnveidošanas. Tādēļ ceram uz jūsu izpratni un paturam tiesības veikt izmaiņas formā, aprīkojumā un tehnoloģijā.

Simbols	Skaidrojums
	**Instrukcijas lasīšana** Lai iepazītos ar visām jaunās ierīces priekšrocībām, uzmanīgi izlasiet šajā pamācībā sniegtās norādes.

Simbols	Skaidrojums
	Papildinformācija internetā Elektronisko pamācību ar izvērstu informāciju dažādās valodās atradīsiet internetā, noskenējot pamācības priekšējā lappusē esošo kvadrātkodu vai ievadot servisa numuru tīmekļvietnē **home.liebherr.com/fridge-manuals**. Servisa numuru atradīsiet datu plāksnītē: 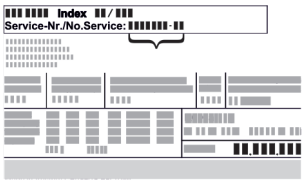 *Fig.* Piemēra attēlojums
	Ierīces pārbaude Pārbaudiet visas daļas, vai transportēšanas laikā nav radušies bojājumi. Pretenziju gadījumā vērsieties tirdzniecības uzņēmumā vai klientu apkalpošanas dienestā.
	Atšķirības Šī instrukcija attiecas uz vairākiem modeļiem, tādēļ ir iespējamas atšķirības. Nodaļas, kas attiecas tikai uz noteiktām ierīcēm, apzīmētas ar zvaigznīti (*).
	Norādes par veicamajam darbībām un veicamo darbību rezultāti Norādes par veicamajam darbībām ir atzīmētas ar ▶. Veicamo darbību rezultāti ir atzīmēti ar ▷.
	Videomateriāli Videomateriāli par ierīcēm ir pieejami videotēkas “YouTube” kanālā “Liebherr-Hausgeräte”.

Atvērtā pirmkoda licences:

Ierīce satur programmatūras komponentus, kuri izmanto atvērtā pirmkoda licences. Informāciju par izmantotajām atvērtā pirmkoda licencēm varat lejupielādēt šeit: **home.liebherr.com/open-source-licences**

Šī lietošanas pamācība attiecas uz:

R..	10.. / 12.. / 14..
TK	12Ve00 / 12Ve01 / 14Ve00 / 14Ve01 / 14Vd00 / 14Vd01 / 14Vddg01 / 14Vddg00

1 Drošības informācija un brīdinājumi

Rūpīgi uzglabājiet šo lietotāja informāciju, lai jūs jebkurā brīdī varētu tai piekļūt.

Ja jūs ierīci nododat tālāk, tad nododiet kopā ar to arī šo lietotāja informāciju turpmākajiem īpašniekiem.

Lai pienācīgi un droši izmantotu ierīci, pirms uzstādīšanas un lietošanas rūpīgi izlasiet šo lietotāja informāciju. Vienmēr ievērojiet tajā iekļautās norādes, drošības norādījumus un brīdinājuma norādījumus. Tie ir svarīgi, lai droši un nevainojami varētu uzstādīt un lietot ierīci.

1.1 Noteikumiem atbilstoša lietošana

Šo ierīci paredzēts lietot mājsaimniecībā un līdzīgās lietošanas jomās, piem.:

- personāla virtuvēs veikalos, birojos un citās darba zonās
- lauksaimniecības jomā un ko lieto viesi viesnīcās, moteļos un citās naktsmītnēs
- brokastu pansijās
- pārtikas piegādē un līdzīgā vairumtirdzniecībā

Papildu izmantošana:

- Šī ierīce nav piemērota pārtikas produktu sasaldēšanai.*

Lietošana citiem mērķiem nav pieļaujama.

1.2 Klimata klases

Ierīces parametri ir aprēķināti tā, lai atbilstu noteiktām vides temperatūras robežām, atkarībā no klimata klases. Klimata klase, kurai paredzēta Jūsu iegādātā ierīce, norādīta datu plāksnītē.

Norāde

▶ Lai nodrošinātu nevainojamu darbību, ievērojiet norādīto vides temperatūru.

Klimata klase	atbilstoši vides temperatūrai
SN	10 °C līdz 32 °C
N	16 °C līdz 32 °C
ST	16 °C līdz 38 °C
T	16 °C līdz 43 °C
SN-ST	10 °C līdz 38 °C
SN-T	10 °C līdz 43 °C

1.3 Lietotāju grupa

- Šo ierīci var lietot bērni no 8 gadu vecuma, kā arī personas ar samazinātām fiziskām, uztveres un garīgām spējām vai pieredzes un zināšanu trūkumu, ja viņi tiek uzraudzīti vai attiecīgi ir apmācīti par drošu ierīces lietošanu un saprot no tās izrietošos riskus.
- Bērni nedrīkst spēlēties ar ierīci.
- Bērni nedrīkst veikt tīrīšanu un lietotāja apkopi bez uzraudzības.
- Bērni vecumā no 3 līdz 8 gadiem drīkst ievietot ierīcē un izņemt no ierīces produktus.

1.4 Uzstādīšana un lietošanas sākšana

- Uzstādiet un pievienojiet ierīci tikai saskaņā ar norādēm lietotāja informācijā.
- Nenoslēdziet ventilācijas atveres ierīces korpusā vai iebūvējamajā korpusā.
- Nesabojājiet tīkla pieslēguma vadu. Nelietojiet ierīci ar bojātu tīkla pieslēguma vadu.
- Neizvietojiet pārvietojamas daudzdaļīgas kontaktligzdas vai tīkla barošanas blokus ierīces mugurpusē.
- Kontaktligzdai jābūt viegli pieejamai, lai ierīci avārijas situācijā varētu ātri atvienot no strāvas. Turklāt tai jāatrodas ārpus ierīces aizmugures zonas.

Ierīces ar aizsargsistēmu pret apgāšanos:

- Lai nepieļautu ierīces apgāšanos, nostipriniet ierīci saskaņā ar norādēm lietotāja informācijā, izmantojot aizsargsistēmu pret apgāšanos.

1.5 Droša rīkošanās ar ierīci

- Neglabājiet ierīcē sprādzienbīstamas vielas, piem., aerosola baloniņus ar aizdedzināmu propelentu. Atbilstoši aerosola baloniņi ir atpazīstami pēc uzdrukātām norādēm par saturu vai liesmas simbola. Ja šādas gāzes izplūst, nonākot saskarē ar ierīces elektriskajām daļām, tās var uzliesmot.
- Netuvojieties ierīcei ar aizdedzinātām svecēm, lampām un citiem priekšmetiem ar atklātu liesmu, lai ierīcē neizraisītu ugunsgrēku.
- Alkoholiskos dzērienus vai citus alkoholu saturošus iepakojumus uzglabājiet tikai cieši aizvērtā traukā. Eventuāli izliets alkohols, nonākot saskarē ar ierīces elektriskajām daļām, var uzliesmot.
- Nepieļaujiet ilgstošu ādas kontaktu ar aukstām virsmām vai atdzesētiem / sasaldētiem produktiem. Aizsardzībai izmantojiet, piem., cimdus.
- Ierīcē izmantotais saldēšanas aģents (dati norādīti datu plāksnītē) ir videi nekaitīgs, taču aizdedzināms. Izplūdis saldēšanas aģents var aizdegties.
  - Nesabojājiet aukstuma kontūru.
  - Ierīces iekšpusē nelietojiet aizdegšanās avotus.
  - Ierīces iekšpusē nelietojiet elektriskas ierīces (piem., tvaika tīrīšanas iekārtas, sildītājus).
  - Ja saldēšanas aģents izplūst: Novērsiet atklātas uguns vai aizdegšanās avotu tuvumu izplūdes vietai. Izvēdiniet telpu. Informējiet klientu servisu.
- Atveriet durvis tikai uz īsu brīdi. Šādi jūs novērsīsiet temperatūras paaugstināšanos ierīces iekšienē.
- Atvēršanas un aizvēršanas laikā nelieciet rokas starp durvīm un ierīci. Var notikt pirkstu iespiešana.
- Temperatūra siltākajā ierīces zonā var būt augstāka par iestatīto temperatūras vērtību.

1.6 Tīrīšana

- Regulāri tīriet virsmas, kas saskaras ar pārtikas produktiem.
- Regulāri tīriet atkausēšanas ūdens noteku.
- Atkausēšanas procesa paātrināšanai nelietojiet elektriskās sildierīces vai tvaika tīrīšanas ierīces, atklātu liesmu vai atkausēšanu paātrinošus aerosolus.
- Ledus noņemšanai neizmantojiet asus priekšmetus.

1.7 Traucējumi, bojājumi un remonts

- Ja ierīces tīkla pieslēguma vads ir bojāts, nomainiet tīkla pieslēguma vadu.
- Uzticiet remontu un iejaukšanos ierīcē veikt tikai klientu servisam vai citiem šim nolūkam sagatavotiem speciālistiem.
- Traucējumu un ierīces kļūdu gadījumā atvienojiet tīkla kontaktdakšu vai izslēdziet drošinātāju. Atvienojot tīkla kontaktdakšu, vienmēr satveriet kontaktdakšu. Nevelciet aiz kabeļa.

1.8 Utilizācija

- Ierīcē atrodas vērtīgi materiāli, un tā apzīmēta ar atbilstošu simbolu. (skat. 1.14 Simboli uz ierīces)
  - Neutilizējiet ierīci kopā ar sadzīves atkritumiem.
  - Ierīci varat utilizēt bez maksas vietējās otrreizējās pārstrādes un materiālu savākšanas vietās, ievietojot to 1. klases savākšanas tvertnē.
  - Pērkot jaunu ierīci, veco varat bez maksas nodot tirgotājam.
  - Uzziniet informāciju par nodošanas iespējām.
- Ierīcē izmanto saldēšanas aģentu (dati norādīti datu plāksnītē) un eļļu. Ierīcē izmantotais saldēšanas aģents ir videi nekaitīgs, taču aizdedzināms. Ierīcē izmantotā eļļa arī ir ugunsnedroša. Izplūstošais saldēšanas aģents un eļļa atbilstoši augstas koncentrācijas un saskares ar ārēju siltuma avotu gadījumā var aizdegties.
  - Nesabojājiet aukstuma kontūru.
  - Utilizējiet ierīci tikai saskaņā ar norādēm lietotāja informācijā.

1.9 Atbilstība

Saldēšanas aģenta cirkulācijas sistēmas hermētiskums ir pārbaudīts. Ierīce atbilst attiecīgajiem drošības noteikumiem, kā arī atbilstošo direktīvu prasībām.

ES atbilstības deklarācijas pilns teksts ir pieejams šādā interneta adresē: www.Liebherr.com

1.10 SVHC vielas atbilstoši REACH regulai

Pēc turpmākās saites varat pārbaudīt, vai šī ierīce satur SVHC vielas atbilstoši REACH regulai:

home.liebherr.com/de/deu/de/liebherr-erleben/nachhaltigkeit/umwelt/scip/scip.html

1.11 EPREL datu bāze

Sākot ar 2021. gada 1. martu, informācija par enerģijas patēriņa marķējumu un ekoloģiskās prasības attiecībā uz enerģijas patēriņa ražojumiem būs atrodamas Eiropas ražojumu datu bāzē (EPREL). Izmantojot šo saiti https://eprel.ec.europa.eu/, jūs nonāksiet ražojumu datu bāzē. Šeit jūs tiksiet aicināts ievadīt modeļa identifikatoru. Modeļa identifikatoru atradīsiet datu plāksnītē.

1.12 Atvērtā pirmkoda licences

Ierīce satur programmatūras komponentus, kuri izmanto atvērtā pirmkoda licences. Informāciju par izmantotajām atvērtā pirmkoda licencēm varat lejupielādēt šeit:

home.liebherr.com/open-source-licences

1.13 Rezerves daļas

Rezerves daļu pieejamība attiecībā uz funkcionālajām daļām un aprīkojuma glabājamām daļām ir 15 gadi.

1.14 Simboli uz ierīces

	Šis simbols var atrasties uz kompresora. Tas attiecas uz eļļu kompresorā un norāda uz šādu risku: pēc norīšanas un iekļūšanas elpvados var būt nāvējošs. Šai norādei ir nozīme tikai attiecībā uz otrreizēju pārstrādi. Parastā darba režīmā riska nav. Nenoņemiet šo simbolu.
	Brīdinājums! Ugunsbīstamība, ko rada ugunsnedrošas vielas. Šis simbols atrodas uz kompresora, un var papildus atrasties citās vietās uz ierīces. Šis simbols brīdina par ugunsnedrošām vielām. Nenoņemiet šo simbolu.
	Šāds vai līdzīgs simbols var atrasties ierīces mugurpusē. Tas norāda uz to, ka durvīs un / vai korpusā atrodas vakuumizolācijas paneļi (VIP) vai perlīta paneļi. Šai norādei ir nozīme tikai attiecībā uz otrreizēju pārstrādi. Nenoņemiet šo simbolu.

*** beroende på modell och utrustning**

	Šis simbols atrodas uz datu plāksnītes. Tas norāda, ka ierīce satur vērtīgus materiālus un ka jūs nedrīkstat ierīci utilizēt kā sadzīves atkritumus. (skat. 1.8 Utilizācija)

1.15 Brīdinājuma pakāpes

BĪSTAMI	Apzīmē tiešu bīstamu situāciju, kuras sekas ir nāve vai smagi miesas bojājumi, ja to pieļauj.
BRĪDINĀJUMS	Apzīmē bīstamu situāciju, kuras sekas varētu būt nāve vai smagi miesas bojājumi, ja to pieļauj.
UZMANĪBU	Apzīmē bīstamu situāciju, kuras sekas varētu būt viegli vai vidēji miesas bojājumi, ja to pieļauj.
IEVĒRĪBAI	Apzīmē bīstamu situāciju, kuras sekas varētu būt mantas bojājumi, ja to pieļauj.
Norāde	Apzīmē noderīgas norādes un padomus.

2 Ierīces pārskats

2.1 Piegādes komplektācija

Pārbaudiet visas daļas, vai transportēšanas laikā nav radušies bojājumi. Pretenziju gadījumā vērsieties tirdzniecības uzņēmumā vai klientu servisā. (skat. 11.4 Klientu serviss)

Piegāde sastāv no šādām daļām:
- Atsevišķi stāvoša ierīce
- Aprīkojums (atkarībā no modeļa)
- Montāžas materiāls (atkarībā no modeļa)
- «Quick Start Guide»
- «Installation Guide»*
- Servisa grāmatiņa

2.2 Ierīces un aprīkojuma pārskats

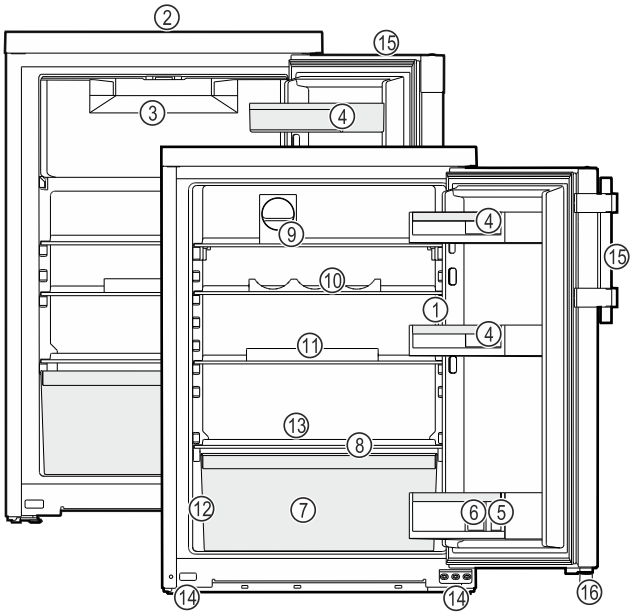

Fig. 1 Ilustratīvs attēlojums

(1) Vadības elementi, apgaismojums
(2) Ventilācijas sprauga
(3) Saldētavas nodalījums*
(4) Kārbu plaukts
(5) Pudeļu plaukts
(6) Pudeļu turētājs
(7) Dārzeņu trauks/Easy-Fresh-Safe*
(8) EasyFresh-Safe vāks*
(9) FlexCube*
(10) Tripple Flex
(11) Olu plaukts*
(12) Datu plāksnīte
(13) Atkausēšanas ūdens noteka
(14) Kājiņas (priekšā)
(15) Sviras rokturis/iedobts rokturis*
(16) Atdales uzmava*

Norāde
▶ Plaukti, atvilktnes vai kastes stāvoklī piegādes laikā ir izvietotas optimālai energoefektivitātei. Taču izvietojuma izmaiņas nodrošināto ievietošanas iespēju ietvaros, piem., plaukti ledusskapja nodalījumā, nekādā veidā neietekmē enerģijas patēriņu.

2.3 Ierīces izmantošanas sfēra

Noteikumiem atbilstoša lietošana

Ierīce ir piemērota vienīgi pārtikas produktu atdzesēšanai mājas vai mājsaimniecībai līdzīgā vidē. Tas attiecas, piem., uz lietošanu.
- personiskajās virtuvēs, brokastu pansijās,
- viesu uzņemšanai lauku mājās, viesnīcās, moteļos un citās naktsmītnēs,
- pārtikas piegādei un līdzīgiem pakalpojumiem vairumtirgotavās.

Ierīce nav paredzēta pārtikas produktu sasaldēšanai.*

Ierīce nav paredzēts izmantošanai kā iebūvējama ierīce.

Lietošana citiem mērķiem nav pieļaujama.

Paredzamā nepareizā lietošana

Šāda lietošana ir nepārprotami aizliegta:
- medikamentu, asins plazmas, laboratorijas preparātu vai tamlīdzīgu vielu un produktu saskaņā ar medicīnas produktu direktīvu 2007/47/EK uzglabāšana un atdzesēšana.
- izmantošana sprādzienbīstamās zonās

Ierīces ļaunprātīga izmantošana var radīt bojājumus ievietotajām precēm vai izraisīt to pilnīgu sabojāšanos.

Klimata klases

Ierīces parametri ir aprēķināti tā, lai atbilstu noteiktām vides temperatūras robežām, atkarībā no klimata klases. Klimata klase, kurai paredzēta Jūsu iegādātā ierīce, norādīta datu plāksnītē.

Norāde
▶ Lai nodrošinātu nevainojamu darbību, ievērojiet norādīto vides temperatūru.

Klimata klase	atbilstoši vides temperatūrai
SN	10 °C līdz 32 °C
N	16 °C līdz 32 °C
ST	16 °C līdz 38 °C
T	16 °C līdz 43 °C
SN-ST	10 °C līdz 38 °C
SN-T	10 °C līdz 43 °C

2.4 Atbilstības sertifikāts

Saldēšanas aģenta cirkulācijas sistēmas hermētiskums ir pārbaudīts. Ierīce atbilst attiecīgajiem drošības noteikumiem, kā arī atbilstošo direktīvu prasībām.

ES atbilstības deklarācijas pilns teksts ir pieejams šādā interneta adresē: www.Liebherr.com

2.5 SVHC vielas atbilstoši REACH regulai

Pēc turpmākās saites varat pārbaudīt, vai šī ierīce satur SVHC vielas atbilstoši REACH regulai: home.liebherr.com/de/deu/de/liebherr-erleben/nachhaltigkeit/umwelt/scip/scip.html

2.6 EPREL datu bāze

Sākot ar 2021. gada 1. martu, informācija par enerģijas patēriņa marķējumu un ekoloģiskās prasības attiecībā uz enerģijas patēriņa ražojumiem būs atrodamas Eiropas ražojumu datu bāzē (EPREL). Izmantojot šo saiti https://eprel.ec.europa.eu/, jūs nonāksiet ražojumu datu bāzē. Šeit jūs tiksiet aicināts ievadīt modeļa identifikatoru. Modeļa identifikatoru atradīsiet datu plāksnītē.

2.7 Rezerves daļas

Rezerves daļu pieejamība attiecībā uz funkcionālajām daļām un aprīkojuma glabājamām daļām ir 15 gadi.

3 Uzstādīšana un pievienošana

3.1 Uzstādīšanas nosacījumi

Uzstādīšanas apstākļi ir izšķirīgi ierīces drošas, efektīvas un netraucētas darbības nodrošināšanai.

- Ievērojiet visas drošības norādes.
- Ņemiet vērā uzstādīšanas vietu un pozīciju telpā.

BRĪDINĀJUMS
Ugunsbīstamība, ko rada nelietpratīga uzstādīšana!
Ja tīkla kabelis vai kontaktdakša saskaras ar ierīces mugurpusi, ierīces vibrācija var sabojāt tīkla kabeli vai kontaktdakšu, tā ka var notikt īssavienojums.

- ▶ Uzmaniet, lai zem ierīces neiestrēgtu tīkla kabelis, kad uzstādāt ierīci.
- ▶ Ierīci uzstādīt tā, lai tā nesaskartos ar kontaktdakšām vai tīkla kabeļiem.
- ▶ Nepievienojiet pie kontaktligzdām ierīces aizmugures zonā nekādas ierīces.
- ▶ **Nenovietojiet un nelietojiet** daudzdaļīgas kontaktligzdas vai sadalītājus, kā arī citas elektroniskās ierīces (piem., halogēna transformatorus) ierīču aizmugurē.

BRĪDINĀJUMS
Ugunsgrēka bīstamība mitruma dēļ!
Ja strāvas vadošās daļas vai tīkla pieslēguma vadi kļūst mitri, var notikt īssavienojums.

- ▶ Ierīce ir izstrādāta izmantošanai slēgtās telpās. Nedarbiniet ierīci brīvā dabā vai mitruma un ūdens strūklas apvidū.

BRĪDINĀJUMS
Izplūstošs saldēšanas aģents un eļļa!
Ugunsgrēks. Ierīcē izmantotais saldēšanas aģents ir videi nekaitīgs, taču ugunsnedrošs. Ierīcē izmantotā eļļa arī ir ugunsnedroša. Izplūstošais saldēšanas aģents un eļļa atbilstoši augstas koncentrācijas un saskares ar ārēju siltuma avotu gadījumā var aizdegties.

- ▶ Nebojājiet saldēšanas aģenta kontūra un kompresora cauruļvadus.

3.1.1 Uzstādīšanas vieta

- Uzstādiet un izmantojiet ierīci tikai slēgtās telpās.
- Optimāla uzstādīšanas vieta ir sausa un labi vēdināma telpa.
- Uzstādot ierīci ļoti mitrā vidē, uz tās ārējās malas var veidoties kondensāts.
  Vienmēr ievērojiet labu pieplūdes un izplūdes ventilāciju uzstādīšanas vietā.
- Jo lielāks saldēšanas aģenta daudzums atrodas ierīcē, jo lielākai jābūt telpai, kurā novietota ierīce. Pārāk mazās telpās noplūdes gadījumā var rasties aizdedzināms gāzes-gaisa maisījums. Uz katriem 8 g saldēšanas aģenta uzstādīšanas vietai jābūt vismaz 1 m^3 lielai. Dati par esošo saldēšanas aģentu norādīti datu plāksnītē ierīces iekšpusē.
- Ierīces atrašanās vietā grīdai jābūt horizontālai un līdzenai.

3.1.2 Pozīcija telpā

- Neuzstādiet ierīci vietā, kas pakļauta tiešiem saules stariem vai atrodas tuvu apsildes ķermeņiem vai tamlīdzīgiem siltuma avotiem.
- Varat uzstādīt ierīci tieši blakus cepeškrāsnij.
- Uzstādot ierīci tieši blakus cepeškrāsnij, var nedaudz palielināties enerģijas patēriņš. Tas ir atkarīgs no cepeškrāsns lietošanas ilguma un intensitātes.
- Ierīci ar aizmuguri un, izmantojot klātpievienotos sienas spraišļus (sk. apakšā), ar tiem vienmēr novietojiet ierīci tieši pie sienas.
- Izmantošana sprādzienbīstamās zonās nav pieļaujama.

3.2 Ievietošana zem darba virsmas

- Ierīci varat iebīdīt zem darba virsmas.

3.3 Uzstādīšanas izmēri

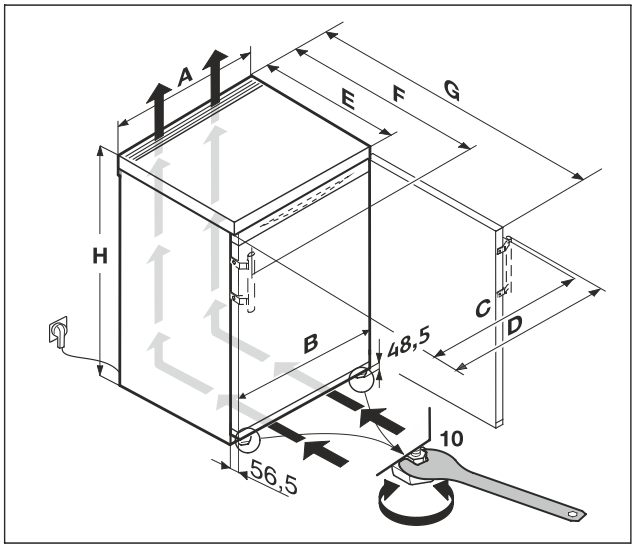

Fig. 2

Izmēri bez sviras roktura (mm):*						
	H	A	B	C	E	G
R..10..	680	550	547	547	607[x]	1106[x]
R..12..	850	500	497	497	607[x]	1056[x]
TK 12Ve00 TK 12Ve01	850	500	497	497	607[x]	1056[x]
R..14..	850	550	547	547	607[x]	1106[x]
TK 14Ve00 TK 14Ve01 TK 14Vd01 TK 14Vd00	850	550	547	547	607[x]	1106[x]

Izmēri ar sviras rokturi (mm):*								
	H	A	B	C	D	E	F	G
R..14..	850	550	547	545	589	607[x]	648[x]	1112[x]
TK 14Vddg00 TK 14Vddg01	850	550	547	545	589	607[x]	648[x]	1112[x]

[x] Ierīcēm ar klātpievienotajiem sienas spraišļiem izmērs palielinās par 35 mm. (skat. 3.10 Sienas spraišļu montāža)

3.4 Pieplūdes ventilācijas prasības

IEVĒRĪBAI
Bojājuma risks, ko rada pārkaršana nepietiekamas pieplūdes ventilācijas dēļ!
Pārāk mazas pieplūdes ventilācijas gadījumā kompresors var sabojāties.
▶ Ievērojiet pietiekamu pieplūdes ventilāciju.
▶ Ievērojiet pieplūdes ventilācijas prasības.

Ja ierīci iebūvē virtuves sekcijā, noteikti ievērojiet šādas pieplūdes ventilācijas prasības:

- Principā ir spēkā nosacījums: jo lielāka ir ventilācijas sprauga, jo ekonomiskāk darbosies ierīce.

3.5 Elektroapgādes pieslēgumu parametri

Pieslēgums elektroapgādes avotam atrodas ierīces mugurpusē. Lai ierīci varētu droši pieslēgt, pārliecinieties, vai ir izpildīti šādi priekšnoteikumi:

❑ Ir zināmi un tiek ievēroti pieslēguma pie elektroapgādes parametri. Skatīt turpmāk redzamo tabulu.
❑ Pieslēgums pie elektroapgādes jāizveido saskaņā ar pamācību. (skat. 3.16 Ierīces pievienošana pie elektroapgādes)

3.6 Ierīces transportēšana

3.6.1 Ierīces transportēšana pirmreizējai ekspluatācijai

Pārliecinieties, vai ir izpildīti šādi priekšnoteikumi:

❑ Ierīce ir iepakota.
❑ Ierīce atrodas vertikāli.

▶ Transportējiet ierīci, piesaistot divas personas.
▶ Izpakojiet ierīci. (skat. 3.7 Ierīces izpakošana)

3.6.2 Ierīces transportēšana pēc pirmreizējās ekspluatācijas

Ja pēc pirmreizējās ekspluatācijas vēlaties vēlreiz transportēt vai pārbīdīt, ņemiet vērā turpmāk minētās norādes.

Pārliecinieties, vai ir izpildīti šādi priekšnoteikumi:

❑ Ierīce ir iztukšota.
❑ Ierīce atrodas vertikāli.
❑ Ierīce ar durvīm: Durvis ir nodrošinātas pret nejaušu atvēršanos.
❑ Ierīce ar izvelkamo sekciju: Izvelkamā sekcija ir nodrošināta pret nejaušu atvēršanos.
❑ Ierīce ar kājiņām: Kājiņas ir ieskrūvētas.

▶ Transportējiet ierīci, piesaistot divas personas.

Pēc transportēšanas:
▶ Izskrūvējiet pie ierīces esošās kājiņas.
▶ Nolīmeņojiet ierīci.

3.7 Ierīces izpakošana

Ja ierīcei nodarīti bojājumi, nekavējoties pirms tās pievienošanas sazinieties ar piegādātāju.

▶ Pārbaudiet ierīci un iepakojumu, vai transportēšanas laikā nav radušies bojājumi. Vērsieties nekavējoties pie piegādātāja, ja nojaušat kādus bojājumus.
▶ Noņemiet no ierīces aizmugures vai sānu sieniņām visus materiālus, kas var traucēt pienācīgu uzstādīšanu vai pieplūdes un izplūdes ventilāciju.
▶ Noņemiet visas aizsargplēves no ierīces. Turklāt neizmantojiet smailus un asus priekšmetus!

3.8 Noņemama galda plātne

Ierīces galda plātne ir noņemama. Ja vairs nevēlaties iebīdīt galda ierīci zem darba virsmas, tad jānoņem galda plātne. (skat. 3.14 Ierīces iebīdīšana zem darba virsmas)

3.8.1 Galda plātnes demontāža

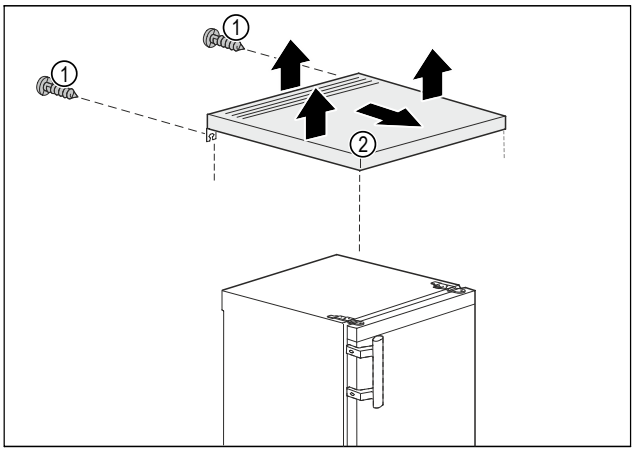

Fig. 3

▶ Izņemiet aizmugurē esošās skrūves *Fig. 3 (1)*.
▶ Paceliet galda plātnes *Fig. 3 (2)* aizmugurējo daļu.
▶ Pabīdiet galda plātni *Fig. 3 (2)* virzienā uz priekšu.
▶ Noņemiet galda plātni *Fig. 3 (2)* virzienā uz augšu.
▷ Galda plātne *Fig. 3 (2)* ir noņemta.

3.8.2 Galda plātnes montāža

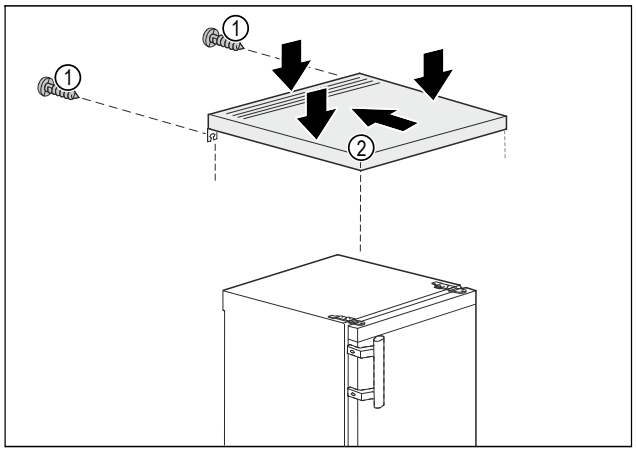

Fig. 4

- ▶ Uzlieciet galda plātni *Fig. 4 (2)* uz ierīces.
- ▶ Pabīdiet galda plātni *Fig. 4 (2)* uz aizmuguri.
- ▶ Spiediet galda plātnes *Fig. 4 (2)* aizmugurējo daļu uz leju.
- ▶ Pieskrūvējiet skrūves *Fig. 4 (1)* aizmugurē.
- ▷ Galda plātne *Fig. 4 (2)* ir uzstādīta.

3.9 Durvju atdura maiņa

Instruments

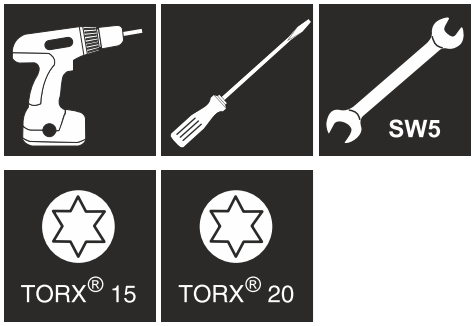

BRĪDINĀJUMS

Savainošanās risks, ko rada durvju izkrišana!
Ja balsta daļas nav pietiekami pieskrūvētas, durvis var izkrist. Tās var radīt smagus savainojumus. Turklāt iespējams, ka durvis kārtīgi neaizveras, līdz ar to ierīce dzesē nepareizi.

- ▶ Pieskrūvējiet gultņu balstus / gultņu skrūves ar 4 Nm.
- ▶ Pārbaudiet visas skrūves un, ja nepieciešams, papildus pievelciet.

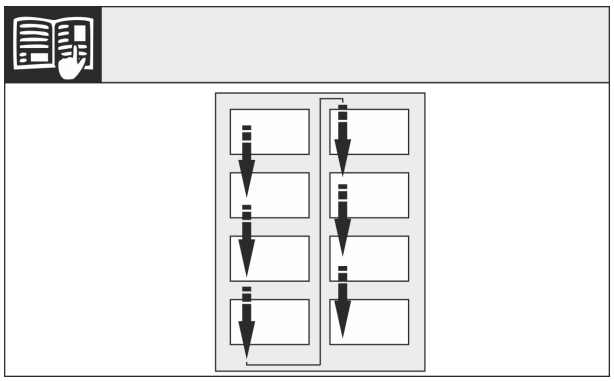

Fig. 5

Ievērojiet lasīšanas virzienu.

3.9.1 Sagatavošana

Norāde

- ▶ Pirms durvju izņemšanas no durvju plauktiem izņemiet produktus, lai tie neizkristu.

- ▶ Sagāziet ierīci divatā uz aizmuguri.
- ▶ Apakšā kreisajā pusē izņemiet spraisli *(13)* no durvīm.*

3.9.2 Apakšējo gultņa daļu atbrīvošana

UZMANĪBU

Savainošanās risks, ko rada izkrītošas durvis!
Ja pilnīgi izņemat tapu no durvīm, durvis var izkrist, un jūs varat savainoties.

- ▶ Noturiet durvis, pirms izņemat tapu.

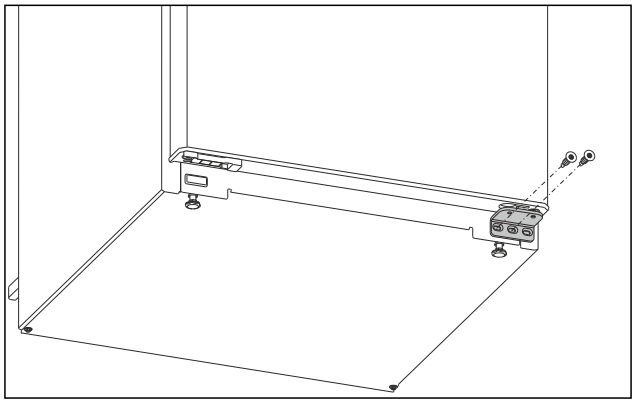

Fig. 6

- ▶ Izskrūvējiet vidējo skrūvi apakšējā gultņa balstā ar skrūvgriezi Torx 20. *Fig. 6 ()*
- ▶ Izskrūvējiet iekšējo skrūvi apakšējā gultņa balstā ar skrūvgriezi Torx 20. *Fig. 6 ()*
- ▶ Nolieciet malā skrūves.

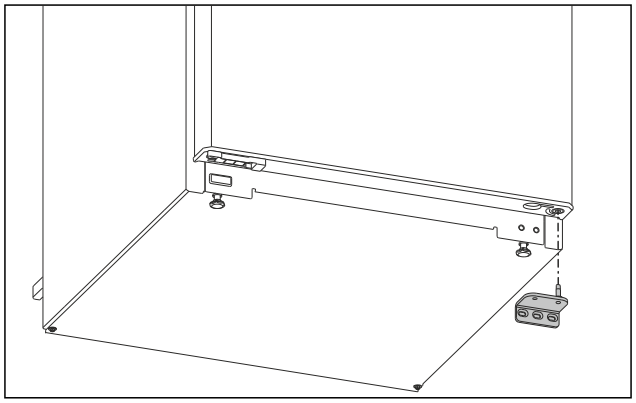

Fig. 7

- ▶ Noņemiet gultņa balstu virzienā uz leju. (skat. Fig. 7)
- ▶ Nolieciet malā gultņa balstu.

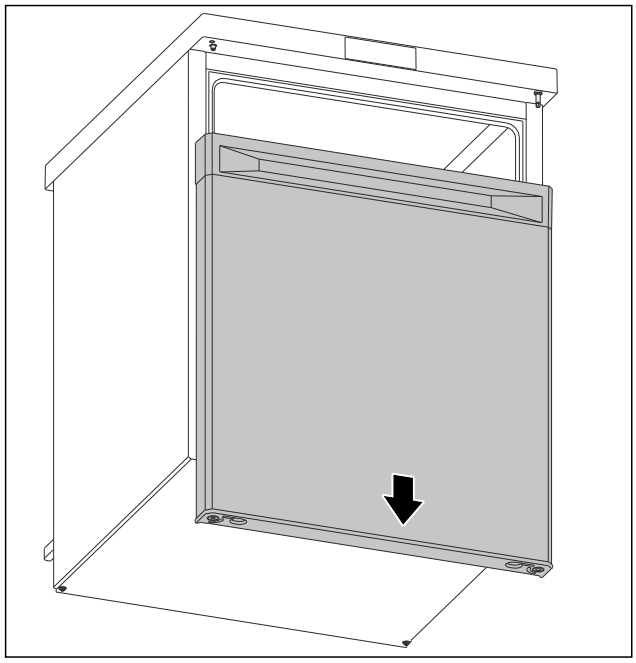

Fig. 8

▶ Noņemiet durvis virzienā uz leju. (skat. Fig. 8)
▶ Novietojiet durvis.

3.9.3 Durvju sagatavošana

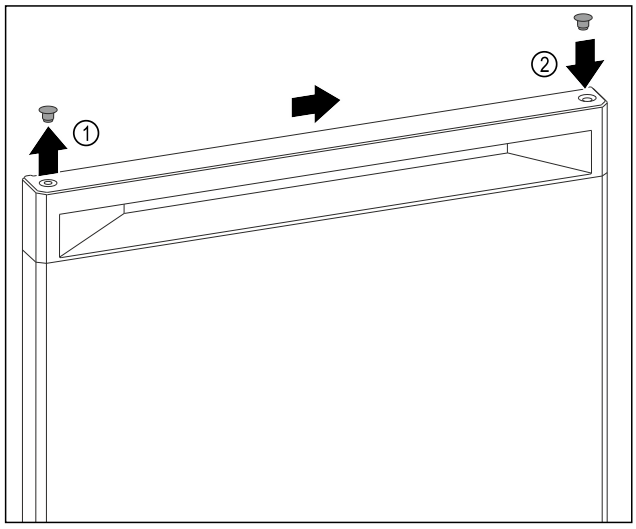

Fig. 9

▶ Paceliet uzmanīgi ar plakano skrūvgriezi nosedzošo aizbāzni durvju virspusē *Fig. 9 (1)*.
▶ Ievietojiet nosedzošo aizbāzni pretējā pusē. *Fig. 9 (2)*

3.9.4 Roktura pārlikšana*

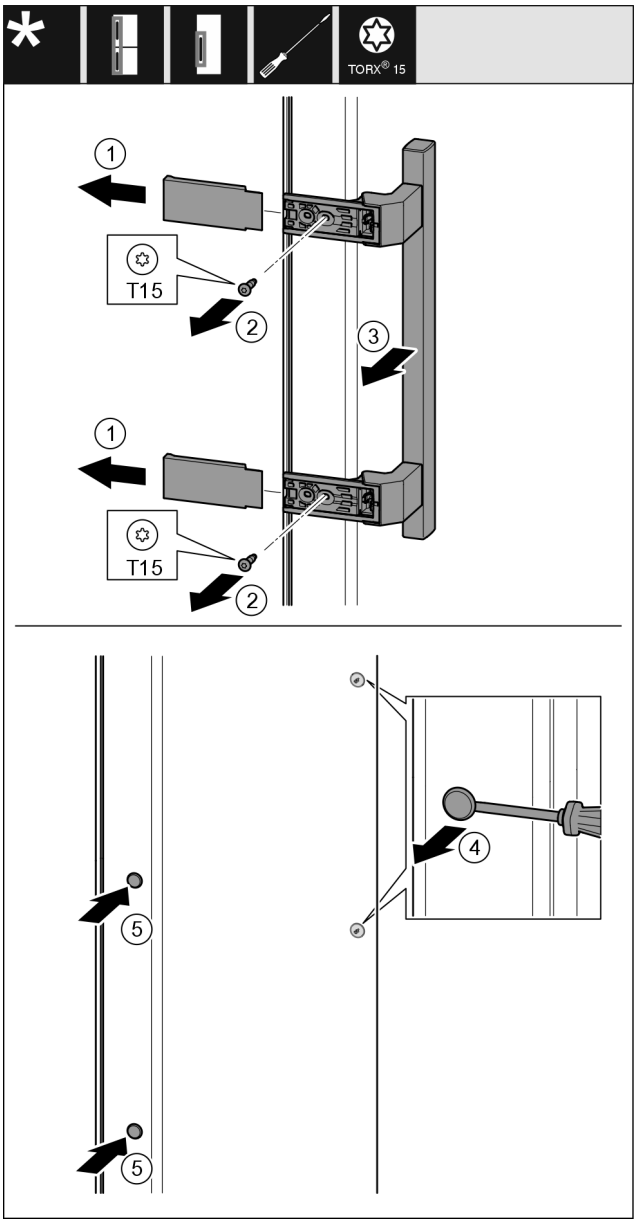

Fig. 10

▶ Noņemiet pārsegu. *Fig. 10 (1)*
▶ Izskrūvējiet skrūves ar skrūvgriezi Torx 15. *Fig. 10 (2)*
▶ Noņemiet rokturi. *Fig. 10 (3)*
▶ Paceliet uzmanīgi ar plakano skrūvgriezi un izvelciet ārā sānu aizbāzni. *Fig. 10 (4)*
▶ Ievietojiet atpakaļ aizbāzni otrajā pusē. *Fig. 10 (5)*

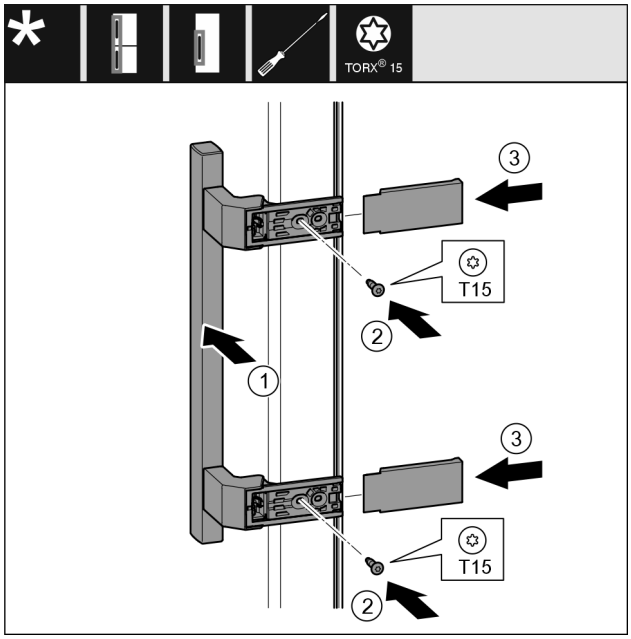

Fig. 11

▶ Pielieciet rokturi pretējā pusē. *Fig. 11 (1)*
▷ Skrūvju caurumiem jāatrodas tieši vienam virs otra.
▶ Pieskrūvējiet skrūves ar skrūvgriezi T15. *Fig. 11 (2)*
▶ Pielieciet un uzbīdiet sānos pārsegus. *Fig. 11 (3)*
▷ Ievērojiet pareizo nofiksēšanos.

3.9.5 Apakšējo gultņa daļu pārlikšana

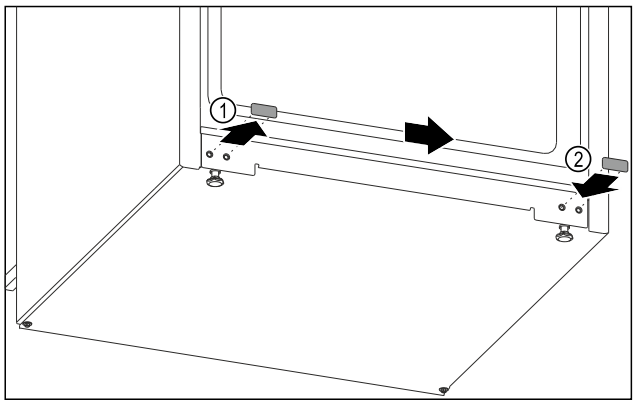

Fig. 12

▶ Paceliet uzmanīgi ar plakano skrūvgriezi nosedzošo aizbāzni ierīces apakšpusē.
▶ Izvelciet nosedzošo aizbāzni. *Fig. 12 (1)*
▶ Ievietojiet nosedzošo aizbāzni pretējā pusē. *Fig. 12 (2)*

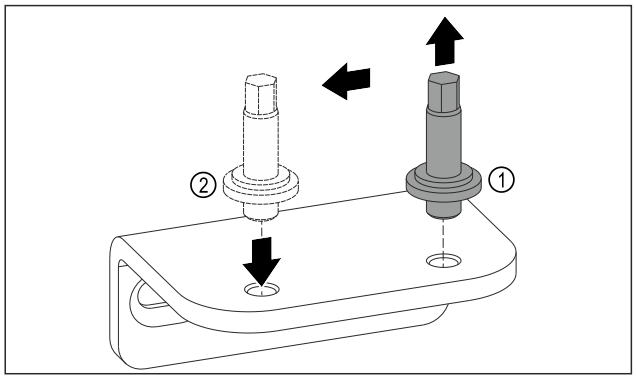

Fig. 13

▶ Izskrūvējiet apakšējā gultņa balsta tapu ar ārēju sešstūra uzgriežņatslēgu SW5. *Fig. 13 (1)*
▶ Ievietojiet tapu pretējā pusē. *Fig. 13 (2)*
▶ Pieskrūvējiet tapu ar ārēju sešstūra uzgriežņatslēgu SW5.

3.9.6 Augšējo gultņa daļu pārlikšana

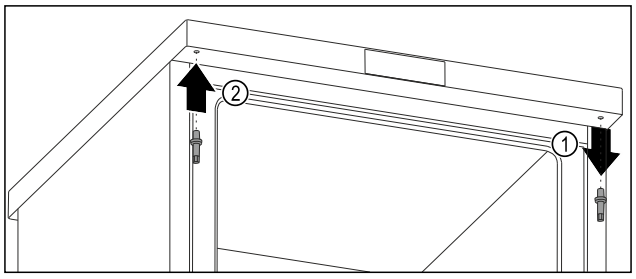

Fig. 14

▶ Izskrūvējiet augšējo tapu ar ārēju sešstūra uzgriežņatslēgu. *Fig. 14 (1)*
▶ Pieskrūvējiet tapu pretējā pusē ar ārēju sešstūra uzgriežņatslēgu. *Fig. 14 (2)*

3.9.7 Durvju montāža

BRĪDINĀJUMS
Savainošanās risks, ko rada durvju izkrišana!
Ja balsta daļas nav pietiekami pieskrūvētas, durvis var izkrist. Tās var radīt smagus savainojumus. Turklāt iespējams, ka durvis kārtīgi neaizveras, līdz ar to ierīce dzesē nepareizi.
▶ Pieskrūvējiet gultņu balstus ar 4 Nm.
▶ Pārbaudiet visas skrūves un, ja nepieciešams, papildus pievelciet.

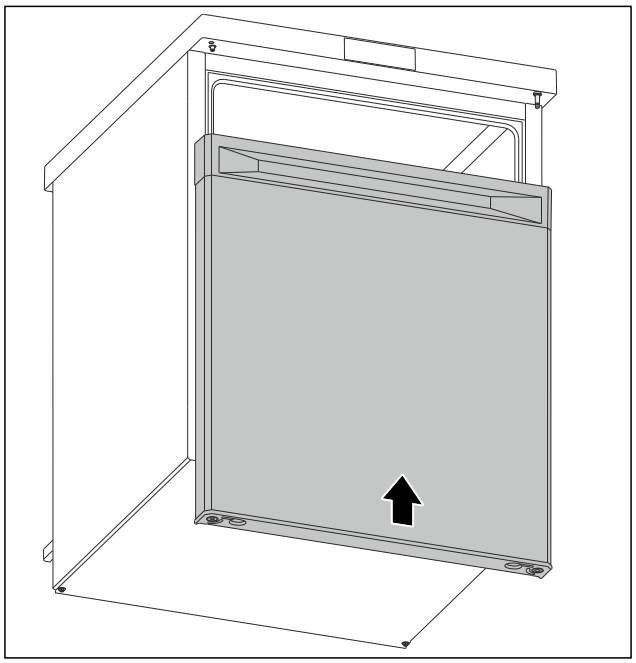

Fig. 15

▶ Uzbīdiet durvis aizvērtā stāvoklī uz augšējās tapas. (skat. Fig. 15)

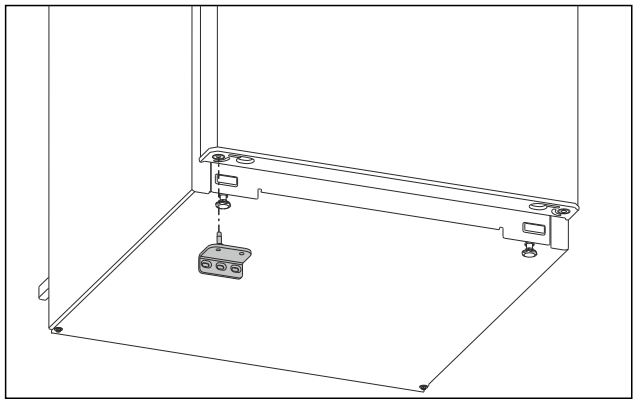

Fig. 16

▶ Ievietojiet apakšējo gultņa balstu pretējā pusē. (skat. Fig. 16)

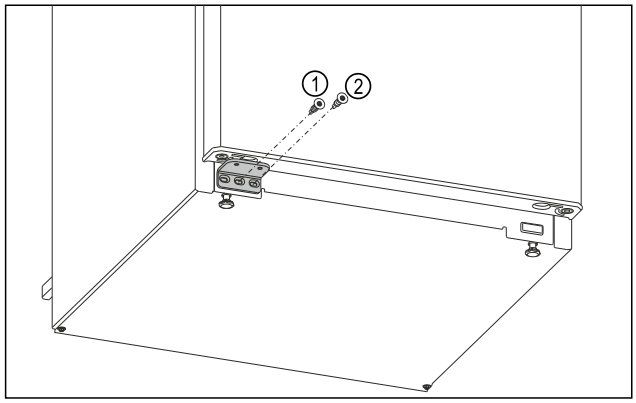

Fig. 17

▶ Pieskrūvējiet gultņa balsta vidējo skrūvi *Fig. 17 (1)* ar skrūvgriezi Torx 20.
▶ Pieskrūvējiet gultņa balsta iekšējo skrūvi *Fig. 17 (2)* ar skrūvgriezi Torx 20.
▶ Pārbaudiet durvis.
▷ Durvju atduris ir nomainīts.

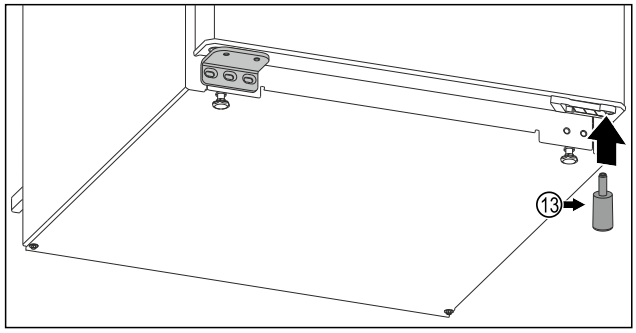

*Fig. 18 **

▶ Ievietojiet spraisli *Fig. 18 (13)* atpakaļ labajā pusē apakšā durvīs, jo tas ir svarīgi ierīces stabilitātei.*

3.10 Sienas spraišļu montāža

Ievērojot norādīto atstatumu līdz sienai, ierīce sasniedz deklarēto enerģijas patēriņu un neveido kondensātu augstāka apkārtējās vides mitruma gadījumā. Ierīce ir pilnīgi gatava ekspluatācijai bez sienas atstatuma spraišļiem, taču tai ir mazliet lielāks elektroenerģijas patēriņš.

Ja jūs ievietojat sienas atstatuma spraišļus, tad ierīces dziļums palielinās par apm. 35 mm.

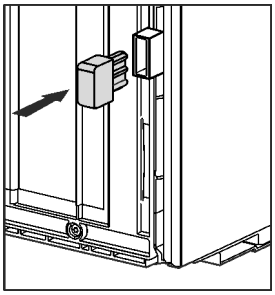

▶ Ierīce ar pievienotiem sienas atstatuma spraišļiem: Piestipriniet sienas atstatuma spraišļus ierīces aizmugurē apakšējā kreisajā un labajā pusē.

3.11 Ierīces uzstādīšana

UZMANĪBU
Savainošanās risks, ko rada smaga ierīce!
▶ Ierīce uz uzstādīšanas vietu jāpārvieto divām personām.

BRĪDINĀJUMS
Ugunsbīstamība, ko rada īssavienojums!
▶ Kad jūs uzstādāt ierīci: Nesalokiet, neiespiediet vai nebojājiet tīkla pieslēguma vadu.
▶ Nelietojiet ierīci ar bojātu tīkla pieslēguma vadu.

BRĪDINĀJUMS
Ugunsgrēka un savainojumu bīstamība!
▶ Uz ierīces aizliegts novietot siltumu radošas ierīces, piemēram, mikroviļņu krāsni, tosteri utt.!

Pārliecinieties, vai ir ievēroti šādi priekšnosacījumi:
❑ Pārbīdiet ierīci vienīgi nepiepildītā stāvoklī.
❑ Uzstādiet ierīci vienīgi ar palīdzību.

▶ Izņemiet tīkla pieslēguma vadu no papildaprīkojuma komplekta.
▶ Ievietojiet pilnīgi tīkla pieslēguma vada vājstrāvas ierīces ligzdu ierīces kontaktdakšā ierīces aizmugurē. Ievērojiet vājstrāvas ierīces ligzdas nostiprinājumu.
▶ Izvietojiet tīkla kontaktdakšu pēc vajadzības ar auklas palīdzību kā brīvi pieejamu tīkla kontaktdakšu.

3.12 Darbības pēc uzstādīšanas

▶ Noņemiet visas transportēšanas stiprinājumu daļas.
▶ Noņemiet aizsargplēves no korpusa ārējā sāna.
▶ Noņemiet aizsargplēves no dekoratīvajām apmalēm.*
▶ Notīriet ierīci. (skat. 10.8 Ierīces tīrīšana)
▶ Pierakstiet veidu (modeli, numuru), ierīces apzīmējumu, ierīces/sērijas numuru, pirkšanas datumu un tirdzniecības uzņēmuma adresi.

3.13 Vairāku ierīču uzstādīšana

Ierīces ir izstrādātas atšķirīgiem uzstādīšanas veidiem. Ja vēlaties uzstādīt vairākas ierīces vienu blakus otrai vai vienu virs otras, pārliecinieties, vai ir izpildīti šādi priekšnoteikumi:

❑ Uzstādiet vienīgi tādas ierīces vienu blakus otrai vai vienu virs otras, kuras ir izstrādātas šim nolūkam.
❑ Ievērojiet norādes un turpmāko tabulu.

IEVĒRĪBAI
Bojājumu bīstamība no kondensāta!
▶ Neuzstādiet ierīci tieši blakus citam ledusskapim/saldētavai.

IEVĒRĪBAI
Bojājumu risks, ko rada ūdens kondensāts!
▶ Neuzstādiet ierīci tieši virs cita ledusskapja/saldētavas.

Modelis	Uzstādīšanas veids
Visi modeļi	Atsevišķi
Modeļi, kura modeļa apzīmējums sākas ar **S...**.	Side-by-Side (SBS)
Modeļi bez sānu sieniņas apsildes	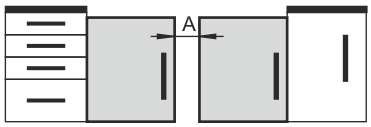 **Viena blakus otrai:** Uzstādiet ar atstatumu **A** 100 mm starp ierīcēm. Ja jūs neievērojat šo atstatumu, tad starp ierīcēm pie sānu sieniņām veidojas kondensāts. 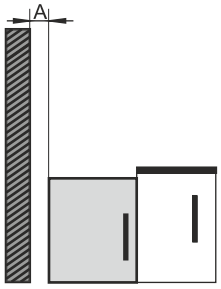 **Pie ārējās sieniņas:** Uzstādiet ar atstatumu **A**, kā veic uzstādīšanu vienu blakus otrai. Ja jūs neievērojat šo atstatumu, tad pie ierīces sānu sieniņas var veidoties kondensāts.

Modeļi un to uzstādīšanas veids

3.14 Ierīces iebīdīšana zem darba virsmas

Jūs varat iebīdīt galda ierīces ar maksimālu ierīces augstumu 850 mm zem vienlaidu darba virsmas.

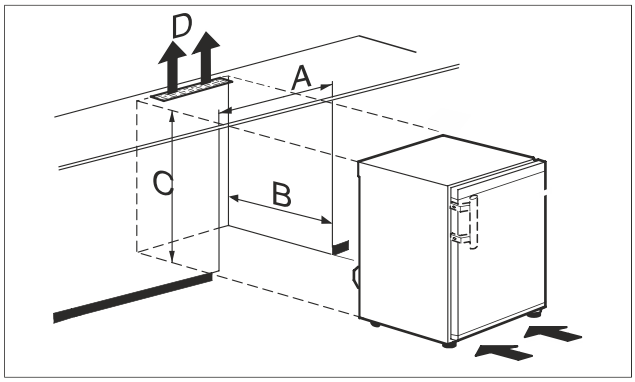

Fig. 19

(A) Ierīces platums bez galda plātnes
(B) Nišas dziļums
(C) Nišas augstums
(D) Ventilācijas šķērsgriezums darba virsmā

R..10..	
A	549 mm
B	vismaz 600 mm
C	652 mm
D	vismaz 200 cm²

R..12..	
A	499 mm
B	vismaz 600 mm
C	822 mm
D	vismaz 200 cm²

R..14..	
A	549 mm
B	vismaz 600 mm
C	822 mm
D	vismaz 200 cm²

R..16..	
A	599 mm
B	vismaz 600 mm
C	822 mm
D	vismaz 200 cm²

BRĪDINĀJUMS
Ugunsbīstamība, ko rada īssavienojums!
▶ Kad jūs uzstādāt ierīci: Nesalokiet, neiespiediet vai nebojājiet tīkla pieslēguma vadu.
▶ Nelietojiet ierīci ar bojātu tīkla pieslēguma vadu.

Pārliecinieties, vai ir izpildīti šādi priekšnoteikumi:
❑ Galda plātne ir noņemta. (skat. 3.8 Noņemama galda plātne)
❑ Kontaktligzda ir viegli pieejama un neatrodas ierīces aizmugurē.
▶ Iebīdiet ierīci zem darba virsmas.

3.15 Iepakojuma otrreizēja pārstrāde

BRĪDINĀJUMS
Briesmas noslāpt, rotaļājoties ar iepakojuma materiālu un plēvēm!
▶ Neļaut bēriem rotaļāties ar iepakojuma materiāliem.

Iepakojums ir izgatavots no otrreizēji izmantojamām izejvielām:
- Gofrētais kartons/kartons
- Daļas no putu polistirola
- Plēves un maisiņi - no polietilēna
- Stiprinājuma lentes - no polipropilēna
- naglots koka rāmis ar polietilēna paplāksni*

▶ Nogādāt iepakojuma materiālu oficiālā savākšanas vietā.

3.16 Ierīces pievienošana pie elektroapgādes

BRĪDINĀJUMS
Elektriskā trieciena risks un savainošanās risks, ko rada bojāta ierīce vai bojāts tīkla pieslēguma vads!
Briesmas dzīvībai un griezti savainojumi. Ja ierīce vai tīkla pieslēguma vads transportēšanas laikā bija bojāts, tad jūs varat gūt nāvējošu elektrisko triecienu. Turklāt jūs varat sagriezties pie ierīces korpusa bojātajām daļām.
▶ Pārbaudiet ierīci un tīkla pieslēguma vadu pēc transportēšanas, vai nav bojājumu.
▶ Nesāciet lietot ierīci nekādā gadījumā, ja ir bojāta ierīce vai tīkla pieslēguma vads.
▶ Sazinieties ar klientu servisu.

Jūs pievienojat šo ierīci pie elektrotīkla, izmantojot atsevišķi piegādāto tīkla pieslēguma vadu. Tīkla pieslēguma vada vienā galā ir vājstrāvas ierīces ligzda un otrā galā tīkla kontaktdakša.

Pārliecinieties, vai ir izpildīti šādi priekšnoteikumi:

- Ierīce un tīkla pieslēguma vads nav bojāti.
- Ierīce ir uzstādīta atbilstoši noteikumiem. (skat. 3.10 Sienas spraišļu montāža)
- Ir ievērotas elektriskā pieslēguma prasības. (skat. 3.1 Uzstādīšanas nosacījumi)
- Izmēri pieslēgumam atbilstoši noteikumiem ir zināmi un ievēroti. (skat. 3.5 Elektroapgādes pieslēgumu parametri)
- Tīkla spriegums un frekvence atbilst norādēm datu plāksnītē.
- Kontaktligzda ir iezemēta atbilstoši noteikumiem un elektriski aizsargāta ar drošinātāju.
- Drošinātāja atkrišanas strāva atrodas diapazonā no 10 A līdz 16 A.
- Kontaktligzda ir viegli pieejama un neatrodas ierīces aizmugurē. (skat. 3.5 Elektroapgādes pieslēgumu parametri)

IEVĒRĪBAI
Bojājumu risks, ko rada nelietpratīga lietošana!
Ierīces elektrisko komponentu bojājums.
▶ Izmantojiet vienīgi komplektā iekļauto tīkla pieslēguma vadu.

BRĪDINĀJUMS
Ugunsbīstamība, ko rada nelietpratīga pievienošana!
Apdegumi.
Ierīces bojājumi.
▶ Neizmantojiet pagarinātājus.
▶ Neizmantojiet sadales ierīces.

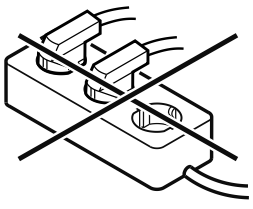

IEVĒRĪBAI
Bojājumu risks, ko rada nelietpratīga pievienošana!
Ierīces bojājumi.
▶ Nepievienot ierīci pie savrupa strāvas pārveidotāja, piem., saules elektrostacijām un benzīna ģeneratoriem.

▶ Pievienojiet tīkla pieslēguma vada tīkla kontaktdakšu pie elektroapgādes. Ievērojiet tīkla kontaktdakšas nostiprinājumu kontaktligzdā.
▷ Ierīce ir pievienota. Pirmreizējo ekspluatāciju skatiet šādās nodaļās vai lietošanas pamācībā.

4 Displeja darbības princips

Jūs vadāt šo ierīci, izmantojot skārienpogu.

4.1 Navigācijas ar skārienpogu un simbolu skaidrojums

Attēlos izmanto dažādus simbolus navigācijai ar skārienpogu. Turpmākajā tabulā ir aprakstīti šie simboli.

Simbols	Apraksts
	**Īslaicīga pieskaršanās ar pirkstu skārienpogai:** Pārvietojieties, izmantojot galveno izvēlni un apakšizvēlni. Ja uz rokas ir attēlots kāds skaitlis: Pēc skaitļa jūs varat atpazīt, cik bieži secīgi īslaicīgi jums jāpieskaras skārienpogai, lai pārvietotos uz noteiktu funkciju.
	**Pieskaršanās skārienpogai 3 sekundes ar pirkstu:** Ieslēdziet ierīci. Galvenajā izvēlnē: Izslēdziet ierīci. Apakšizvēlnē: Pārejiet uz galveno izvēlni. Deaktivizējiet apakšizvēlnes aktīvo funkciju.
	**Pieskaršanās skārienpogai 7 sekundes ar pirkstu:** Galvenajā izvēlnē: Atveriet apakšizvēlni.
	**Bultiņa ar pulksteni:** Paiet vairāk par 10 sekundēm, līdz turpmākais rādījums parādās displejā.
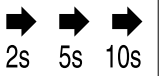 2s 5s 10s	**Bultiņa ar laika norādi:** Paiet norādītais laiks, līdz turpmākais rādījums parādās displejā.

4.2 Izvēlnes

Ierīces funkcijas ir sadalītas dažādās izvēlnēs.

Izvēlne	Apraksts
Galvenā izvēlne	Kad jūs ieslēdzat ierīci, tad jūs automātiski atrodaties galvenajā izvēlnē. No šejienes jūs pārvietojaties uz ierīces funkcijām un apakšizvēlni.
Apakšizvēlne	Apakšizvēlne satur papildu ierīces funkcijas par šīs ierīces iestatīšanu.

4.2.1 Galvenā izvēlne

Galvenajā izvēlnē jūs varat aktivizēt/deaktivizēt šādas funkcijas:

LED	Apraksts
	SuperCool

LED	Apraksts
3°C	Temperatūra 3 °C
5°C	Temperatūra 5 °C
7°C	Temperatūra 7 °C
9°C	Temperatūra 9 °C

LED nozīme galvenajā izvēlnē

4.2.1 Galvenās izvēlnes atvēršana

Kad jūs ieslēdzat ierīci, tad jūs automātiski atrodaties galvenajā izvēlnē.

Kad jūs atrodaties apakšizvēlnē un vēlaties pāriet uz galveno izvēlni:

▶ Veiciet darbības soļus (skat. 4.2.2 Iziešana no apakšizvēlnes) .

4.2.1 Pārvietošanās galvenajā izvēlnē

Ja jūs pārvietojaties galvenajā izvēlnē, tad pēc LED 5 atkal seko LED 1.



Fig. 20

▶ Pieskarieties īslaicīgi skārienpogai tik bieži, līdz deg vajadzīgās funkcijas LED.

▷ Funkcija ir aktivizēta.

4.2.1 Displeja miera režīms

Ja jūs 10 sekundes nepieskaraties skārienpogai galvenajā režīmā, tad displejs pāriet miera režīmā. Miera režīms novērš to, ka jūs pārstatāt temperatūru, nejauši pieskaroties skārienpogai.

Miera režīma pabeigšana:



Fig. 21

▶ Pieskarieties īslaicīgi skārienpogai.

▷ Atskan apstiprinājuma signāls.

▷ Iestatītā temperatūra vienreiz mirgo.

▷ Miera režīms ir pabeigts.

4.2.2 Apakšizvēlne

Apakšizvēlnē jūs aktivizējat/deaktivizējat šādas funkcijas:

LED	Apraksts	LED pozīcija
✳	Ievades bloķēšanas mehānisms	LED 1
3°C 3°C	SabbathMode Prezentācijas gaisma	LED 2
5°C	Atiestate uz rūpnīcas iestatījumiem	LED 3

LED nozīme apakšizvēlnē

4.2.2 Apakšizvēlnes atvēršana

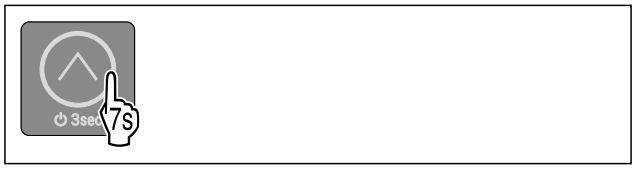

Fig. 22

▶ Veiciet darbības soļus, kā parādīts attēlā, līdz pēc 7 sekundēm atskan dubults apstiprinājuma signāls.

▷ Deg LED 1-5: Jūs atrodaties apakšizvēlnē.

▷ Ja jūs 5 sekundes neveicat nevienu darbību displejā, tad rādījums atgriežas galvenajā izvēlnē.

4.2.2 Iziešana no apakšizvēlnes

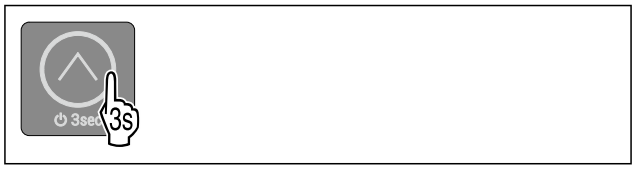

Fig. 23

▶ Veiciet darbības soļus, kā parādīts attēlā.

-vai-

▶ Nepieskarieties skārienpogai 5 sekundes.

▷ Jūs atrodaties galvenajā izvēlnē.

4.2.2 Pārvietošanās apakšizvēlnē

Ja jūs pārvietojaties apakšizvēlnē, tad pēc apakšizvēlnes pēdējās funkcijas LED atkal seko LED 1.

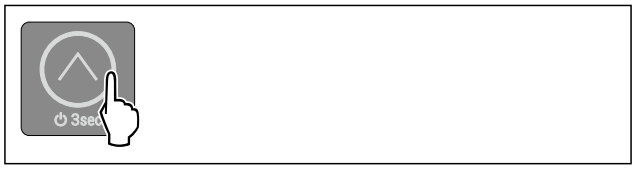

Fig. 24

▶ Pieskarieties īslaicīgi skārienpogai tik bieži, līdz deg vajadzīgās funkcijas LED.

▷ Pēc 5 sekundēm bez mijiedarbības tiek automātiski aktivizēta izvēlētā funkcija.

5 Ekspluatācijas uzsākšana

5.1 Ierīces ieslēgšana (pirmreizējā ekspluatācija)

Pārliecinieties, vai ir izpildīti šādi priekšnoteikumi:

- ❑ Ierīce ir uzstādīta un pievienota atbilstoši montāžas pamācībai.
- ❑ Visas līmlentes, līmējamās plēves un aizsargplēves, kā arī transportēšanas stiprinājumi ierīcē un uz ierīces ir noņemti.
- ❑ No atvilktnēm ir izņemti visi reklāmas materiāli.
- ❑ Displeja darbības princips ir zināms. (skat. 4 Displeja darbības princips)

Ierīces ieslēgšana:

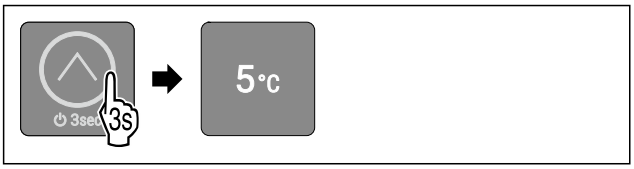

Fig. 25

- ▶ Pieskarieties skārienpogai, kā parādīts attēlā, 3 sekundes, līdz atskan apstiprinājuma signāls.
- ▷ Ierīce ir ieslēgta.
- ▷ Iekšējais apgaismojums ir aktivizēts.
- ▷ Deg LED 3: Temperatūra ir iestatīta rūpnīcā atbilstoši 5 °C.
- ▷ Ierīce dzesē produktus līdz iestatītajai mērķa temperatūrai.

Ierīce ieslēdzas demonstrācijas režīmā:

Ja ierīce ieslēdzas demonstrācijas režīmā:

- ▶ Deaktivizējiet demonstrācijas režīmu. (skat. Demonstrācijas režīma deaktivizēšana)

Displejs pāriet miera režīmā:

Ja displejs pāriet miera režīmā:

- ▶ Pieskarieties īslaicīgi skārienpogai. (skat. 4.2.1 Displeja miera režīms)

Norāde

Ražotājs iesaka:

- ▶ Ievietojiet pārtikas produktus: Gaidiet apmēram 6 stundas, līdz ir sasniegta iestatītā temperatūra.
- ▶ Ievietojiet **saldējamos produktus** -18 °C vai zemākā temperatūrā.*
- ▶ Ievērojiet norādes par uzglabāšanu. (skat. 6.1 Norādes par uzglabāšanu)

Norāde

Jūs saņemsiet piederumus Liebherr-Hausgeräte internetveikalā tīmekļa vietnē home.liebherr.com/shop/de/deu/zubehor.html.

---

6 Uzglabāšana

6.1 Norādes par uzglabāšanu

BRĪDINĀJUMS

Ugunsbīstamība, ko rada elektriskās ierīces!

Ja jūs izmantojat elektriskas ierīces šīs ierīces pārtikas produktu nodalījumā, tās var izraisīt ugunsgrēku.

- ▶ Neizmantojiet elektriskās ierīces šīs ierīces pārtikas produktu nodalījumā, ja to nav ieteicis veikt ražotājs.

Norāde

Enerģijas patēriņš paaugstinās un dzesēšanas jauda pazeminās, ja ir nepietiekama ventilācija.

- ▶ Režģis vienmēr jātur neapklāts.

Ievērojiet šādas norādes par uzglabāšanu:

- Saldētavas nodalījumā: Kārtīgi iesaiņojiet pārtikas produktus.*
- Pārtikas produktus, kas viegli zaudē garšu vai uzsūc smaržas, ievietojiet slēgtos traukos vai apklājiet.
- Ievietojiet svaigu gaļu vai svaigas zivis tīros, slēgtos traukos. Šādi jūs novērsīsiet gaļas vai zivju saskari ar citiem pārtikas produktiem vai pilēšanu uz tiem.
- Uzglabājiet šķidrumus slēgtās tvertnēs.
- Pārtikas produktus novietojiet atstatus citu no cita, lai gaiss varētu brīvi cirkulēt.
- Uzglabājiet pārtikas produktus atbilstoši norādēm uz iepakojuma.
- Vienmēr ievērojiet uz iepakojuma norādīto minimālo derīguma termiņu.

Norāde

Šo norāžu neievērošana var radīt pārtikas produktu sabojāšanos.

6.2 Ledusskapja nodalījums

Pateicoties gaisa cirkulācijai, ierīcē ir noregulējušās dažādas temperatūras zonas. Jūs atradīsiet dažādas temperatūras zonas ierīces un aprīkojuma pārskatā. (skat. 2.2 Ierīces un aprīkojuma pārskats)

6.2.1 Pārtikas produktu sakārtošana

- ▶ Augšējā zona un durvis: Uzglabājiet sviestu, sieru, konservus un tūbiņas.

6.3 **** Saldētavas nodalījums*

Šajā gadījumā -18 °C temperatūrā stabilizējas sauss, auksts uzglabāšanas klimats. Auksts uzglabāšanas klimats ir piemērots saldētas pārtikas un saldējamo produktu uzglabāšanai vairāku mēnešu garumā, ledus gabaliņu sagatavošanai vai svaigu pārtikas produktu sasaldēšanai.

Gaisa temperatūra saldētavas nodalījumā, mērot ar termometru vai citām mērierīcēm, var svārstīties. Līdz pusei piepildītā vai tukšā saldētavas nodalījumā ir lielākas temperatūras svārstības, un ir iespējams sasniegt temperatūru, kas augstāka par -18 °C.

6.3.1 Pārtikas produktu sasaldēšana

Svaigu pārtikas produktu daudzums, kurus var sasaldēt 24 stundu laikā, norādīts datu plāksnītes (skat. 11.5 Datu plāksnīte) tabulā "Sasaldēšanas diennakts jauda ... kg/24h".

Lai pārtikas produkti ātri sasaltu, ievērojiet turpmāk norādīto viena iepakojuma maksimālo svaru:

- Augļi un dārzeņi līdz 1 kg
- Gaļa līdz 2,5 kg

Pārtikas produktu sakārtošana

UZMANĪBU

Savainošanās risks ar stikla lauskām!

Pudeles un kārbas ar dzērieniem var sasalstot sasprāgt. Īpaši tas sakāms par ogļskābo gāzi saturošiem dzērieniem.

- ▶ Nesasaldēt pudeles un kārbas ar dzērieniem!

- ▶ Salieciet iepakotus pārtikas produktus saldētavas nodalījuma vidusdaļā.

Pārtikas produktu atkausēšana

BRĪDINĀJUMS
Saindēšanās bīstamība ar pārtikas produktiem!
▶ Atkusušus pārtikas produktus atkārtoti nesaldējiet.
▶ Pārstrādājiet atkausētos pārtikas produktus tik ātri, cik iespējams.

Jūs varat dažādos veidos atkausēt pārtikas produktus:
- ledusskapja nodalījumā
- mikroviļņu krāsnī
- cepeškrāsnī / konvekcijas cepeškrāsnī
- istabas temperatūrā

▶ Izņemiet tikai tik daudz pārtikas produktu, cik nepieciešams.

6.4 Uzglabāšanas ilgums

Norādītie uzglabāšanas laiki ir orientējošas vērtības.

Uz pārtikas produktiem, kam ir norāde par maksimālo derīguma termiņu, vienmēr attiecas uz iepakojuma uzrādītais datums.

6.4.1 Ledusskapja nodalījums

Ir jāievēro uz iepakojuma norādītais minimālais derīguma termiņš.

6.4.2 Saldētavas nodalījums*

Orientējošas vērtības dažādu pārtikas produktu uzglabāšanas laikam		
Saldējums	pie -18 °C	no 2 līdz 6 mēnešiem
Desa, šķiņķis	pie -18 °C	no 2 līdz 3 mēnešiem
Maize, cepti mīklas izstrādājumi	pie -18 °C	no 2 līdz 6 mēnešiem
Medījums, cūkgaļa	pie -18 °C	no 6 līdz 9 mēnešiem
Zivis, treknas	pie -18 °C	no 2 līdz 6 mēnešiem
Zivis, liesas	pie -18 °C	no 6 līdz 8 mēnešiem
Siers	pie -18 °C	no 2 līdz 6 mēnešiem
Putnu gaļa, liellopu gaļa	pie -18 °C	no 6 līdz 12 mēnešiem
Dārzeņi, augļi	pie -18 °C	no 6 līdz 12 mēnešiem

7 Enerģijas taupīšana

- Centieties vienmēr nodrošināt labu gaisa cirkulāciju. Neaizsedziet ventilācijas atveres vai režģi.
- Neuzstādiet ierīci vietā, kas pakļauta tiešiem saules stariem vai atrodas tuvu apsildes ķermeņiem vai tamlīdzīgiem siltuma avotiem.
- Uzstādot ierīci tieši blakus cepeškrāsnij, var nedaudz palielināties enerģijas patēriņš. Tas ir atkarīgs no cepeškrāsns lietošanas ilguma un intensitātes.
- Enerģijas patēriņš ir atkarīgs no uzstādīšanas apstākļiem, piem., vides temperatūras (skat. 2.3 Ierīces izmantošanas sfēra) . Siltākas vides temperatūras gadījumā enerģijas patēriņš var palielināties.
- Turiet ierīci atvērtu pēc iespējas īsāku brīdi.
- Jo zemāka temperatūra tiek iestatīta, jo lielāks ir elektroenerģijas patēriņš.
- Sašķirojiet pārtikas produktus: home.liebherr.com/food.
- Visus pārtikas produktus uzglabājiet kārtīgi iesaiņotus un apklātus. Tādējādi tiek novērsta sarmas veidošanās.
- Pārtikas produktus izņemiet tikai tik ilgi, cik nepieciešams, lai tie pārāk nesasiltu.
- Siltu ēdienu ievietošana: pirms tam atdzesējiet līdz istabas temperatūrai.
- Saldētos produktus atkausējiet ledusskapja nodalījumā.*
- Ja ierīcē ir bieza sarmas kārtiņa: atkausējiet ierīci.*
- Ilgāka atvaļinājuma laikā iztukšojiet un izslēdziet ledusskapja nodalījumu.

Putekļu nosēdumu dēļ ierīce patērē vairāk enerģijas:
- Saldēšanas aparātu ar siltummaini - metāla režģi pie ierīces aizmugurējās sienas - attīriet no putekļiem vienreiz gadā.

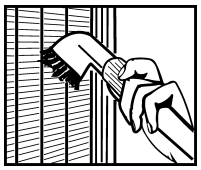

8 Vadība

8.1 Vadības un indikācijas elementi

Displejs nodrošina ātru pārskatu par ierīces pašreizējo stāvokli, temperatūras iestatījumu, funkciju un ziņojumu stāvokli.

Jūs vadāt šo ierīci, izmantojot skārienpogu.

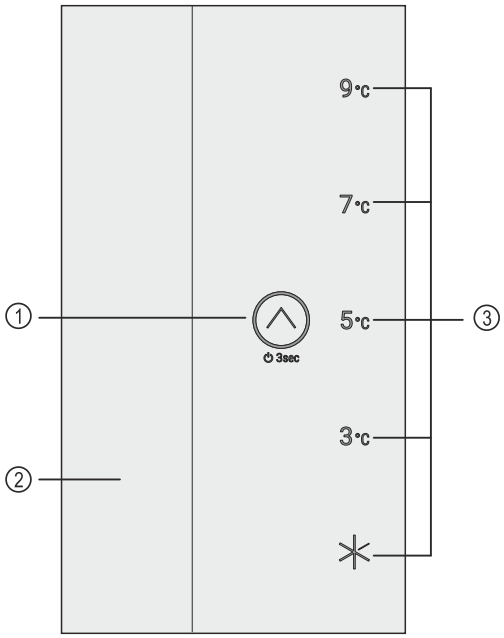

Fig. 26 Ilustratīvs attēls: ekrāns

(1) Skārienpoga (vadības elements)
(2) Iekšējais apgaismojums
(3) Temperatūras indikators/statusa rādījums

8.1.1 Temperatūras indikators/statusa rādījums

Temperatūras indikators/statusa rādījums sastāv no piecām LED:

(1) LED 1
(2) LED 2
(3) LED 3
(4) LED 4
(5) LED 5

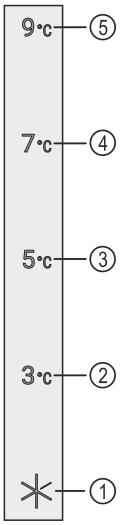

Fig. 28 Ilustratīvs attēls

(1) LED 1
(2) LED 2
(3) LED 3
(4) LED 4
(5) LED 5

LED parāda galvenajā izvēlnē temperatūras iestatījumus (skat. 4.2.1 Galvenā izvēlne) un apakšizvēlnē funkcijas (skat. 4.2.2 Apakšizvēlne) .

8.1.2 LED režīmi

Jūs atpazīstat ierīces stāvokli pēc LED degšanas vai mirgošanas:

LED režīmi (ilustratīvs attēlojums)	Apraksts
	**Nedeg LED:** LED nav izvēlēta. Funkcija nav aktīva.
	**Deg LED:** LED ir izvēlēta vai funkcija ir aktīva.
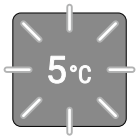	**Vairākas LED vienlaikus mirgo:** Ir radusies kļūda. (skat. 8.3 Ziņojumi)

LED režīmi

8.1.3 Akustiskie signāli

Akustisks signāls atskan šādos gadījumos:

Akustisks signāls	Apraksts
Apstiprinājuma signāls	Atskan, kad jūs pieskaraties skārienpogai.
Trauksmes skaņas signāls	Atskan, kad parādās kāda kļūda. (skat. 8.3 Ziņojumi)
Kļūdas signāls	Atskan, kad jūs pieskaraties skārienpogai, taču mijiedarbība nav iespējama.

8.2 Ierīces funkcijas

8.2.1 Norādes par ierīces funkcijām

Ierīces funkcijas rūpnīcā ir iestatītas tā, ka šī ierīce ir pilnīgi gatava ekspluatācijai.

Pirms jūs izmainât, aktivizējat vai deaktivizējat ierīces funkcijas, pārliecinieties, vai ir izpildīti šādi priekšnoteikumi:

- ❑ Jūs esat izlasījis un izpratis aprakstus par displeja darbības principu. (skat. 4 Displeja darbības princips)
- ❑ Jūs esat iepazinies ar šīs ierīces vadības un indikācijas elementiem. (skat. 8.1 Vadības un indikācijas elementi)

Ierīces izslēgšana un ieslēgšana

Ar šo funkciju ieslēdz un izslēdz visu ierīci.

Ierīces izslēgšana

Izslēdzot ierīci, saglabājas visi iepriekš veiktie iestatījumi.

Pārliecinieties, vai ir izpildīti šādi priekšnoteikumi:

- ❑ Ir izpildītas (skat. 12 Ekspluatācijas izbeigšana) norādes par veicamajām darbībām.
- ❑ Jūs atrodaties galvenajā izvēlnē. (skat. 4.2.2 Iziešana no apakšizvēlnes)



Fig. 29

- ▶ Veiciet darbības soļus, kā parādīts attēlā, līdz atskan apstiprinājuma signāls.
- ▷ Displeja LED vairs nedeg.
- ▷ Iekšējais apgaismojums ir deaktivizēts.
- ▷ Ierīce ir izslēgta.

Ierīces ieslēgšana

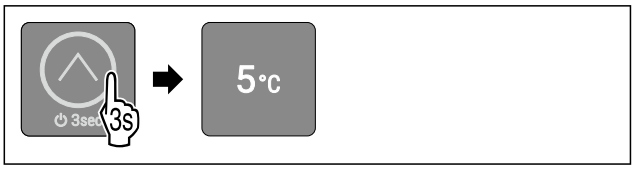

Fig. 33 Ilustratīvs attēlojums: Ierīcēm bez SmartModule

- ▶ Veiciet darbības soļus, kā parādīts attēlā, līdz atskan apstiprinājuma signāls.
- ▷ Ierīce ir ieslēgta.
- ▷ Iekšējais apgaismojums ir aktivizēts.
- ▷ Pirmreizējās ekspluatācijas gadījumā: ierīce dzesē produktus līdz rūpnīcā iestatītajai mērķa temperatūrai.
- ▷ Ja ierīce iepriekš jau bija lietošanā: ierīce dzesē produktus līdz iepriekš iestatītajai mērķa temperatūrai.

5 °C Temperatūra

Ar šo funkciju jūs iestatāt temperatūru.

Temperatūra ir atkarīga no šādiem faktoriem:

- Durvju atvēršanas biežums
- Durvju atvēršanas ilgums
- Telpas temperatūra, kur uzstādīta ierīce
- Pārtikas produktu veids, temperatūra un daudzums

Ieteicamais iestatījums: 4 °C

Temperatūras iestatīšana

Funkcija atrodas galvenajā izvēlnē LED 2-5 pozīcijās.

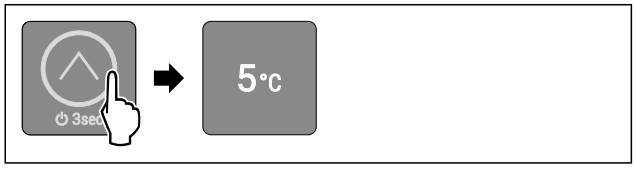

Fig. 35 Ilustratīvs attēlojums

▶ Pieskarieties īslaicīgi skārienpogai, kā parādīts attēlā, tik bieži, līdz deg vajadzīgā temperatūra.
▷ Temperatūra ir iestatīta.
▷ Ierīce dzesē produktus līdz iestatītai mērķa temperatūrai.

SuperCool

Ar šo funkciju jūs aktivizējat vai deaktivizējat SuperCool. Aktivizējot SuperCool, tiek pastiprināta ierīces atdzesēšanas jauda. Līdz ar to tiek panākta zemāka dzesēšanas temperatūra. Ja vēlaties ātri atdzesēt lielu pārtikas daudzumu, varat aktivizēt režīmu SuperCool.

Aktivizējot SuperCool, varat sasniegt arī zemāku temperatūru arī **** saldētavas nodalījumā. Varat aktivizēt režīmu SuperCool, ja **** saldētavas nodalījumā vēlaties sasaldēt pārtiku.*

SuperCool aktivizēšana

Funkcija atrodas galvenajā izvēlnē LED 1 pozīcijā.

Funkcijas aktivizēšanas brīdis:

- Ja vēlaties ledusskapja nodalījumā uzglabāt svaigu pārtiku: pēc pārtikas ievietošanas aktivizējiet funkciju.
- Ja vēlaties **** saldētavas nodalījumā uzglabāt svaigu pārtiku: pēc pārtikas ievietošanas aktivizējiet funkciju.*

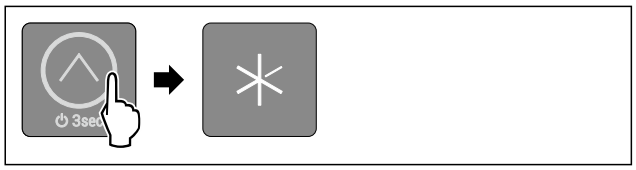

Fig. 36

▶ Pieskarieties īslaicīgi skārienpogai, kā parādīts attēlā, tik bieži, līdz deg LED 1.
▷ Deg LED 1: SuperCool ir aktivizēta.
▷ Ierīce dzesē produktus līdz mērķa temperatūrai.

SuperCool deaktivizēšana

Ierīces ar **** saldētavas nodalījumu: SuperCool pēc 56 līdz 72 stundām tiek automātiski deaktivizēta.*

Ierīcēm bez **** saldētavas nodalījuma: SuperCool pēc 18 stundām tiek automātiski deaktivizēta.*

Taču jūs varat arī jebkurā laikā manuāli deaktivizēt SuperCool, iestatot temperatūru:

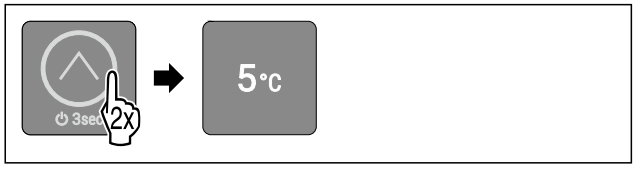

Fig. 37 Ilustratīvs attēlojums

▶ Pieskarieties īslaicīgi skārienpogai, kā parādīts attēlā, tik bieži, līdz deg vajadzīgā temperatūra.
▷ Temperatūra ir iestatīta un SuperCool ir deaktivizēta.
▷ Ierīce turpina darboties normālā darba režīmā.
▷ Ierīce dzesē produktus līdz iestatītai mērķa temperatūrai.

SabbathMode

Ar šo funkciju jūs aktivizējat vai deaktivizējat SabbathMode. Ja jūs aktivizējat šo funkciju, dažas elektroniskās funkcijas tiek izslēgtas. Tādējādi šī ierīce izpilda ebreju brīvdienu reliģiskās prasības, piem., sabats un atbilst “STAR-K Kosher” sertifikācijai.

Ierīces stāvoklis ar aktīvu SabbathMode
Deg LED 1-5.
Visas funkcijas displejā, izņemot **funkciju SabbathMode deaktivizēšana**, ir bloķētas.
Aktīvās funkcijas paliek aktīvas.
Iekšējais apgaismojums ir deaktivizēts.
Ziņojumus neparāda.
Nav durvju trauksmes signāla.
Pēc strāvas padeves pārtraukuma ierīce atgriežas atpakaļ SabbathMode.

Ierīces stāvoklis

Norāde

Šī ierīce saņēmusi institūta “Institute for Science and Halacha” sertifikāciju. (www.machonhalacha.co.il)

Ierīču sarakstu, kurām ir piešķirts “STAR-K” sertifikāts, atradīsiet tīmekļa vietnē www.star-k.org/appliances.

SabbathMode aktivizēšana

BRĪDINĀJUMS

Saindēšanās risks, ko rada sabojājušies pārtikas produkti!
Ja jūs esat aktivizējis SabbathMode, un rodas strāvas padeves pārtraukums, statusa indikatorā neparādās ziņojums par strāvas padeves pārtraukumu. Ja strāvas padeves pārtraukums ir beidzies, ierīce turpina darboties SabbathMode. Strāvas padeves pārtraukuma dēļ pārtikas produkti var sabojāties, un to ēšana var radīt saindēšanos ar pārtikas produktiem.
Pēc strāvas padeves pārtraukuma:

▶ Neēdiet pārtikas produktus, kas bija sasaldēti un ir atkausējušies.

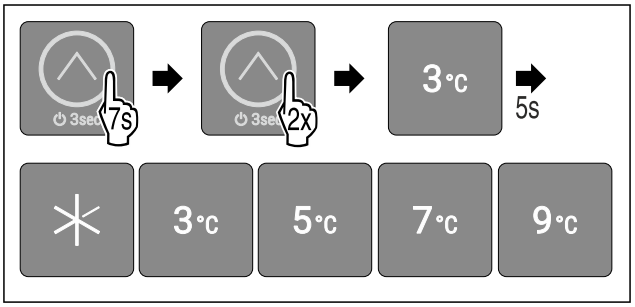

Fig. 38

▶ Veiciet darbības soļus, kā parādīts attēlā.
▷ Deg LED 2.
▷ Pēc 5 sekundēm bez mijiedarbības ir aktivizēta SabbathMode. Deg LED 1-5.

SabbathMode deaktivizēšana

SabbathMode pēc 80 stundām tiek automātiski deaktivizēta. Taču jūs varat arī jebkurā laikā manuāli deaktivizēt SabbathMode:

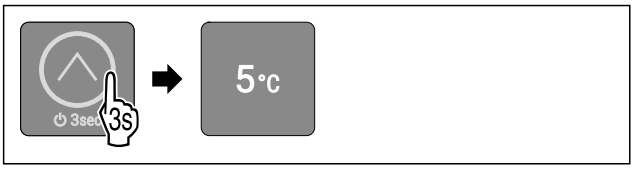

Fig. 39 Ilustratīvs attēlojums atkarībā no iepriekš iestatītās temperatūras

▶ Veiciet darbības soļus, kā parādīts attēlā, līdz atskan apstiprinājuma signāls.
▷ SabbathMode ir deaktivizēta.
▷ Iekšējais apgaismojums ir aktivizēts.
▷ Ierīce turpina darboties normālā darba režīmā. Deg iepriekš iestatītās temperatūras LED.
▷ Jūs atrodaties galvenajā izvēlnē.

Ievades bloķēšanas mehānisms

Ar šo funkciju jūs aktivizējat vai deaktivizējat ievades bloķēšanas mehānismu. Ievades bloķēšanas mehānisms novērš situāciju, kad ierīci nejauši vadīs, piem., bērni.

Lietojums:

- Funkciju nejaušas izmaiņas nepieļaušana.
- Ierīces nejaušas izslēgšanas nepieļaušana.
- Nejaušas temperatūras iestatīšanas nepieļaušana.

Ievades bloķēšanas mehānisma aktivizēšana

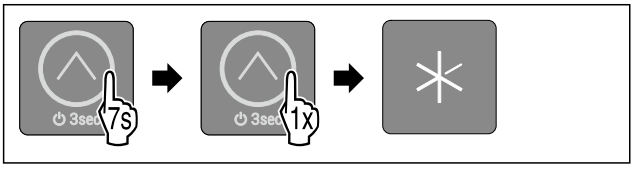

Fig. 40

▶ Veiciet darbības soļus, kā parādīts attēlā.
▷ Deg LED 1.
▷ Pēc 5 sekundēm bez mijiedarbības ir aktivizēts ievades bloķēšanas mehānisms.

Ievades bloķēšanas mehānisma deaktivizēšana



Fig. 41

▶ Veiciet darbības soļus, kā parādīts attēlā, līdz atskan apstiprinājuma signāls.
▷ Ievades bloķēšanas mehānisms ir deaktivizēts.
▷ Jūs atrodaties galvenajā izvēlnē.

Demonstrācijas režīms

Demonstrācijas režīms ir īpaša funkcija tirdzniecības uzņēmumiem, kas vēlas demonstrēt ierīces funkcijas. Ja jūs aktivizējat demonstrācijas režīmu, tad visas ar dzesēšanas tehnoloģiju saistītās funkcijas ir deaktivizētas, un jūs nevarat atvērt apakšizvēlni.

Ja jūs aktivizējat un pēc tam uzreiz deaktivizējat demonstrācijas režīmu, tad ierīce tiek atiestatīta uz rūpnīcas iestatījumiem. (skat. Atiestate uz rūpnīcas iestatījumiem)

Demonstrācijas režīma aktivizēšana

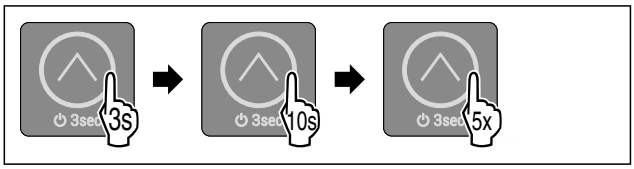

Fig. 42

▶ Pieskarieties skārienpogai, kā parādīts attēlā, 3 sekundes, līdz atskan apstiprinājuma signāls.
▷ Ierīce ir izslēgta.
▶ Pieskarieties skārienpogai, kā parādīts attēlā, 10 sekundes, līdz pēc 10 sekundēm atskan apstiprinājuma signāls.
▶ Piecas reizes īslaicīgi pieskarieties skārienpogai.
▷ Visas temperatūras LED īslaicīgi divreiz iedegas: Demonstrācijas režīms ir aktivizēts.
▷ Ierīce ir izslēgta.
▶ Ieslēdziet ierīci. (skat. Ierīces ieslēgšana)
▷ Ierīce atrodas demonstrācijas režīmā.

Demonstrācijas režīma deaktivizēšana

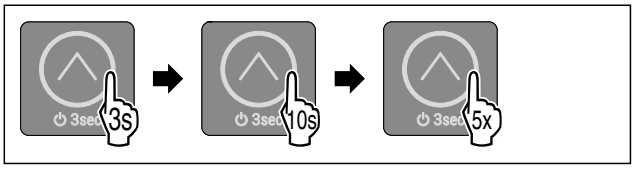

Fig. 43

▶ Pieskarieties skārienpogai, kā parādīts attēlā, 3 sekundes, līdz atskan apstiprinājuma signāls.
▷ Ierīce ir izslēgta.
▶ Pieskarieties skārienpogai, kā parādīts attēlā, 10 sekundes, līdz pēc 10 sekundēm atskan apstiprinājuma signāls.
▶ Piecas reizes īslaicīgi pieskarieties skārienpogai.
▷ Visas temperatūras gaismas diodes īslaicīgi četras reizes iedegas: demonstrācijas režīms ir deaktivizēts.
▷ Ierīce ir izslēgta.
▶ Ieslēdziet ierīci. (skat. Ierīces ieslēgšana)

Atiestate uz rūpnīcas iestatījumiem

Ar šo funkciju jūs atiestatāt visus iestatījumus uz rūpnīcas iestatījumiem. Visi iestatījumi, kurus jūs līdz šim veicāt, tiek atiestatīti uz to sākotnējo iestatījumu.

Lietojums:

- Ierīces atiestate

Atiestates veikšana

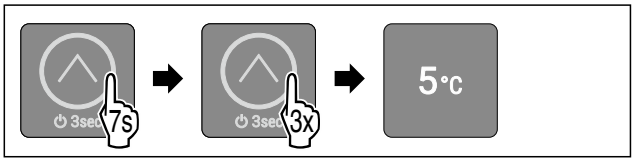

Fig. 44 Ilustratīvs attēls

▶ Veiciet darbības soļus, kā parādīts attēlā.
▷ Deg LED 3.
▷ Pēc 5 sekundēm bez mijiedarbības ierīce tiek atiestatīta.
▷ Ierīce ir izslēgta.
▶ Ieslēdziet ierīci. (skat. 5.1 Ierīces ieslēgšana (pirmreizējā ekspluatācija))

8.3 Ziņojumi

Ziņojumus parāda akustiski ar trauksmes skaņas signālu un optiski ar LED mirgošanu displejā. Atkarībā no ziņojuma veida mirgo dažādas LED.

Turpmākos ziņojumus varat aizvērt patstāvīgi. Visu citu ziņojumu gadījumā sazinieties ar klientu servisu. (skat. 11.4 Klientu serviss)

Ziņojums	Cēlonis	Ziņojuma aizvēršana
Trauksmes skaņas signāls atskan ar pieaugošu skaļuma līmeni. Iekšējais apgaismojums pulsē. **Durvju trauksmes signāls**	Ziņojums parādās, ja durvis ir atvērtas ilgāk par 60 sekundēm.	Veiciet darbības soļus (skat. Durvju trauksmes signāls) .

Ziņojumu pārskats

8.3.1 Ziņojumu aizvēršana

Durvju trauksmes signāls

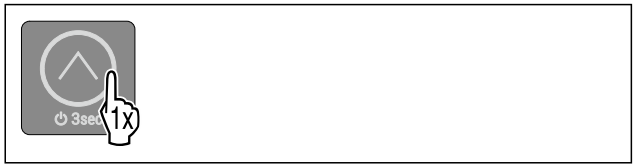

Fig. 45

▶ Apturiet trauksmes signālu: Veiciet darbības soļus, kā parādīts attēlā.

-vai-

▶ Aizveriet durvis.

▷ Trauksmes signāls ir apturēts.
▷ Ja jūs neaizverat durvis: Ziņojums atkārtoti parādās pēc 3 minūtēm.

9 Aprīkojums

9.1 4 zvaigžņu saldētavas nodalījums*

9.1.1 4 zvaigžņu saldētavas nodalījuma atvēršana

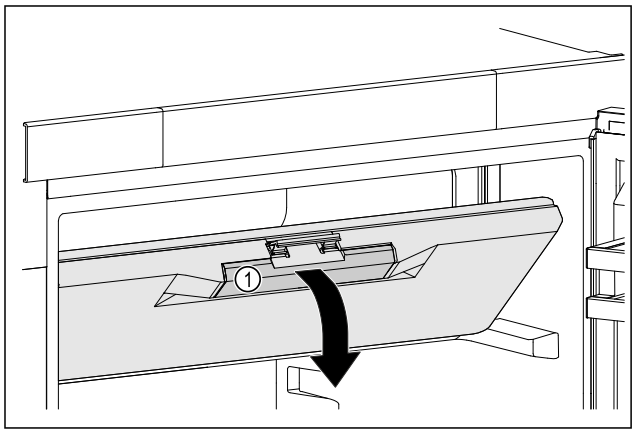

Fig. 46

▶ Satveriet saldētavas nodalījuma durvis aiz rokturu padziļinājuma *Fig. 46 (1)*.
▶ Pavelciet saldētavas nodalījuma durvis uz priekšu lejā.
▷ Saldētavas nodalījuma durvis ir atvērtas.

9.1.2 4 zvaigžņu saldētavas nodalījuma aizvēršana

▶ Aizveriet saldētavas nodalījuma durvis.
▶ Spiediet priekšā uz saldētavas nodalījuma durvīm, līdz tās nofiksējas.
▷ Saldētavas nodalījuma durvis ir aizvērtas.

9.2 Durvju plaukts

Durvju plaukti ir piemēroti dzērienu un pārtikas produktu glabāšanai. Jūs varat pārvietot durvju plauktus individuālai lietošanai un tīrīšanai. Taču Liebherr iesaka izmantot durvju plauktus durvīs no rūpnīcas piegādātajā pozīcijā.

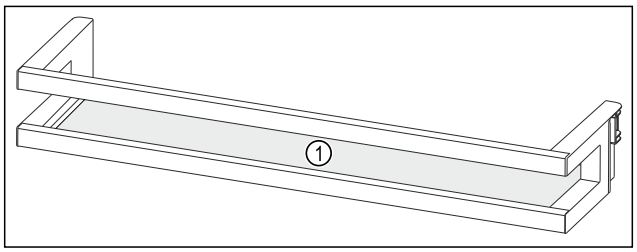

Fig. 47 Durvju plaukta ilustratīvs attēlojums
(1) Plaukts

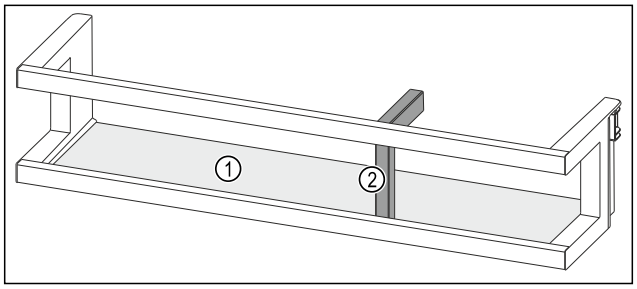

Fig. 48 Durvju plauka ar pudeļu turētāju ilustratīvs attēlojums
(1) Plaukts **(2)** Pudeļu turētājs

Turpmākā tabula rāda piemērus, ko jūs varat glabāt attiecīgajā durvju plauktā. Turklāt jums nevajadzētu pārsniegt durvju maksimālo noslodzes svaru.

Durvju plaukts	Pārtikas produkti
Durvju plaukts (skat. Fig. 47)	Sviests, siers, konservi, tūbiņas
Durvju plaukts ar pudeļu turētāju (skat. Fig. 48)	Pudeles Ar dažādiem pudeļu turētājiem jūs nostiprināt pudeles durvju plauktā.

9.2.1 Durvju plaukta izņemšana

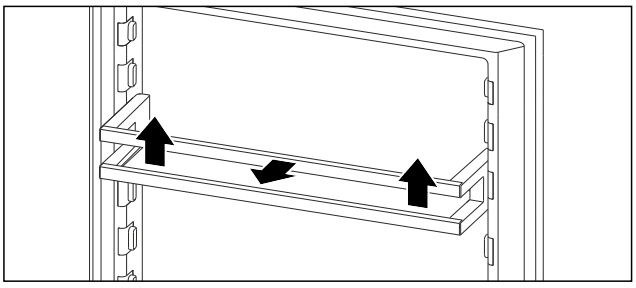

Fig. 49 Ilustratīvs attēlojums

▶ Pabīdiet durvju plauktu uz augšu.
▶ Pavelciet durvju plauktu uz priekšu.

9.2.2 Durvju plaukta ievietošana

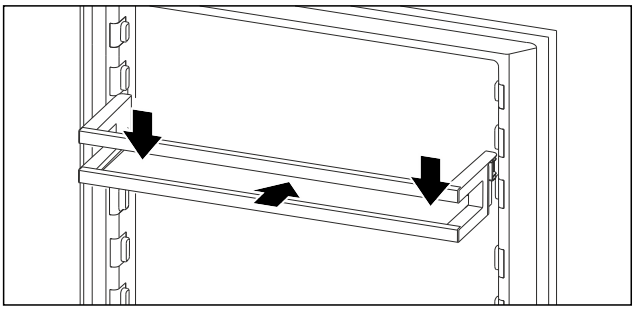

Fig. 50 Ilustratīvs attēlojums

▶ Iebīdiet durvju plauktu.
▶ Nospiediet durvju plauktu uz leju.

9.3 Plaukti

9.3.1 Plauktu pārlikšana / izņemšana

Plaukti ar drošības slēgiem ir aizsargāti pret nejaušu izvilkšanu.

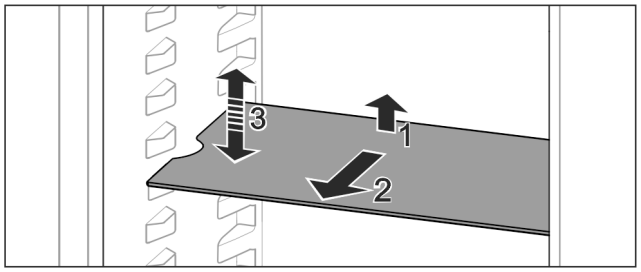

Fig. 51

▶ Paceliet plauktu un izvelciet uz priekšu.
▷ Sānu padziļinājums balsta pozīcijā.
▶ Pārlieciet plauktu: paceliet vai nolaidiet jebkurā augstumā un iebīdiet.

-vai-

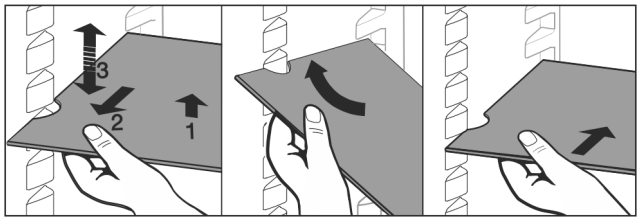

Fig. 52

▶ Izņemiet plauktu pilnīgi: izvelciet uz priekšu.

▶ Atvieglota izņemšana: Novietojiet plauktu slīpi.
▶ Ievietojiet plauktu atpakaļ: iebīdiet līdz galam.
▷ Drošības slēgi ir vērsti uz leju.
▷ Drošības slēgi atrodas aiz priekšējā plaukta.

9.3.2 Plauktu izjaukšana

Ja nepieciešams tīrīt plauktus, tos var izjaukt.

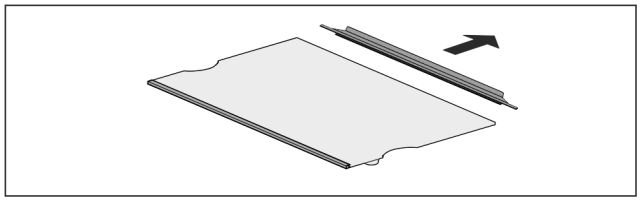

Fig. 53

▶ Izjauciet plauktu.

9.4 Dalāmais plaukts*

9.4.1 Dalāmā plaukta izmantošana

Plaukti ar drošības slēgiem ir aizsargāti pret nejaušu izvilkšanu.

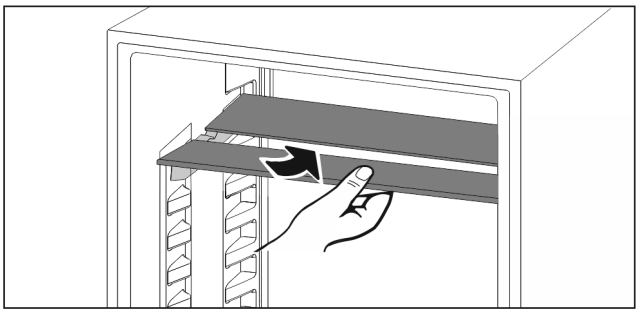

Fig. 54

▶ Pabīdiet apakšā dalāmo plauktu, kā parādīts attēlā.

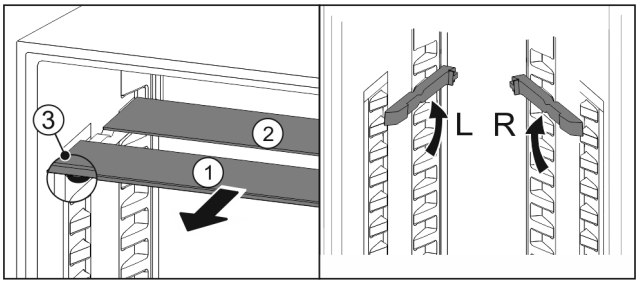

Fig. 55

Pārvietošana augstumā:

▶ Izvelciet stikla paneļus pa vienam uz priekšu *Fig. 55 (1)*.
▶ Izvelciet sliedes no fiksatora un nofiksējiet vajadzīgajā augstumā.
▶ Secīgi iebīdiet stikla paneļus.
▷ Lēzenie drošības slēgi priekšā, tieši aiz sliedes.
▷ Augstie drošības slēgi aizmugurē.

Abu plauktu izmantošana:

▶ Satveriet ar vienu roku apakšējo stikla paneli un pavelciet uz priekšu.
▷ Stikla panelis *Fig. 55 (1)* ar dekoratīvo uzliku atrodas priekšā.
▷ Apturi *Fig. 55 (3)* ir vērsti uz leju.

9.5 Atvilktnes

Jūs varat izņemt atvilktnes tīrīšanai.

Atvilktņu izņemšana un ievietošana atšķiras atkarībā no izvelkamās sistēmas. Šai ierīcei var būt dažādas izvelkamās sistēmas.

Norāde

Enerģijas patēriņš paaugstinās un dzesēšanas jauda pazeminās, ja ir nepietiekama pieplūdes ventilācija.

▶ Turiet vienmēr brīvas ventilatora gaisa spraugas aizmugurējās sienas iekšpusē.

9.5.1 Atvilktne uz ierīces pamatnes vai stikla plaukta

Atvilktne pārvietojas tieši pa ierīces pamatni vai stikla plauktu. Tai nav sliedes.

Atvilktnes izņemšana

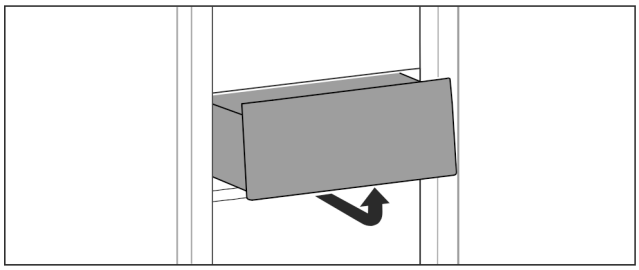

Fig. 56

▶ Izņemiet atvilktni, kā parādīts attēlā.

Atvilktnes ievietošana

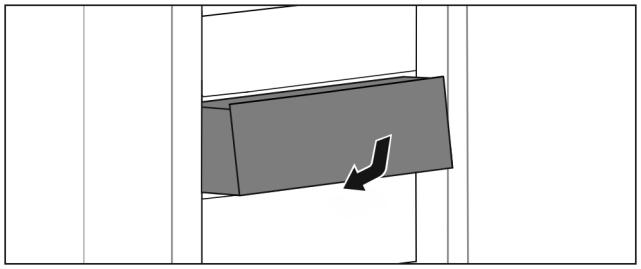

Fig. 57

▶ Ievietojiet atvilktni, kā parādīts attēlā.

9.6 Sviesta trauks

9.6.1 Sviesta trauka atvēršana / aizvēršana

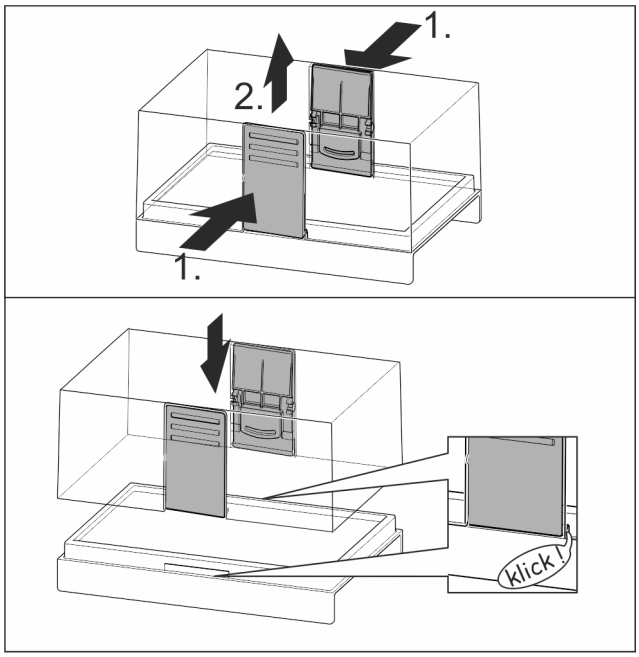

Fig. 58

9.6.2 Sviesta trauka izjaukšana

Ja nepieciešams tīrīt sviesta trauku, to var izjaukt.

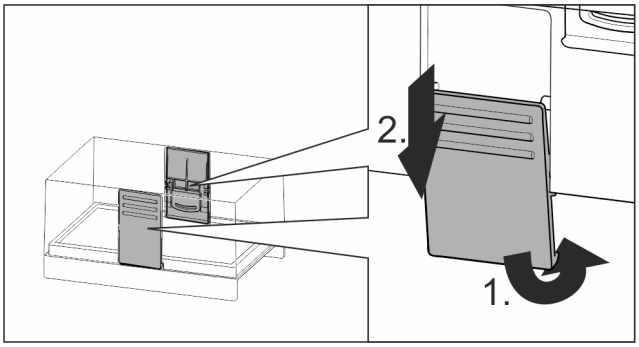

Fig. 59

▶ Izjauciet sviesta trauku.

9.7 Nodalījums olām*

Nodalījums olām ir izvelkams un pagriežams. Nodalījuma olām abas daļas var izmanot, lai atzīmētu atšķirības, piem., pirkuma datumu.

9.7.1 Nodalījuma olām izmantošana

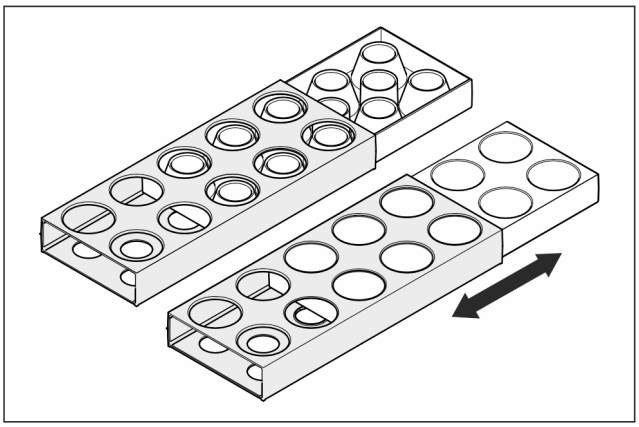

Fig. 60

▶ Augšējā puse: Uzglabājiet vistu olas.
▶ Apakšējā puse: Uzglabājiet paipalu olas.

9.8 Pudeļu turētājs

9.8.1 Pudeļu turētāja izmantošana

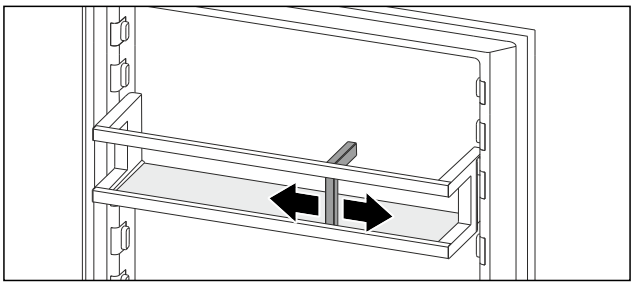

Fig. 61

▶ Pabīdiet pudeļu turētāju klāt pie pudelēm.
▷ Pudeles neapkrīt.

10 Apkope

10.1 Pudeļu turētāja izņemšana

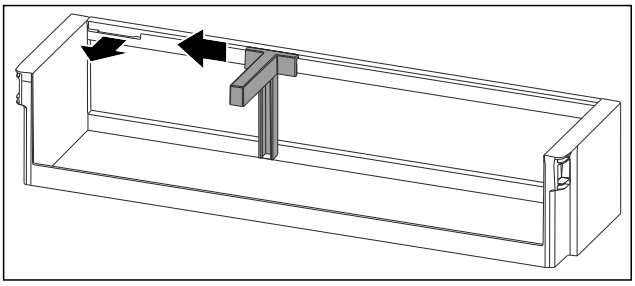

Fig. 62

▶ Pabīdiet pudeļu turētāju līdz padziļinājumam uz sānu.
▶ Izņemiet pudeļu turētāju virzienā uz priekšu.

10.2 Pudeļu turētāja ievietošana

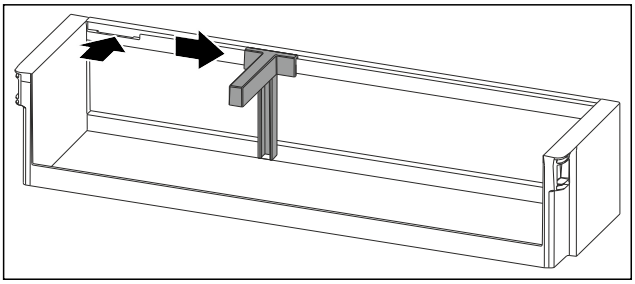

Fig. 63

▶ Ievietojiet pudeļu turētāju padziļinājumā.
▶ Pabīdiet pudeļu turētāju vajadzīgajā pozīcijā uz sānu.

10.3 Durvju plaukta izjaukšana

Jūs varat izjaukt dažus durvju plauktus, ja vēlaties notīrīt durvju plauktus vai uzstādīt vai demontēt rezerves daļas.

10.3.1 Durvju plaukta izjaukšana

Pārliecinieties, vai ir izpildīti šādi priekšnoteikumi:

❑ Durvju plaukts ir izņemts. (skat. 9.2.1 Durvju plaukta izņemšana)

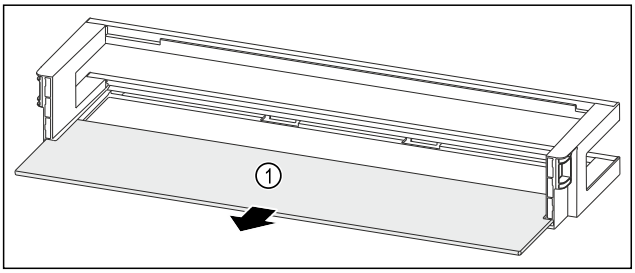

Fig. 64 Durvju plaukts ar plauktu

▶ Izņemiet plauktu *Fig. 64 (1)*.

10.3.2 Durvju plaukta ar pudeļu turētāju izjaukšana

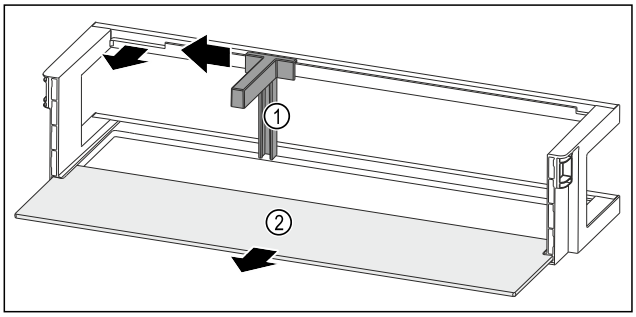

Fig. 65 Durvju plaukts ar pudeļu turētāju un plauktu

▶ Pabīdiet pudeļu turētāju *Fig. 65 (1)* līdz padziļinājumam uz sānu.
▶ Izņemiet pudeļu turētāju *Fig. 65 (1)*.
▶ Izņemiet plauktu *Fig. 65 (2)*.

10.4 Durvju plaukta salikšana

10.4.1 Durvju plaukta salikšana

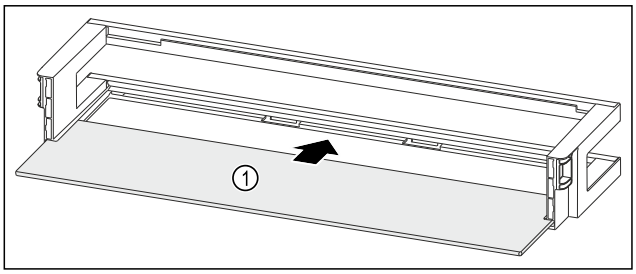

Fig. 66 Durvju plaukts ar plauktu

▶ Iebīdiet plauktu *Fig. 66 (1)* sānu padziļinājumos.

10.4.2 Durvju plaukta ar pudeļu turētāju salikšana

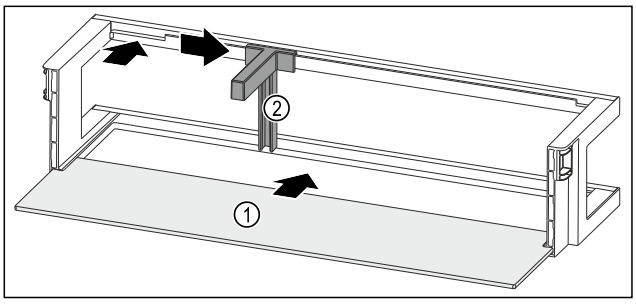

Fig. 67 Durvju plaukts ar plauktu

▶ Iebīdiet plauktu *Fig. 67 (1)* sānu padziļinājumos.
▶ Ievietojiet pudeļu turētāju *Fig. 67 (2)* padziļinājumā.
▶ Pabīdiet pudeļu turētāju *Fig. 67 (2)* vajadzīgajā pozīcijā uz sānu.

10.5 Izvelkamo sistēmu izjaukšana / montāža

10.5.1 Izjaukšanas norādes

Jūs varat izjaukt dažas izvelkamās sistēmas tīrīšanai. Šai ierīcei var būt dažādas izvelkamās sistēmas.

Var izjaukt vai nevar izjaukt šādas izvelkamās sistēmas:

Izvelkamā sistēma	izjaucama / nav izjaucama
Atvilktne uz ierīces pamatnes vai stikla plaukta	nav izjaucama

10.6 Ierīces atkausēšana

BRĪDINĀJUMS
Ierīces nelietpratīga atkausēšana!
Savainojumi un bojājumi.
- ▶ Nelietojiet kādas citas mehāniskas ierīces vai citus līdzekļus atkausēšanas procesa paātrināšanai, kā tikai tos, ko ir ieteicis ražotājs.
- ▶ Neizmantojiet elektriskās sildierīces vai tvaika tīrīšanas ierīces, atklātu liesmu vai atkausēšanu paātrinošus aerosolus.
- ▶ Ledus noņemšanai neizmantojiet asus priekšmetus.

Atkausēšana noris automātiski. Kušanas ūdens izplūst pa izplūdes atveri un izgaro.

Ūdens pilieni uz aizmugurējās sienas vai arī plāna sarmas vai ledus kārtiņa liecina par normālu ierīces darbību. To nedrīkst notīrīt.

Sakarā ar ierīces energotaupības regulēšanu pa to laiku var veidoties sarmas vai ledus kārtiņa.
- ▶ Regulāri tīriet izplūdes atveri. (skat. 10.8 Ierīces tīrīšana)

10.7 Saldētavas nodalījuma manuālā atkausēšana*

Pēc ilgākas darbības veidojas sarmas vai ledus kārtiņa.

Šādi faktori paātrina sarmas vai ledus kārtiņas veidošanos:
- Ierīci bieži atver.
- Tiek ievietoti silti pārtikas produkti.
- ▶ Izslēdziet ierīci.
- ▶ Atvienojiet tīkla kontaktdakšu no kontaktligzdas vai izslēdziet drošinātāju.
- ▶ Iesaiņojiet saldējamos produktus avīžu papīrā vai pārsegos un uzglabājiet vēsā vietā.



- ▶ Novietojiet kastroli ar karstu, bet ne verdošu ūdeni saldētavas nodalījumā.
- ▷ Atkausēšana paātrinās.
- ▶ Atkausēšanas laikā turiet ierīces un nodalījuma durvis atvērtas.
- ▶ Izņemiet atdalījušos ledus gabalus.
- ▶ Kušanas ūdeni, ja nepieciešams, vairākkārt saslaukiet ar sūkli vai drānu.
- ▶ Notīriet ierīci. (skat. 10.8 Ierīces tīrīšana)

10.8 Ierīces tīrīšana

10.8.1 Sagatavošanās darbi

BRĪDINĀJUMS
Elektriskās strāvas trieciena bīstamība!
- ▶ Atvienojiet kontaktdakšu no ledusskapja vai pārtrauciet strāvas padevi.

BRĪDINĀJUMS
Ugunsgrēka risks
- ▶ Nesabojājiet saldēšanas sistēmu.

- ▶ Iztukšojiet ierīci.
- ▶ Atvienojiet tīkla kontaktdakšu.

10.8.2 Korpusa tīrīšana

IEVĒRĪBAI
Nelietpratīga tīrīšana!
Ierīces bojājumi.
- ▶ Izmantojiet vienīgi mīkstas slaukāmās drāniņas un ph neitrālus universālos tīrīšanas līdzekļus.
- ▶ Neizmantojiet abrazīvus vai skrāpējošus sūkļus vai tērauda vilnu.
- ▶ Neizmantojiet asus, abrazīvus, smiltis, hlorīdu vai skābes saturošus tīrīšanas līdzekļus.

BRĪDINĀJUMS
Ievainojumu un bojājumu risks no karstā tvaika!
Karstais tvaiks var izraisīt apdegumus un sabojāt virsmas.
- ▶ Neizmantojiet tvaika tīrīšanas ierīces!

- ▶ Noslaukiet korpusu ar mīkstu, tīru drānu. Izmantojiet remdenu ūdeni ar neitrālu tīrīšanas līdzekli lielu piesārņojumu gadījumā. Stikla virsmas var papildus tīrīt ar stikla tīrīšanas līdzekli.

10.8.3 Iekšpuses tīrīšana

IEVĒRĪBAI
Nelietpratīga tīrīšana!
Ierīces bojājumi.
- ▶ Izmantojiet vienīgi mīkstas slaukāmās drāniņas un ph neitrālus universālos tīrīšanas līdzekļus.
- ▶ Neizmantojiet abrazīvus vai skrāpējošus sūkļus vai tērauda vilnu.
- ▶ Neizmantojiet asus, abrazīvus, smiltis, hlorīdu vai skābes saturošus tīrīšanas līdzekļus.

- ▶ Plastmasas virsmas: ar roku tīriet, izmantojot mīkstu, tīru drānu, remdenu ūdeni un nedaudz mazgāšanas līdzekļa.
- ▶ Metāla virsmas: ar roku tīriet, izmantojot mīkstu, tīru drānu, remdenu ūdeni un nedaudz mazgāšanas līdzekļa.
- ▶ Izplūdes atvere: noņemiet nosēdumus ar tievu palīglīdzekli, piem., ar vates kociņu.

10.8.4 Aprīkojuma tīrīšana

IEVĒRĪBAI
Nelietpratīga tīrīšana!
Ierīces bojājumi.
- ▶ Izmantojiet vienīgi mīkstas slaukāmās drāniņas un ph neitrālus universālos tīrīšanas līdzekļus.
- ▶ Neizmantojiet abrazīvus vai skrāpējošus sūkļus vai tērauda vilnu.
- ▶ Neizmantojiet asus, abrazīvus, smiltis, hlorīdu vai skābes saturošus tīrīšanas līdzekļus.

Tīrīšana ar mīkstu, tīru drānu, ar remdenu ūdeni un nelielu trauku mazgāšanas šķidruma daļu:
- Durvju plaukti
- Plaukts
- Dalāmais plaukts*
- Atvilktne

Tīrīšana trauku mazgāšanas mašīnā līdz 60 °C:
- Durvju plaukti
- Pudeļu turētājs

- Dalāmā plaukta atbalsta daļas*
- Nodalījums olām*
- Sviesta trauks

▶ Izjauciet aprīkojumu: skatiet attiecīgo nodaļu.
▶ Tīriet aprīkojumu.

10.8.5 Pēc tīrīšanas

▶ Nosusiniet ierīci un atsevišķās daļas.
▶ Pievienojiet un ieslēdziet ierīci.
Kad temperatūra ir pietiekami zema:
▶ Ievietojiet pārtikas produktus.
▶ Regulāri atkārtojiet tīrīšanu.

11 Palīdzība klientam

11.1 Tehniskie rādītāji

Temperatūru diapazons	
Atdzesēšana	

Maksimālais sasaldējamais daudzums / 24 stundās	
Saldētavas nodalījums*	skatiet datu plāksnīti sadaļā «Sasaldēšanas spēja .../ 24 h» *

Apgaismojums	
Energoefektivitātes klase[1]	Gaismas avots
Šim ražojumam ir viens vai vairāki energoefektivitātes klases G gaismas avoti.	Gaismas diode

[1] Ierīcei var būt gaismas avoti ar dažādām energoefektivitātes klasēm. Ir norādīta viszemākā energoefektivitātes klase.

11.2 Darbības trokšņi

Ierīce darbības laikā izdala dažādus darbības trokšņus.

- Ja ir **neliela dzesēšanas jauda**, ierīce darbojas ekonomiski, taču ilgāk. Skaļums ir **mazāks**.
- Ja ir **liela dzesēšanas jauda**, pārtikas produkti tiek ātrāk atdzesēti. Skaļums ir **lielāks**.

Piemēri:

- aktivizētās funkcijas (skat. 8.2 Ierīces funkcijas)
- tikko ielikti pārtikas produkti
- augsta vides temperatūra
- ilgi atvērtas durvis

Troksnis	Iespējamais cēlonis	Trokšņa veids
Klunkstēšana un šļakstīšanās	Aukstuma aģents plūst aukstuma kontūrā.	Normāls darba troksnis
Šņākšana un sīkšana	Aukstuma aģents tiek iesmidzināts aukstuma kontūrā.	Normāls darba troksnis
Dūkšana	Ierīce veic dzesēšanu. Skaļums ir atkarīgs no dzesēšanas jaudas.	Normāls darba troksnis
Klikšķināšana	Tiek ieslēgti un izslēgti komponenti.	Normāls pārslēgšanas troksnis
Grabēšana un džinkstēšana	Ir aktīvi vārsti vai aizvari.	Normāls pārslēgšanas troksnis

Troksnis	Iespējamais cēlonis	Trokšņa veids	Novēršana
Vibrācija	Nepiemērota uzstādīšana	Kļūdains troksnis	Horizontāli nolīmeņojiet ierīci, izmantojot kājiņas.
Klabēšana	Aprīkojums, priekšmeti ierīces iekšienē	Kļūdains troksnis	Nofiksējiet aprīkojuma daļas. Atstājiet atstatumu starp priekšmetiem.

11.3 Tehnisks traucējums

Šīs ierīces konstrukcija un izgatavošanas veids nodrošina tās ilgstošu darbmūžu un ekspluatācijas drošumu. Ja tomēr ierīces darbībā rodas kāds traucējums, pārbaudiet, vai traucējums nav izskaidrojams ar kādu vadības kļūdu. Šādā gadījumā izdevumi par labošanu netiks kompensēti, pat ja nebūs beidzies garantijas laiks.

Turpmākos traucējumus varat novērst patstāvīgi.

11.3.1 Ierīces funkcija

Kļūda	**Iemesls**	**Novēršana**
Ierīce nedarbojas.	→ Ierīce nav ieslēgta.	▶ Ieslēdziet ierīci.
	→ Tīkla kontaktdakša nav kārtīgi iesprausta kontaktligzdā.	▶ Pārbaudiet tīkla kontaktdakšu.
	→ Kontaktligzdas drošinātājs nav kārtībā.	▶ Pārbaudiet drošinātāju.
	→ Strāvas padeves pārtraukums	▶ Turiet ierīci aizvērtu. ▶ Sargājiet pārtiku: Ilgstošāka elektrības padeves pārtraukuma gadījumā uzlieciet uz pārtikas aukstuma akumulatorus vai izmantojiet citu dzesēšanas ierīci.*
	→ Vājstrāvas ierīces ligzda nav pareizi iesprausta ierīcē.	▶ Pārbaudiet vājstrāvas ierīces ligzdu.

Kļūda	Iemesls	Novēršana
Temperatūra nav pietiekami zema.	→ Ierīces durvis nav kārtīgi aizvērtas.	▶ Aizveriet ierīces durvis.
	→ Nav pietiekamas pieplūdes un izplūdes ventilācijas.	▶ Atbrīvojiet un notīriet ventilācijas režģi.
	→ Apkārtējās vides temperatūra ir par augstu.	▶ Problēmas risinājums: (skat. 2.3 Ierīces izmantošanas sfēra)
	→ Ierīce tika pārāk bieži vai pārāk ilgi turēta atvērta.	▶ Nogaidiet, vai nepieciešamā temperatūra atkal noregulējas pati par sevi. Ja ne, tad vērsieties klientu servisā. (skat. 11.4 Klientu serviss)
	→ Temperatūra ir nepareizi iestatīta.	▶ Iestatiet zemāku temperatūru un pēc 24 stundām pārbaudiet.
	→ Ierīce atrodas pārāk tuvu kādam siltuma avotam (plītij, apsildes avotam utt).	▶ Izmainiet ierīces vai siltuma avota atrašanās vietu.
Durvju blīvējums ir bojāts, vai tas jānomaina citu iemeslu dēļ.	→ Durvju blīvējumu var nomainīt. To var nomainīt bez papildu palīginstrumentiem.	▶ Vērsieties klientu servisā. (skat. 11.4 Klientu serviss)
Ierīce ir apledojusi, vai veidojas kondensāts.	→ Durvju blīvējums var būt izslīdējis no rievas.	▶ Pārbaudiet, vai durvju blīvējums ir pareizi novietots rievā.

11.3.2 Aprīkojums

Kļūda	Iemesls	Novēršana
Nedeg iekšējais apgaismojums.	→ Ierīce nav ieslēgta.	▶ Ieslēdziet ierīci.
	→ Durvis bija atvērtas ilgāk par 15 minūtēm.	▶ Ja durvis ir atvērtas apmēram 15 minūtes, iekšējais apgaismojums izslēdzas automātiski.
	→ Ir bojāts LED apgaismojums vai pārsegs.	▶ Vērsieties klientu servisā. (skat. 11.4 Klientu serviss)
Nav iespējams aizvērt saldētavas nodalījumu.*	→ Fiksators ir nofiksēts, kad ir atvērtas durvis.	▶ Atkārtoti nospiediet rokturi.

11.4 Klientu serviss

Vispirms pārbaudiet, vai varat kļūdu novērst pats (skat. 11 Palīdzība klientam) . Ja tas nav iespējams, tad vērsieties klientu servisā.

Adresi atradīsiet pievienotajā brošūrā «Liebherr serviss» vai tīmekļa vietnē home.liebherr.com/service.

BRĪDINĀJUMS

Nekvalificēts remonts!
Savainojumi.

- ▶ Remontdarbus un cita veida iejaukšanos ierīcē un elektropieslēgumā, kas nav konkrēti nosaukti nodaļā (skat. 10 Apkope) , ir jāveic tikai tehniskās apkopes dienestam.
- ▶ Uzticiet bojāto tīkla pieslēguma vadu nomainīt tikai ražotājam vai viņa klientu servisam, vai tamlīdzīgi kvalificētai personai.
- ▶ Ierīcēm ar vājstrāvas ierīces spraudni nomaiņu drīkst veikt klients.

11.4.1 Sazināšanās ar klientu servisu

Pārliecinieties, vai ir sagatavota šāda ierīces informācija:

- ❑ Ierīces apzīmējums (modelis un rādītājs)
- ❑ Servisa Nr. (serviss)
- ❑ Sērijas Nr. (S-Nr.)

- ▶ Skatiet informāciju par ierīci datu plāksnītē. (skat. 11.5 Datu plāksnīte)
- ▶ Pierakstiet ierīces informāciju.
- ▶ Informējiet klientu servisu: Paziņojiet kļūdas un ierīces informāciju.
- ▷ Tas nodrošina ātru un mērķtiecīgu servisu.
- ▶ Izpildiet pārējās klientu servisa norādes.

11.5 Datu plāksnīte

Datu plāksnīte atrodas ierīces iekšpusē kreisajā pusē apakšā.

* beroende på modell och utrustning

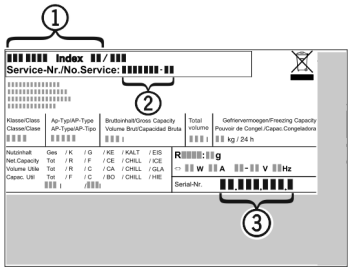

Fig. 68

(1) Ierīces apzīmējums **(3)** Sērijas Nr.
(2) Servisa Nr.

▶ Nolasiet informāciju no datu plāksnītes.

12 Ekspluatācijas izbeigšana

▶ Iztukšojiet ierīci.
▶ Izslēdziet ierīci. (skat. Ierīces izslēgšana un ieslēgšana)
▶ Atvienojiet tīkla kontaktdakšu no kontaktligzdas.
▶ Noņemiet vājstrāvas ierīces ligzdu pēc vajadzības: Atvienojiet vājstrāvas ierīces ligzdu no ierīces kontaktdakšas un vienlaikus pārvietojiet uz kreiso pusi un labo pusi.
▶ Notīriet ierīci. (skat. 10.8 Ierīces tīrīšana)
▶ Atstājiet durvis atvērtas, lai neveicinātu sliktu smaku rašanos.

Ierīcēm bez saldētavas nodalījuma: *

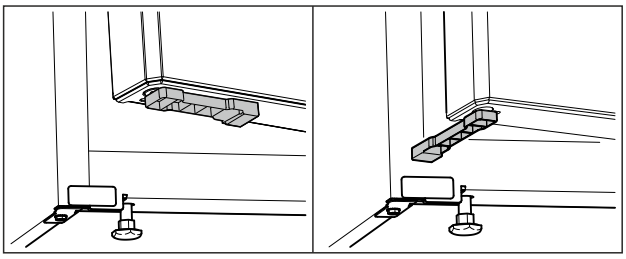

*Fig. 69 **

▶ Uzstādiet durvju spraisli no palīgaprīkojuma komplekta durvju apakšpusē.*
▶ Pagrieziet durvju spraisli par 90°. (skat. Fig. 69) *
▶ Aizveriet ierīces durvis: Pieslieniet ierīces durvis pie durvju spraišļa.*
▷ Ierīces durvis paliek atvērtas.*

Ierīcēm ar saldētavas nodalījumu: *
▶ Atveriet saldētavas nodalījuma durvis.*
▶ Aizveriet ierīces durvis: Pieslieniet ierīces durvis pie saldētavas nodalījuma durvīm.*
▷ Ierīces durvis paliek atvērtas.*

13 Utilizācija

Pārliecinieties, vai ir izpildīti šādi priekšnoteikumi:

❑ Ir zināma pie ierīces redzamo simbolu nozīme. (skat. 1.14 Simboli uz ierīces)
❑ Ir zināmas utilizācijas norādes. (skat. 1.8 Utilizācija)

13.1 Ierīces sagatavošana utilizācijai

▶ Pārtrauciet ierīces ekspluatāciju. (skat. 12 Ekspluatācijas izbeigšana)

13.2 Ierīces ekoloģiski nekaitīga utilizācija

BRĪDINĀJUMS
Izplūstošs saldēšanas aģents un eļļa!
Ugunsgrēks. Ierīcē izmantotais saldēšanas aģents ir videi nekaitīgs, taču ugunsnedrošs. Ierīcē izmantotā eļļa arī ir ugunsnedroša. Izplūstošais saldēšanas aģents un eļļa atbilstoši augstas koncentrācijas un saskares ar ārēju siltuma avotu gadījumā var aizdegties.
▶ Nebojājiet saldēšanas aģenta kontūra un kompresora cauruļvadus.

▶ Ievērojiet norādes par ierīces transportēšanu. (skat. 3.6 Ierīces transportēšana)
▶ Nogādājiet ierīci nebojātā veidā.
▶ Utilizējiet ierīci atbilstoši norādēm.



home.liebherr.com/fridge-manuals

LV ledusskapis galda veidā
ORIĢINĀLĀ EKSPLUATĀCIJAS INSTRUKCIJA

Izdevuma datums: 20251211

Preces numuru rādītājs: 7086751-00

Liebherr-Hausgeräte Marica EOOD
Bezirk Plovdiv
4202 Radinovo
Bulgarien