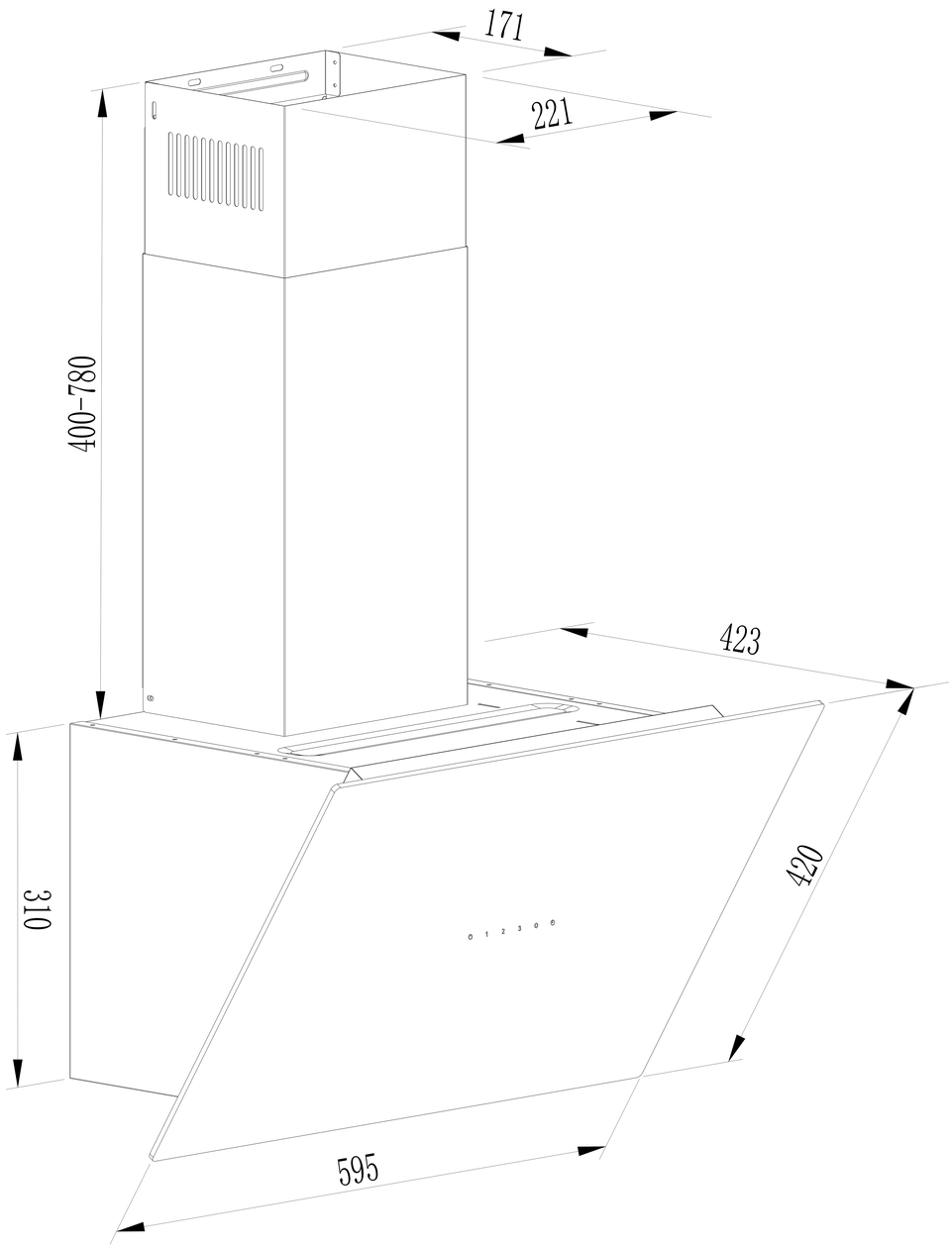
171
221
400-780
423
310
420
595

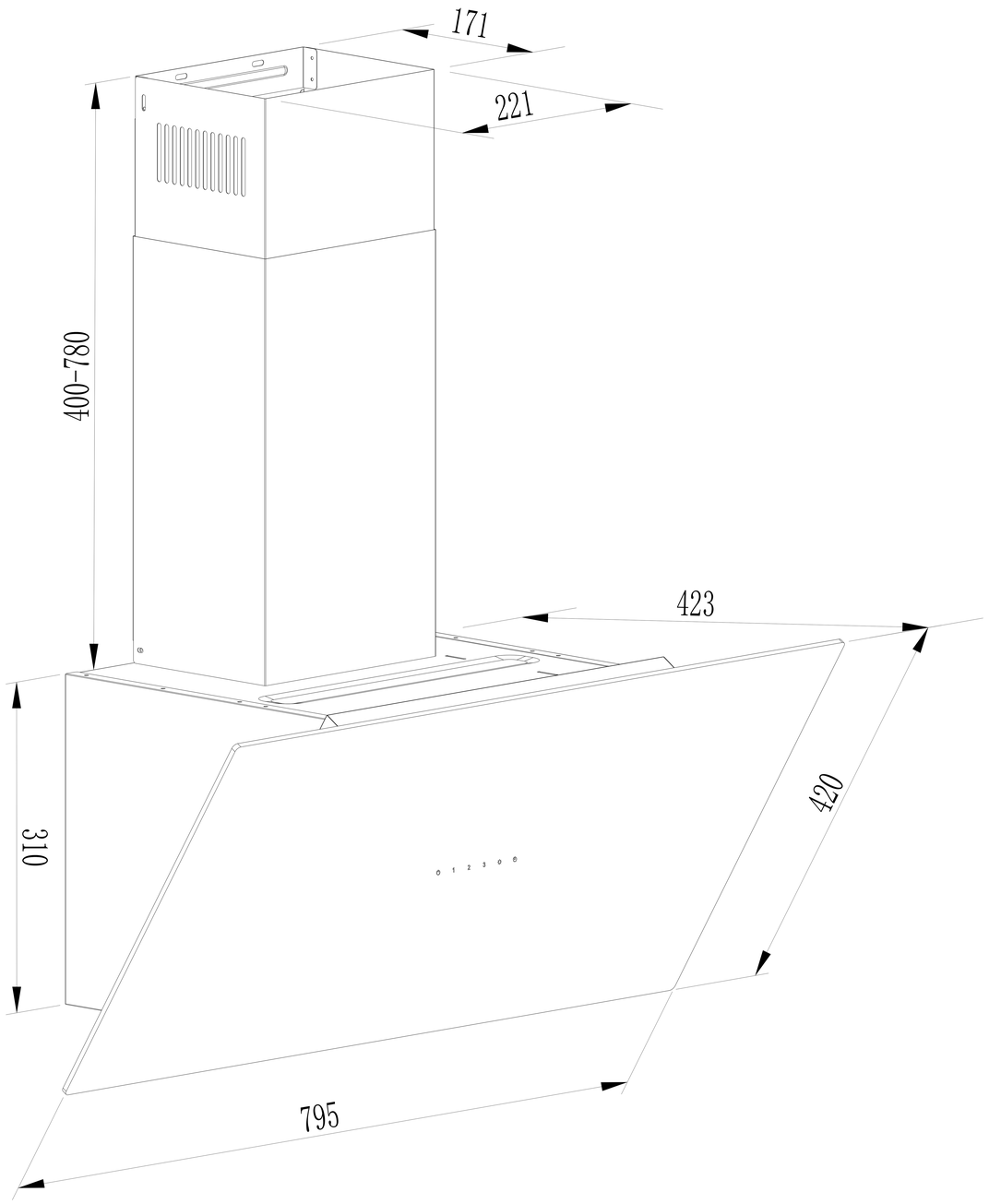
171
221
400-780
423
310
420
795