Bruks- och monteringsanvisning



SV **ORIGINAL DRIFTINSTRUKTION**

LIEBHERR

Innehåll

1 Säkerhetsinformation och varningar..... 3
1.1 Avsedd användning..... 3
1.2 Klimatklasser..... 3
1.3 Användargrupp..... 3
1.4 Installation och drifttagning..... 4
1.5 Säker hantering av skåpet..... 4
1.6 Rengöring..... 4
1.7 Störningar, skador och reparationer..... 4
1.8 Kassering..... 4
1.9 Konformitet..... 4
1.10 SVHC-ämnen enligt REACH-förordningen..... 4
1.11 EPREL-databas..... 4
1.12 Open-Source-licenser..... 4
1.13 Reservdelar..... 5
1.14 Symboler på skåpet..... 5
1.15 Varningsnivåer..... 5

2 Snabbguide..... 5
2.1 Leveransomfattning..... 5
2.2 Översikt över skåp och utrustningar..... 5
2.3 SmartDevice..... 5

3 Ställa upp och ansluta..... 6
3.1 Uppställningsvillkor..... 6
3.2 Skåpmått..... 6
3.3 Ventilationskrav..... 7
3.4 Anslutningsmått för strömförsörjningen..... 7
3.5 Transportera skåp..... 7
3.6 Packa upp skåpet..... 8
3.7 Montera distanserna mot väggen*..... 8
3.8 Sätta skåpet på plats..... 8
3.9 Justera skåpet..... 8
3.10 Efter uppställningen..... 9
3.11 Ställa upp flera skåp..... 9
3.12 Integrera skåpet i köksinredningen..... 9
3.13 Avfallshantera förpackningarna..... 10
3.14 Anslut skåpet till strömförsörjningen..... 11

4 Hur Touch-bildskärmen fungerar..... 11
4.1 Navigering och symbolförklaring..... 11
4.2 Menyer..... 12
4.3 Viloläge..... 12

5 Idrifttagande..... 12
5.1 Slå på skåpet (första driftsättningen)..... 12
5.2 Ta EasyTwist-Ice i drift..... 13

6 Lagring..... 13
6.1 Anvisningar om förvaring..... 13
6.2 Kyldel..... 13
6.3 BioFresh..... 13
6.4 Frysdel..... 13
6.5 Förvaringstider..... 14

7 Spara energi..... 15

8 Användning..... 15
8.1 Betjänings- och indikeringselement..... 15
8.1.1 Status-indikering..... 15
8.1.2 Skärmsymboler..... 15
8.2 Skåpets funktioner..... 15
8.2.1 Anvisningar angående skåpets funktioner..... 15
Starta och stänga av skåpet..... 15
Starta och stänga av temperaturzoner..... 16
Temperatur..... 16
BioFresh B-Value..... 17
D-Value..... 17
SuperCool..... 17
SuperFrost..... 18
PartyMode..... 18
HolidayMode..... 19
SabbathMode..... 19
E-Saver..... 20
CleaningMode..... 20
Inmatningsspärr..... 20
Påminnelse..... 21
Temperaturenhet..... 21
Display-ljusstyrka..... 21
WiFi..... 22
Produktinformation..... 23
Program..... 23
Start avfrostningscykel..... 23
Dörrlarm..... 23
Demoläge..... 24
Återställa till fabriksinställningar..... 25
8.3 Meddelanden..... 25
8.3.1 Överblick över varningar..... 25
8.3.2 Avsluta varningar..... 25
8.3.3 Överblick över påminnelser..... 26
8.3.4 Avsluta påminnelser..... 26

9 Utrustning..... 26
9.1 Dörrfack..... 26
9.2 Hyllor..... 27
9.3 Delbar hylla..... 27
9.4 Plats för bakplåt..... 28
9.5 Variabel flaskhylla..... 28
9.6 Utdragslådor..... 30
9.7 Facklock till Fruit & Vegetable-lådan..... 31
9.8 Glashyllor..... 32
9.9 EasyTwist-Ice..... 32
9.10 VarioSpace..... 33
9.11 Flaskhållare..... 33
9.12 FlexCube..... 33

10 Underhåll..... 34
10.1 FreshAir-aktivtkolfilter..... 34
10.2 Ta bort/sätt in flaskhållaren..... 34
10.3 Demontera/montera utdragssystem..... 34
10.4 Ta ut / sätta in variabel flaskförvaring..... 34
10.5 Facklock till Fruit & Vegetable-lådan..... 36

10.6 Avfrosta skåpet..... 36
10.7 Rengör skåpet..... 36

11 Kundhjälp..... 38
11.1 Tekniska data..... 38
11.2 Driftsljud..... 39
11.3 Tekniska fel..... 39
11.4 Kundtjänst..... 40
11.5 Typskylt..... 40

12 Ta skåpet ur drift..... 41

13 Kassering..... 41
13.1 Förbered skåpet för kasseringen..... 41
13.2 Kassera skåpet på ett miljövänligt sätt..... 41

Tillverkaren arbetar kontinuerligt med att vidareutveckla alla typer och modeller. Därför ber vi om förståelse för att vi måste förbehålla oss för ändringar av utformning, utrustning och teknik.

Symbol	Förklaring
	**Läs bruksanvisningen** Läs noga igenom denna bruksanvisning för att få information om alla fördelar med det nya skåpet.
	**Mer information på internet** Den digitala bruksanvisningen med mer information samt bruksanvisningar på andra språk finns på internet och kan öppnas med QR-koden på bruksanvisningens framsida eller genom att du skriver in servicenumret på sidan **home.liebherr.com/fridge-manuals**. Servicenumret står på typskylten: 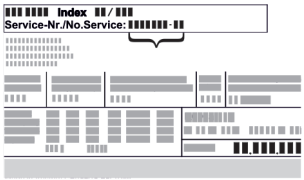 *Fig.* Illustrationen är ett exempel
	**Kontrollera skåpet** Kontrollera alla delar med avseende på transportskador. Kontakta återförsäljaren eller kundtjänsten om du har några klagomål.
	**Avvikelser** Bruksanvisningen gäller för flera modeller, avvikelser är möjliga. Avsnitt som bara gäller för speciella modeller är markerade med(*).
	**Åtgärder som behöver vidtas och resultat av åtgärderna** Åtgärder som behöver vidtas är markerade med en ▶. Resultat av åtgärder är markerade med en ▷.
	**Videor** Videor om apparaterna finns på YouTube-kanalen Liebherr-Hausgeräte.

Open source-licenser:

Skåpet har mjukvarukomponenter som använder sig av open source-licenser. Du kan hämta information om använda open source-licenser här: **home.liebherr.com/open-source-licences**

Denna användarinformation gäller följande skåp:

CBN..	52..(i) / 57..(v)(i)
CBNcmy	572i
KGBN..	2060.. / 52Vc23 / 57Vc03

Märk
Om skåpet har ett N i beteckningen rör det sig om ett NoFrost-skåp.

1 Säkerhetsinformation och varningar

Förvara användarinformationen på en säker plats där den alltid är tillgänglig.

Om skåpet byter ägare ska denna användarinformation medfölja.

Läs användarinformationen noga före installation och användning så att skåpet används korrekt och säkert. Följ alltid givna anvisningar, säkerhetsanvisningar och varningsanvisningar. De är viktiga för att skåpet ska kunna installeras och användas säkert och korrekt.

1.1 Avsedd användning

- Detta skåp är avsett att användas i hushåll och i liknande användningsområden som t.ex:
  - i personalkök i butiker, kontor och andra arbetsområden
  - i lantlig miljö och av gäster på hotell, motell och andra former av logi
  - på frukostpensionat
  - vid catering och liknande former av grossistverksamhet
- Övriga tillämpningar:
  - Alla andra typer av användning är otillåtna.

1.2 Klimatklasser

Skåpet är konstruerat i klimatklasser för drift i begränsade omgivningstemperaturer. Den klimatklass som gäller skåpet står tryckt på typskylten.

Märk
▶ Håll angivna omgivningstemperaturer för att garantera en bekymmersfri drift.

Klimatklass	för omgivningstemperaturer från
SN	10 °C till 32 °C
N	16 °C till 32 °C
ST	16 °C till 38 °C
T	16 °C till 43 °C
SN-ST	10 °C till 38 °C
SN-T	10 °C till 43 °C

1.3 Användargrupp

- Detta skåp kan användas av barn från 8 år och äldre liksom av personer med minskad fysisk, sensorisk eller mental förmåga eller med bristande erfarenhet och kunskap om de hålls under uppsikt eller instrueras om säker användning av skåpet och förstår de därav resulterande riskerna.
- Barn får inte leka med skåpet.

- Barn måste hållas under uppsikt om de ska utföra rengöring och användar-underhåll.
- Barn på 3-8 år får ställa in och plocka ut varor ur skåpet.

1.4 Installation och drifttagning

- Ställ upp och anslut skåpet endast enligt anvisningarna i användarinformationen.
- Ventilationsöppningar i skåphöljet eller monteringshöljet får inte tillslutas.
- Skada inte nätkabeln. Använd inte skåpet med defekt nätkabel.
- Placera inte flyttbara grenuttag eller nätdelar på skåpets baksida.
- Uttaget måste vara lättåtkomligt, så att skåpet i nödfall snabbt kan skiljas från nätet. Det måste vara utanför området på skåpets baksida.

1.5 Säker hantering av skåpet

- Förvara inga explosiva ämnen, t.ex. aerosolbehållare med brännbar drivgas, i skåpet. Motsvarande sprayburkar känns igen på den påtryckta innehållsuppgiften eller en flamsymbol. Eventuellt utläckande gaser kan antändas av elektriska komponenter.
- Håll brinnande ljus, lampor och andra föremål med öppen låga på avstånd från skåpet så att det inte antänds.
- Förvara alkoholdrycker och andra behållare som innehåller alkohol endast väl förslutna. Eventuell läckande alkohol kan antändas av elektriska komponenter.
- Undvik varaktig hudkontakt med kalla ytor eller kyl-/frysvaror. Använd t.ex. handskar som skydd.
- Det inneslutna kylmedlet (uppgifter på typskylten) är miljövänligt, men brännbart. Kylmedel som läcker ut kan antändas.
  - Skada inte kylkretsen.
  - Använd inga antändningskällor inne i skåpet.
  - Använd inga elektriska enheter inne i skåpet (t.ex. ångrengörare, värmekällor).
  - Om kylmedel läcker ut: Avlägsna öppen eld eller antändningskällor i närheten av läckagestället. Ventilera rummet väl. Meddela kundtjänst.
- Öppna dörren endast en kort tid. Så förhindrar du att temperaturen inne i skåpet stiger.
- Ta inte tag mellan dörren och skåpet vid öppning och stängning. Fingrar kan klämmas fast.
- Temperaturvärdet i skåpets varmaste område kan överstiga det inställda temperaturvärdet.

Skåp med vattenbehållare:

- EasyTwist-Ice-vattenbehållare ska fyllas på endast med dricksvatten, för att undvika förgiftning via förorenat vatten.

1.6 Rengöring

- Rengör regelbundet de ytor som kommer i kontakt med livsmedel.
- Rengör smältvattenavloppet regelbundet.
- Påskynda inte avfrostningen genom att använda elektriska värmekällor, ångrengörare, öppna lågor eller avfrostningssprayer.
- Ta inte bort is med vassa föremål.

1.7 Störningar, skador och reparationer

- Om skåpets nätkabel är skadad ska den bytas ut.
- Reparationer och ingrepp i skåpet får utföras endast av kundtjänst eller annan därför utbildad fackpersonal.
- Vid störning och fel på skåpet ska nätkontakten dras ut eller säkringen slås ifrån. Ta alltid tag i kontakten när nätkontakten ska dras ut. Dra inte i kabeln.

1.8 Kassering

- Skåpet innehåller värdefulla material och är märkt med en motsvarande symbol. (se 1.14 Symboler på skåpet)
  - Skåpet får inte kasseras tillsammans med hushållssoporna.
  - Kassera skåpet kostnadsfritt på lokala återvinningsanläggningar via uppsamlingsbehållare av klass 1.
  - Vid köp av ett nytt skåp kan det gamla skåpet kostnadsfritt återlämnas till handeln.
  - Informera dig om återlämningsmöjligheter.
- Det kan finnas personrelaterade uppgifter på skåpet.
  - Radera personrelaterade uppgifter före kasseringen.
- Skåpet innehåller köldmedium (uppgifter på typskylten) och olja. Det inneslutna kylmedlet är miljövänligt, men brännbart. Även den inneslutna oljan är brännbar. Kylmedel och olja som läcker ut kan antändas vid hög koncentration och vid kontakt med extern värmekälla.
  - Skada inte kylkretsen.
  - Kassera skåpet endast enligt anvisningarna i användarinformationen.

1.9 Konformitet

Kylmedelskretsen är kontrollerad med avseende på täthet. Skåpet motsvarar de tillämpliga säkerhetsföreskrifterna och motsvarande direktiv.

För EU-marknaden:*	Skåpet uppfyller kraven i direktiv 2014/53/EU.*
För GB-marknaden:*	Skåpet uppfyller Radio Equipment Regulations 2017 SI 2017 No. 1206.*

Hela texten till EU-försäkran för överensstämmelse finns på följande internetadress: www.Liebherr.com

BioFresh-facket uppfyller kraven på ett lågtemperaturfack enligt DIN EN 62552:2020.

1.10 SVHC-ämnen enligt REACH-förordningen

- Via nedanstående länk kan du kontrollera om skåpet innehåller SVHC-ämnen enligt REACH-förordningen: https://go.liebherr.com/z3eewm

1.11 EPREL-databas

- Från 1 mars 2021 finns informationen om energimärkningen och eko-designkraven i den europeiska produktdatabasen (EPREL). Via följande länk https://eprel.ec.europa.eu/ når du produktdatabasen. Här ska modellmärkningen anges. Modellmärkningen finns på typskylten.

1.12 Open-Source-licenser

- Skåpet har mjukvarukomponenter som använder sig av open source-licenser. Information om använda open source-licenser finns här: home.liebherr.com/open-source-licences

1.13 Reservdelar

- Tillgången på reservdelar för funktionsdelar och förvaringsbara utrustningskomponenter är 15 år.

1.14 Symboler på skåpet

	Denna symbol kan finnas på kompressorn. Den syftar på oljan i kompressorn och påvisar följande risk: Kan vara dödlig vid sväljning och indragning i andningsvägarna. Denna anvisning är bara betydelsefull vid återvinning. I normal drift finns ingen risk. Ta inte bort denna symbol.
	Varning: Brandrisk på grund av brandfarliga material. Denna symbol sitter på kompressorn och kan även finnas på fler ställen på skåpet. Denna symbol varnar för brandfarliga material. Ta inte bort denna symbol.
	Denna eller en liknande symbol kan finnas på skåpets baksida. Den anger att det finns vakuumisolerade paneler (VIP) eller perlitpaneler i dörren och/eller i höljet. Denna anvisning är bara betydelsefull vid återvinning. Ta inte bort denna symbol.
	Denna symbol finns på typskylten. Den visar att skåpet innehåller värdefulla material och att det inte får kasseras tillsammans med hushållssoporna. (se 1.8 Kassering)

1.15 Varningsnivåer

FARA	Markerar en omedelbart farlig situation som om den inte undviks leder till dödsfall eller svåra kroppsskador.
VARNING	Markerar en farlig situation som om den inte undviks kan leda till dödsfall eller svåra kroppsskador.
FÖRSIKTIGT	Markerar en farlig situation som om den inte undviks kan leda till lätta eller medelsvåra kroppskador.
VARNING	Markerar en farlig situation som om den inte undviks kan leda till materiella skador.
Anvisning	Markerar nyttiga anvisningar och tips.

2 Snabbguide

2.1 Leveransomfattning

Kontrollera alla dela avseende transportskador. Kontakta återförsäljaren eller kundservice vid problem. (se 11.4 Kundtjänst)

Leveransen består av följande delar:

- Fristående skåp
- Utrustning (beroende på modell)
- Monteringsmaterial (beroende på modell)
- "Quick Start Guide"
- "Installation Guide"*
- Servicebroschyr

2.2 Översikt över skåp och utrustningar

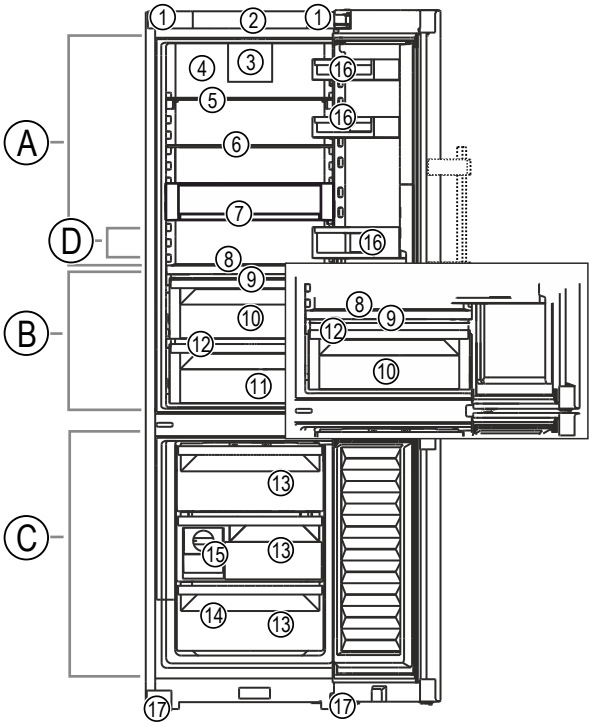

Fig. 1 Exempelbild

Temperaturområde

(A) Kyldel
(B) BioFresh
(C) Frysdel
(D) Kallaste zonen

Utrustning

(1) Transportgrepp
(2) Manöverpanel
(3) Fläkt med FreshAir-aktivt kolfilter
(4) Torr bakvägg
(5) Avdelbar hylla
(6) Hylla
(7) VarioSafe*
(8) Variabelt flaskställ
(9) Facklock till Fruit & Vegetable-lådan
(10) Fruit & Vegetable-låda
(11) Meat & Dairy-låda
(12) Smältvattenavlopp
(13) Fack
(14) Typskylt
(15) EasyTwist-Ice*
(16) Dörrfack
(17) Justeringsfot fram

2.3 SmartDevice

SmartDevice är anslutningslösningen för din kyl-fryskombination.

Om ditt skåp är SmartDevice-kompatibelt eller utformat för det kan du koppla ihop ditt skåp med WLAN på ett enkelt och snabbt sätt. Med SmartDevice-appen kan du använda ditt skåp från en mobilenhet. I SmartDevice-appen finns ytterligare funktioner och inställningsalternativ.

SmartDevice-kompatibelt skåp:*	Ditt skåp är SmartDevice-kapabel. Du måste hämta SmartDevice-appen för att kunna ansluta ditt skåp till WLAN.*
Skåp utformat förSmartDevice:*	Ditt skåp är utformat för användning med SmartDeviceBox. Börja med att skaffa och installera SmartDeviceBox. Du måste hämta SmartDevice-appen för att kunna ansluta ditt skåp till WLAN.*
Mer information om SmartDevice:	**smartdevice.liebherr.com**

Skaffa Smart-DeviceBox i Liebherr-Hausgeräte-shoppen:* home.liebherr.com/shop/de/deu/smartdevicebox.html*

Ladda ner Smart-Device-appen:

Efter installation och konfiguration av SmartDevice-appen kan du med hjälp av SmartDevice-appen och skåpfunktionen WLAN (se WiFi) koppla skåpet till WLAN.

Märk
SmartDevice-funktionen är inte tillgänglig i följande länder: Ryssland, Belarus, Kazakstan.

Du kan inte använda SmartDeviceBox.*

3 Ställa upp och ansluta

3.1 Uppställningsvillkor

Uppställningsvillkoren är avgörande för att skåpet ska kunna användas säkert, effektivt och störningsfritt.

- Beakta alla säkerhetsanvisningar.
- Beakta uppställningsplats och position i rummet.

VARNING
Brandrisk på grund av felaktig uppställning!
Om en sladd eller kontakt vidrör baksidan av apparaten kan apparatens vibrationer skada sladden eller kontakten vilket leder till kortslutning.
▶ Se till att inga sladdar kläms under apparaten när du ställer upp den.
▶ Placera skåpet så att det inte rör vid någon kontakt eller nätkabel.
▶ Anslut inte några apparater till uttag i närheten av apparatens baksida.
▶ Grenuttag och liknande samt andra elektroniska apparater (som t.ex. halogentransformatorer) får **inte** placeras och användas på baksidan av apparater.

VARNING
Brandrisk på grund av fuktighet!
Om strömförande delar eller nätanslutningskabeln blir fuktiga kan detta leda till kortslutning.
▶ Skåpet är konstruerat för användning i slutna utrymmen. Använd inte skåpet utomhus, i fuktiga miljöer eller där det finns risk för vattenstänk.

VARNING
Hälsofara på grund av läckande köldmedium och olja!
Det inneslutna kylmedlet är miljövänligt, men brännbart. Även den inneslutna oljan är brännbar. Kylmedel och olja som läcker ut kan antändas vid hög koncentration och vid kontakt med extern värmekälla.
▶ Skada inte rörledningarna i kylkretsloppet och kompressorn.

3.1.1 Uppställningsplats

- Skåpet får endast ställas upp och användas i slutna utrymmen.
- Bästa uppställningsplats är ett torrt och väl ventilerat utrymme.
- Om skåpet ställs upp i en mycket fuktig miljö kan det bildas kondensvatten på skåpets utsida.
  Se alltid till att det är god till- och frånluftsmatning på uppställningsplatsen.
- Ju mer köldmedium som finns i skåpet, desto större måste rummet där skåpet står vara. I för små rum kan vid ett läckage bildas en brännbar blandning av gas och luft. Per 8 g köldmedium måste uppställningsrummet vara minst 1 m^3 stort. Uppgifter om använt köldmedium finns på typskylten i skåpets inre.
- Golvet på uppställningsplatsen måste vara vågrätt och jämnt.

3.1.2 Position i rummet

- Ställ inte upp skåpet i områden med direkt solinstrålning, intill värmeelement eller liknande.
- Skåpet kan ställas upp direkt intill en ugn.
- Energiförbrukningen kan öka något om skåpet ställs upp direkt intill en ugn. Förbrukningen avgörs av hur länge och hur ofta ugnen används.
- Ställ upp skåpet med baksidan och eventuella medlevererade väggavståndshållare (se nedan) direkt mot väggen.*
- Ställ alltid skåpet med baksidan direkt mot väggen.*
- Användning i explosiva miljöer är inte tillåten.

3.1.3 Integrering i köksinredningen

- Skåpet kan integreras bland köksskåpen. (se 3.12 Integrera skåpet i köksinredningen)

3.2 Skåpmått

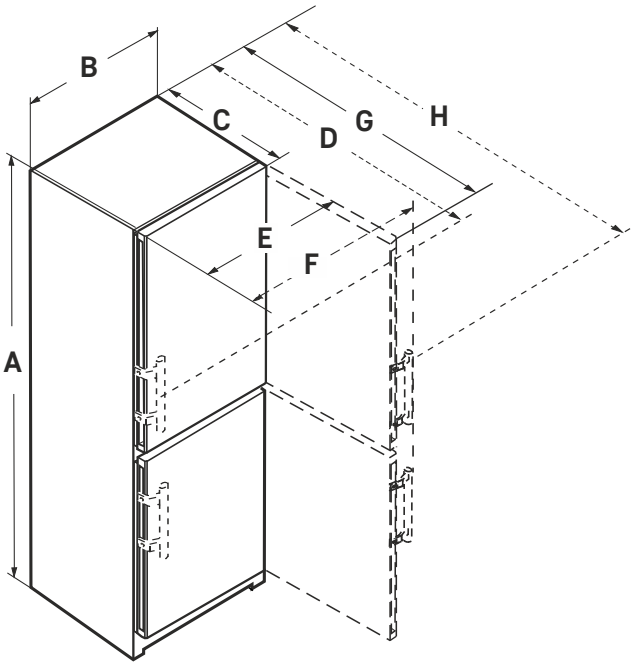

Fig. 2

CBN.. 5733	
A (mm)	2015
B (mm)	597

CBN.. 5733	
C (mm)	675
D (mm)	719
E (mm)	609
F (mm)	654
G (mm)	1215
H (mm)	1222

För skåp med handtag

CBN.. 572.. (i) / KGBNsf 57Vc03	
A (mm)	2015
B (mm)	597
C (mm)	675
E (mm)	609
G (mm)	1217

För skåp med greppsänka

CBN.. 522.. (i) / KGBNsf 52Vc23	
A (mm)	1855
B (mm)	597
C (mm)	675
E (mm)	609
G (mm)	1217

För skåp med greppsänka

3.3 Ventilationskrav

OBSERVERA
Risk för skador från överhettning pga. otillräcklig ventilation!
Vid otillräcklig ventilation kan kompressorn skadas.
▶ Se till att ventilationen är tillräcklig.
▶ Följ kraven på ventilation.

Om skåpet integreras i köksinredningen måste följande ventilationskrav absolut uppfyllas:*

- Principiellt gäller: Ju större ventilationsarea, desto mer energibesparande arbetar skåpet.*

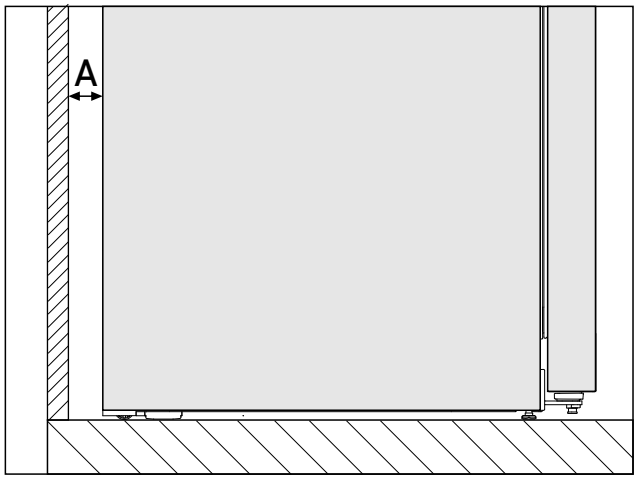

*Fig. 3 **

Väggavstånd A*
25 mm*

Energiförbrukningen uppmättes vid väggavståndet *Fig. 3 (A)* mellan skåpets baksida och väggen. Om väggavståndet är mindre än *Fig. 3 (A)* påverkas inte skåpets funktionsduglighet. Om avståndet till väggen är mindre kan energiförbrukningen öka något och det kan bildas kondens på skåpets baksida.*

3.4 Anslutningsmått för strömförsörjningen

Strömanslutningen sitter på skåpets baksida. För att ansluta skåpet säkert ska du säkerställa att följande förutsättningar är uppfyllda:

- ❑ Måtten för strömförsörjningens korrekta anslutning är kända och uppfyllda. Se tabellen nedan.
- ❑ Strömanslutningen sker enligt anvisningen. (se 3.14 Anslut skåpet till strömförsörjningen)

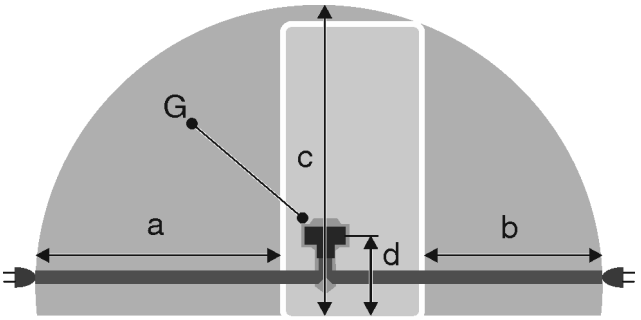

Fig. 4 Kyl-/fryskombinationer / frysar / helrums-BioFresh-skåp

(a) Elkabelns maximalt tillgängliga längd
(b) Elkabelns maximalt tillgängliga längd
(c) Elkabelns maximalt tillgängliga vertikala längd
(d) Avståndet från skåpets kontakt till golvet
(G) Skåpets kontakt

För 600 mm breda skåp:	
a	~ 1800 mm
b	~ 1400 mm
c	~ 2100 mm
d	~ 200 mm

3.5 Transportera skåp

3.5.1 Transportera skåpet före första idrifttagning

Säkerställ att följande förutsättningar är uppfyllda:

- ❑ Skåpet har förpackats.
- ❑ Skåpet står upprätt.

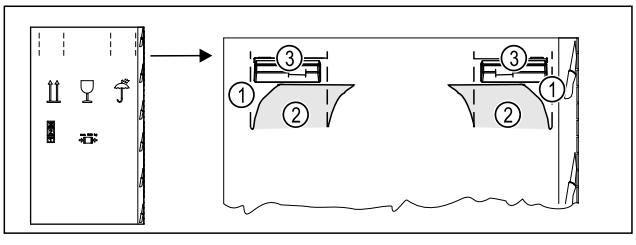

Fig. 5
▶ Tryck in förpackningskartongen ovan vid perforeringen *Fig. 5 (1)*.
▶ Dra ut intryckta flikar *Fig. 5 (2)*.
▷ Bärhandtag *Fig. 5 (3)* till höger och vänster syns.
▶ Håll skåpet i bärhandtagen *Fig. 5 (3)*.
▶ Transportera skåpet med hjälp av två personer.
▶ Packa upp skåpet. (se 3.6 Packa upp skåpet)

3.5.2 Transportera skåpet efter första idrifttagning

Beakta nedanstående anvisningar om skåpet ska transporteras eller flyttas efter första idrifttagningen.

Säkerställ att följande förutsättningar är uppfyllda:
❑ Skåpet är tomt.
❑ Skåpet står upprätt.
❑ Skåp med dörr/-ar: Dörren är säkrad mot oavsiktligt öppnande.
❑ Skåp med utdragsvagn: Utdragsvagnen är säkrad mot oavsiktligt öppnande.
❑ Skåp med justeringsfötter: Justeringsfötter är invridna.

▶ Håll skåpet i bärhandtagen.
▶ Transportera skåpet med hjälp av två personer.

Efter transporten:
▶ Vrid ut justeringsfötterna på skåpet.
▶ Rikta skåpet. (se 3.9 Justera skåpet)

3.6 Packa upp skåpet

OBSERVERA
Skaderisk om skåpet flyttas!
Skåpet kan orsaka skador på golvet om skåpet flyttas på ett oskyddat golv.
▶ Täck över golvet tillräckligt innan skåpets förpackning tas bort.

▶ Kontrollera skåpet och förpackningen: Om du misstänker att det finns transportskador, kontakta leverantören innan du ansluter skåpet.

OBSERVERA
Skador orsakade av spetsiga eller vassa föremål!
Om du använder spetsiga eller vassa föremål när du tar bort förpackningsmaterialet kan du skada skåpet.
▶ Använd inte vassa eller skarpa föremål för att ta bort förpackningsmaterialet.

▶ Ta bort förpackningsmaterialet.
▶ Skåpet är placerat på rätt plats: Ta bort skyddsfolie på dörr och sidoväggar.

3.7 Montera distanserna mot väggen*

Med väggavståndshållare uppnår skåpet den angivna energiförbrukningen och det bildas inget kondensvatten vid hög omgivningsfuktighet. Skåpet är fullt funktionsdugligt om väggavståndshållarna inte används, men har en något högre energiförbrukning.

När du använder väggavståndshållarna ökar skåpdjupet med ca. 15 mm.*

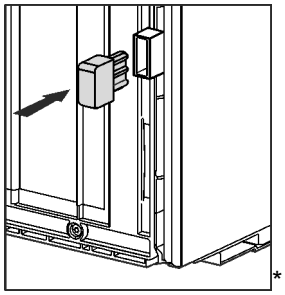
*

▶ Skåp med bifogade väggdistanshållare: Sätt in väggdistanshållarna nere till vänster och höger på skåpets baksida.

3.8 Sätta skåpet på plats

AKTA
Risk för personskada på grund av tung apparat!
▶ Var två personer för att transportera apparaten till uppställningsplatsen.

VARNING
Brandfara på grund av kortslutning!
▶ När skåpet ställs upp: Nätanslutningsledningen får inte böjas, klämmas eller skadas.
▶ Använd inte skåpet med defekt nätkabel.

VARNING
Risk för brand och skador!
▶ Ställ inte värmeavgivande apparater, till exempel mikrovågsugnar, brödrostar osv. på skåpet!

Säkerställ att följande villkor är uppfyllda:
❑ Apparaten får bara flyttas när den är tom.
❑ Ställ endast upp skåpet med hjälp.

▶ Ta ut nätkabeln ur förpackningen.
▶ Sätt in nätkabelns IEC-kontakt helt i uttaget på skåpets baksida. Kontrollera att IEC-kontakten sitter fast.
▶ Dra vid behov nätkabeln med hjälp av ett snöre till fritt tillgängligt uttag.

3.9 Justera skåpet

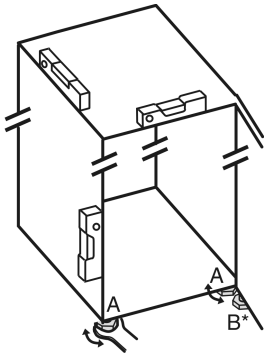

Fig. 6
▶ Skruva ut justeringsfötterna *Fig. 6 (A)* med bifogad skruvnyckel och ta hjälp av ett vattenpass så att skåpet står stadigt och jämnt.

AKTA
Risk för personskador och materiella skador om skåpet välter!
Skåpet kan välta om den extra justeringsfoten på den undre lagerkonsolen inte står korrekt på golvet. Detta kan orsaka materiella skador och personskador.
▶ Skruva ut den lagerbockens extra justeringsfot enligt anvisningen.

▶ Skruva ut lagerbockens justeringsfot *Fig. 6 (B)* med bifogad skruvnyckel tills den står på golvet.
▶ Vrid justeringsfoten *Fig. 6 (B)* ytterligare 90°.
▷ Skåpet är inriktat.

3.10 Efter uppställningen

▶ Ta bort alla transportskyddsdelar.
▶ Ta bort skyddsfolien från apparatens utsida.
▶ Ta bort skyddsfolien från dekorlisterna.*
▶ Dra av skyddsfolien från baksidan i rostfritt stål.
▶ Rengör apparaten. (se bruksanvisningen)
▶ Anteckna typ (modell, nummer), apparatbeteckning, apparat-/serienummer, inköpsdatum och återförsäljaradress.

3.11 Ställa upp flera skåp

Skåpen är utvecklade för olika uppställningsvarianter. Om flera skåp ska ställas upp bredvid eller över varandra ska det säkerställas att följande förutsättningar är uppfyllda:

❑ Ställ endast skåp som är avsedda för detta bredvid resp. över varandra.
❑ Beakta anvisningar och följande tabell.

OBSERVERA
Risk för skador på grund av kondensvatten!
▶ Ställ inte skåpet direkt bredvid ett annat kyl-/frysskåp.

Modell	Uppställningsvariant
Alla modeller	Enskild
Modeller, vars modellbeteckning börjar med **S...**.	Side-by-Side (SBS)

Modell	Uppställningsvariant
Modeller utan uppvärmning av sidovägg	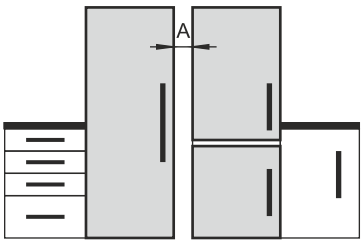 **Bredvid varandra:** Ställ upp med avstånd **A** på 70 mm mellan skåpen. Om man inte håller detta avstånd bildas kondensvatten bildas på sidoväggarna mellan skåpen. 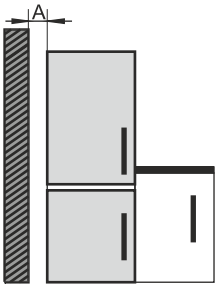 **Vid en yttervägg:** Ställ upp med avstånd **A** som vid uppställning bredvid varandra. Om man inte håller detta avstånd kan kondensvatten bildas på skåpets sidovägg.

Modeller med uppställningsvariant

Montera skåp enligt separat monteringsanvisning.

3.12 Integrera skåpet i köksinredningen

Skåpet kan integreras i köksinredningen. Beakta följande uppställningsvillkor:

- Om ett överskåp ska monteras ovanför skåpet måste det finnas en ventilationsarea med motsvarande djup på överskåpets baksida.
- Ta hänsyn till avståndet till skåpets sida om skåpet ställs upp med gångjärnen bredvid en vägg.
- För att dörren ska kunna öppnas helt måste skåpet skjuta ut motsvarande fronttjockleken. Beroende på nischdjup kan skåpet skjuta ut längre.

VARNING
Brandfara på grund av kortslutning!
▶ När skåpet ställs upp: Nätanslutningsledningen får inte böjas, klämmas eller skadas.
▶ Använd inte skåpet med defekt nätkabel.

Säkerställ att följande förutsättningar är uppfyllda:

❑ Uttaget är lättillgängligt och sitter inte bakom skåpet.
❑ Ventilationskraven är uppfyllda. (se 3.3 Ventilationskrav)
❑ Hänsyn har tagits till anslutningsmåtten. (se 3.14 Anslut skåpet till strömförsörjningen)
❑ Väggdistanshållarna har monterats.*

3.12.1 Nischmått på skåp med greppsänka*

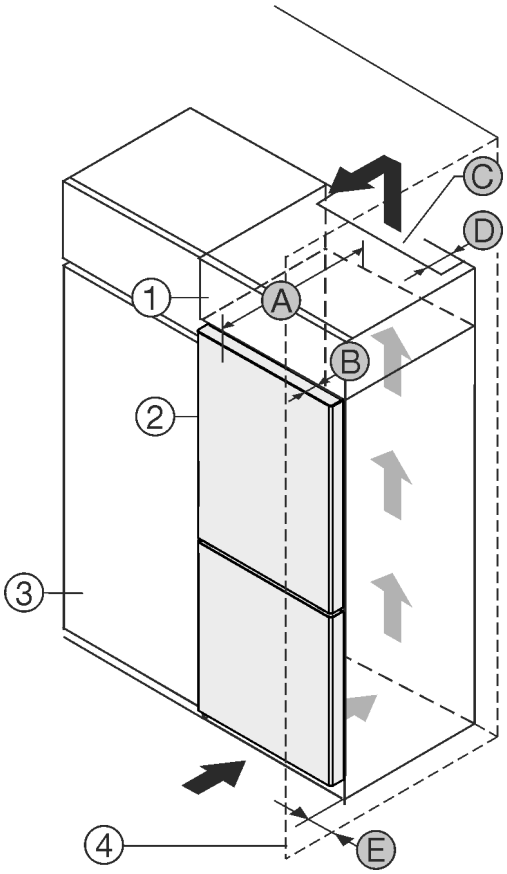

Fig. 7

(1) Överskåp
(2) Skåp
(3) Köksskåp
(4) Vägg
(A) Skåpets djup
(B) Dörrens djup
(C) Ventilationsarea
(D) Avstånd skåpets baksida
(E) Avstånd till skåpets sida

Skåp med greppsänka:	
A	675 mm[x]
B	75 mm
C	min. 300 cm²
D	min. 50 mm
E	min. 13 mm

Skåp med greppsänka och glasfront/stenfront:	
A	682 mm[x]
B	82 mm
C	min. 300 cm²
D	min. 50 mm
E	min. 20 mm

[x] Hos skåp med väggavståndshållare ökar måttet med 15 mm.*

3.12.2 Nischmått på skåp med handtag*

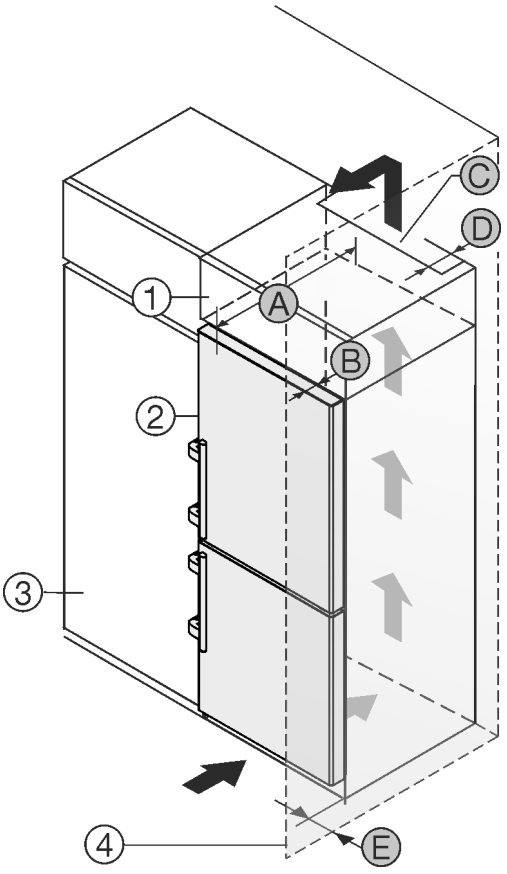

Fig. 8

(1) Överskåp
(2) Skåp
(3) Köksskåp
(4) Vägg
(A) Skåpets djup
(B) Dörrens djup
(C) Ventilationsarea
(D) Avstånd skåpets baksida
(E) Avstånd till skåpets sida

Skåp med handtag:	
A	675 mm[x]
B	75 mm
C	min. 300 cm²
D	min. 50 mm
E	min. 57 mm

[x] Hos skåp med väggavståndshållare ökar måttet med 15 mm.*

3.13 Avfallshantera förpackningarna

VARNING
Risk för kvävning av förpackningsmaterial och folier!
▶ Låt inte barn leka med förpackningsmaterial.

Förpackningen är tillverkad av återanvändbart material:
- Wellpapper/papper
- Delar av skummad polystyren
- Folier och påsar av Polyeten
- Spännband av Polypropylen
- spikad träram med polyetylenskiva*

▶ Lämna förpackningsmaterialet till en återvinningsstation.

3.14 Anslut skåpet till strömförsörjningen

VARNING
Risk för elstöt och personskada på grund av skadat skåp eller skadad strömkabel!
Livsfara och skärskador. Om skåpet eller strömkabeln har blivit skadad under transporten kan du få en dödlig elstöt. Dessutom kan du skada dig på olika delar tillhörande skåpets hölje.
▶ Kontrollera att skåpet och strömkabeln inte är skadade efter transporten.
▶ Ta under inga omständigheter skåpet i bruk om skåpet eller strömkabeln skadas.
▶ Kontakta kundtjänst.

Anslut skåpet till elnätet med strömkabeln som medföljer separat. Strömkabeln har ett uttag för kylskåpet i ena änden och en stickkontakt i andra änden.

Säkerställ att följande förutsättningar är uppfyllda:

- Skåpet och strömkabeln är oskadade.
- Skåpet har ställts upp i enlighet med föreskrifter. (se 3.7 Montera distanserna mot väggen*)
- Kraven för den elektriska anslutningen har uppfyllts.
- Måtten för korrekt anslutning är kända och uppfyllda. (se 3.4 Anslutningsmått för strömförsörjningen)
- Nätspänningen och frekvensen motsvarar informationen på typskylten.
- Eluttaget är jordat och försett med säkring enligt föreskrifterna.
- Säkringens utlösningsström är mellan 10 A och 16 A.
- Uttaget är lättillgängligt och sitter inte bakom skåpet. (se 3.4 Anslutningsmått för strömförsörjningen)

OBSERVERA
Risk för skador på grund av felaktig drift!
Skador på skåpets elkomponenter.
▶ Använd endast den medföljande strömkabeln.

VARNING
Brandrisk på grund av felaktig anslutning!
Brännskador.
Skador på skåpet.
▶ Använd inte förlängningskabel.
▶ Använd inte förgreningsanslutning.

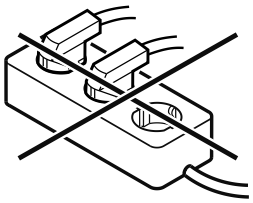

OBSERVERA
Risk för skador på grund av felaktig anslutning!
Skador på skåpet.
▶ Anslut inte apparaten till omformare som t.ex. solcellssystem eller bensingeneratorer.

▶ Anslut nätanslutningsledningens nätkontakt till spänningsförsörjningen. Kontrollera att nätkontakten sitter ordentligt i eluttaget.
▷ Liebherr-logotypen visas på displayen.
▷ Indikeringen växlar till standby-symbolen.
▷ Om ingenting sker inom 60 sekunder: Standby-symbolen bleknar eller försvinner.
▷ Skåpet är anslutet. Första idrifttagning se följande kapitel eller bruksanvisningen.

4 Hur Touch-bildskärmen fungerar

Skåpet manövreras med Touch-displayen. Använd Touch-displayen (nedan kallat displayen) för att välja skåpets funktioner genom ett tryck. Om du inte utför någon åtgärd på displayen på 10 sekunder, hoppar den antingen tillbaka till en överordnad meny eller direkt till statusindikeringen.

4.1 Navigering och symbolförklaring

Olika symboler används i bilderna för att navigera med displayen. I följande tabell beskrivs dessa symboler.

Symbol	Beskrivning
	**Tryck navigeringspilen framåt:** Navigera vidare i meny ett.
	**Tryck navigeringspilen bakåt:** Gå tillbaka till meny ett.
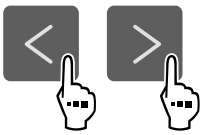	**Tryck på navigeringspilen flera gånger i följd:** Gå till önskad funktion i menyn.
	**Tryck på bekräftelsesymbolen:** Aktivera/inaktivera funktionen. Öppna undermeny.
	**Tryck på bekräftelsessymbolen tillsammans med tillbaka-symbolen:** Gå tillbaka en menynivå.
	**Pil med klocka:** Det dröjer mer än 10 sekunder tills följande display visas.
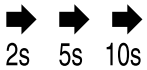	**Pil med tidsangivelse:** Det tar den angivna tiden tills följande display visas.
	**Symbol öppna "Inställningsmenyn":** Navigera till inställningsmenyn och öppna inställningsmenyn. Vid behov: Navigera till önskad funktion i inställningsmenyn. (se 4.2.1 Öppna inställningsmenyn)
	**Symbol öppna "utökad meny":** Navigera till utökad meny och öppna utökad meny. Vid behov: Navigera till önskad funktion i utökad meny. (se 4.2.2 Öppna den utökade menyn)

Symbol	Beskrivning
Ingen åtgärd inom 10 sekunder	Om du inte utför någon åtgärd på displayen på 10 sekunder, hoppar den antingen tillbaka till en överordnad meny eller direkt till statusindikeringen.
Stäng dörren och öppna den igen.	Om du stänger dörren och öppnar den igen omedelbart återgår displayen direkt till statusindikeringen.

Obs: Displaybilderna visas med engelska termer.

4.2 Menyer

Skåpets funktioner är indelade i olika menyer.

Meny	Beskrivning
Huvudmeny	När du slår på skåpet kommer du automatiskt till huvudmenyn. Härifrån kan du navigera till skåpets huvudfunktioner, inställningsmenyn och utökad meny.
 Inställningsmeny	Inställningsmenyn innehåller ytterligare funktioner för att konfigurera skåpet. (se 4.2.1 Öppna inställningsmenyn)
Utökad meny	Den utökade menyn innehåller särskilda funktioner för att konfigurera skåpet. Åtkomst till den utökade menyn skyddas av sifferkoden **1 5 1**. (se 4.2.2 Öppna den utökade menyn)

4.2.1 Öppna inställningsmenyn

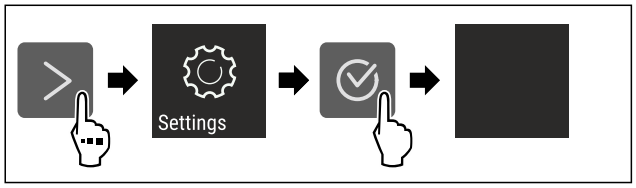

Fig. 9 Exempel

▶ Genomför stegen enligt bilden.
▷ Inställningsmenyn är öppen.
▶ Vid behov: Navigera till önskad funktion.

4.2.2 Öppna den utökade menyn



Fig. 10

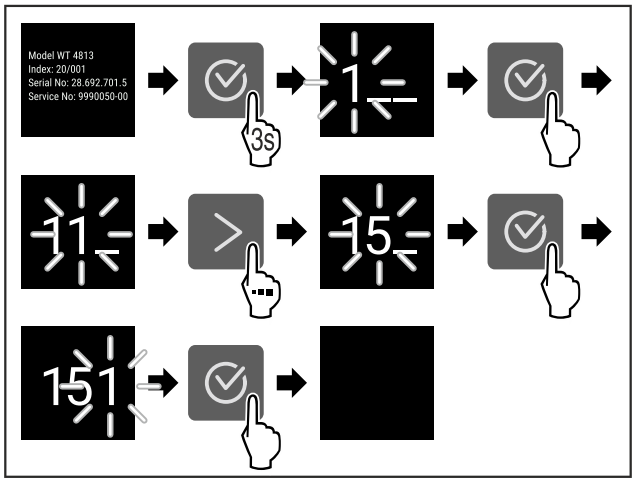

*Fig. 11 Exempel, åtkomst med sifferkod **151***

▶ Genomför stegen enligt bilden.
▷ Utökad meny har öppnats.
▶ Vid behov: Navigera till önskad funktion.

4.3 Viloläge

Om du inte rör displayen på 1 minut växlar den till viloläge. I viloläge tonas displayens ljusstyrka ned.

4.3.1 Avsluta viloläget

▶ Tryck på valfri navigeringsknapp.
▷ Viloläget är avslutat.

5 Idrifttagande

5.1 Slå på skåpet (första driftsättningen)

Säkerställ att följande förutsättningar är uppfyllda:

- ❑ Skåpet har ställts upp och anslutits i enlighet med monteringsanvisningarna.
- ❑ Alla tejpremsor, klister- och skyddsfolier samt transportsäkringar i och på skåpet är borttagna.
- ❑ Alla reklamblad har tagits ut ur lådorna.
- ❑ Touch-displayens funktionssätt är känt. (se 4 Hur Touch-bildskärmen fungerar)

Starta skåpet med Touch-displayen:

▶ Om displayen är i viloläge: Tryck på bekräftelsesymbolen.
▶ Genomför åtgärdssteg enligt bild.

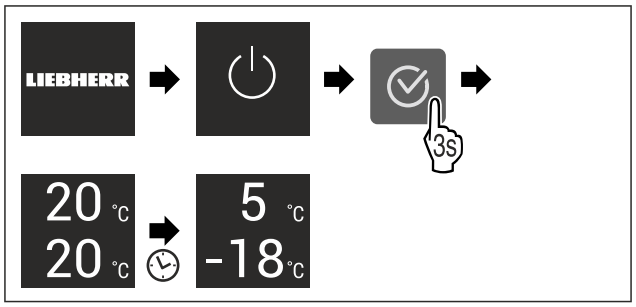

Fig. 12 Exempel

▷ Statusindikeringen visas.
▷ Skåpet kyls ner till den fabriksinställda måltemperaturen.
▷ Skåpet startar i demoläge (statusindikering med DEMO visas): Startas skåpet i demoläget kan läget inaktiveras inom 5 minuter. (se Demoläge)

Mer information:

- Ta EasyTwist-Ice i drift. (se 5.2 Ta EasyTwist-Ice i drift)
- Ta SmartDevice i drift. (se 2.3 SmartDevice) och (se WiFi)

Märk
Tillverkaren rekommenderar:
▶ Sätt in livsmedel: Vänta cirka 6 timmar tills inställd temperatur är uppnådd.
▶ Förvara **frysvaror** i -18 °C eller kallare.
▶ Följ förvaringssanvisningarna. (se 6.1 Anvisningar om förvaring)

Märk
Du beställer tillbehör i Liebherr-Hausgeräte-shoppen på home.liebherr.com/shop/de/deu/zubehor.html.

5.2 Ta EasyTwist-Ice i drift

Om skåpet har en EasyTwist-Ice måste du rengöra EasyTwist-Ice innan du använder den **för första gången**.

Säkerställ att följande förutsättningar är uppfyllda:

❑ Skåpet är fullständigt anslutet.

▶ Rengöra EasyTwist-Ice. (se 10.7.5 Rengör EasyTwist-Ice)
▶ Fylla på vattenbehållaren. (se Fylla på vattenbehållaren)

6 Lagring

6.1 Anvisningar om förvaring

VARNING
Brandrisk på grund av elektriska enheter!
Elektriska enheter som används i skåpet livsmedelsområde kan orsaka brand.
▶ Använd inga elektriska enheter i skåpets livsmedelsområde om de inte rekommenderats av tillverkaren.

Märk
Energiförbrukningen ökar och kyleffekten minskar om ventilationen är otillräcklig.
▶ Håll alltid ventilationsöppningarna fria.

Följ följande förvaringsspecifikationer:

- Håll luftintagen på fläkten fria.
- I frysdelen: Livsmedlen ska vara väl förpackade.
- Livsmedel som lätt tar upp eller ger ifrån sig lukt och smak ska förvaras i slutna behållare eller täckas över.
- Packa rått kött eller fisk i rena, slutna behållare. Detta förhindrar kött eller fisk från att vidröra eller droppa på andra livsmedel.
- Vätska ska förvaras i stängda behållare.
- Förvara livsmedlen med lite mellanrum för att luften ska kunna cirkulera.
- Förvara livsmedel i enlighet med instruktionerna på förpackningen.
- Observera alltid utgångsdatumet som anges på förpackningen.

Märk
Om dessa anvisningar inte följs, kan livsmedlen fördärvas.

6.2 Kyldel

Luftcirkulationen i skåpet skapar olika temperaturzoner. Du hittar de olika temperaturzonerna i översikten över skåpet och utrustningen. (se 2.2 Översikt över skåp och utrustningar)

6.2.1 Placera livsmedlen

▶ Övre område och dörr: Förvara smör, ost, konserverad mat och tuber.
▶ Lägsta temperaturzon: Förvara lättfördärvade livsmedel samt färdiga måltider.

6.3 BioFresh

Med BioFresh förlängs förvaringstiden för vissa färska livsmedel i jämförelse med traditionell kylning.

Märk
Om temperaturen sjunker under 0 °C kan livsmedel frysa.
▶ Förvara köldkänsliga grönsaker som gurka, aubergine, zucchini och köldkänsliga tropiska frukter i kyldelen.

6.3.1 Fruit & Vegetable-låda

Förvaringstemperaturen är nära 0 °C. Facklocket ger en varaktig luftfuktighet. Detta förvaringsklimat är lämpligt för förvaring av oförpackade livsmedel med hög naturlig fuktighet (t. ex. sallad, grönsaker, frukt).

Luftfuktigheten i utrymmet beror på fuktinnehållet i den isatta kylvaran och öppningsfrekvensen. Du kan reglera luftfuktigheten.

Placera livsmedlen

▶ Förvara oförpackade frukter och grönsaker.
Om luftfuktigheten är för hög:
▶ Reglera luftfuktigheten.

6.3.2 Meat & Dairy-låda

Förvaringstemperaturen är nära 0 °C. Detta förvaringsklimat är lämpligt för känsliga livsmedel (t.ex. mejeriprodukter, kött, fisk, korv).

Placera livsmedlen

▶ Förvara torra eller förpackade livsmedel.

6.4 Frysdel

Vid -18 °C har ett torrt, frostigt förvaringsklimat etablerats. Frostiga förvaringsförhållanden är lämpliga för förvaring av djupfrysta livsmedel och frysta matvaror i flera månader, för produktion av iskuber eller för att frysa in färska livsmedel.

6.4.1 Frysa in livsmedel

Frysmängd

Du kan frysa upp till så många färska livsmedel inom 24 timmar som framgår från typskylten (se 11.5 Typskylt) under ”frysförmåga ... kg/24 h”.

För att säkerställa att maten snabbt fryser till kärnan måste följande mängder per förpackning observeras:

- Frukt och grönsaker upp till 1 kg
- Kött upp till 2,5 kg

Frys in livsmedel med SuperFrost

Beroende på frysmängden kan du aktivera SuperFrost före infrysningen, så att lägre frystemperaturer kan nås. (se SuperFrost)
▶ Aktivera SuperFrost om frysmängden är större än ca 2 kg.

Tidpunkten du aktiverar SuperFrost på beror på hur mycket du fryser in:

Frysmängd	Tidpunkt för aktivering av SuperFrost
liten frysmängd	Aktivera SuperFrost ca 6 timmar före infrysning. Livsmedlen kan sorteras om när skåpet automatiskt har deaktiverat SuperFrost.
maximal frysmängd	Aktivera SuperFrost ca 24 timmar före infrysning. Livsmedlen kan sorteras om när skåpet automatiskt har deaktiverat SuperFrost.

Placera livsmedlen

AKTA
Risk för skador på grund av krossat glas!
Flaskor och burkar med drycker kan brista när de är frysta.
Detta gäller särskilt kolsyrade drycker.
▶ Frys endast flaskor och burkar som innehåller drycker om BottleTimer-funktionen i SmartDevice-appen har aktiverats.

Frysmängd	Placera livsmedlen
liten frysmängd	Placera förpackad mat i den översta lådan. Placera om möjligt livsmedel baktill i utdragslådan nära den bakre väggen.
maximal frysmängd	Dela upp förpackat livsmedlen i alla lådor, men lägg bara redan frysta livsmedel i den understa lådan. Placera om möjligt livsmedel baktill i utdragslådan nära den bakre väggen.

6.4.2 Tina livsmedlen

VARNING
Risk för matförgiftning!
▶ Frys inte in upptinade livsmedel igen.
▶ Tillaga upptinade livsmedel så snart som möjligt.

Du kan tina livsmedel på flera sätt:
- i kyldelen
- i mikrovågsugnen
- i bakugnen/varmluftsugnen
- vid rumstemperatur

▶ Ta bara ut så många matvaror som behövs.

6.5 Förvaringstider

De angivna förvaringstiderna är riktvärden.

För livsmedel med angiven sista förbrukningsdag gäller alltid på förpackningen angiven datum.

6.5.1 Kyldel

Det bäst-före-datum som anges på förpackningen gäller.

6.5.2 BioFresh

Riktvärden för förvaringstid i Meat & Dairy-Safe		
Smör	vid 1 °C	upp till 90 dagar
Ost	vid 1 °C	upp till 110 dagar
Mjölk	vid 1 °C	upp till 12 dagar
Korv, kallskuret	vid 1 °C	upp till 8 dagar
Fågel	vid 1 °C	upp till 6 dagar
Griskött	vid 1 °C	upp till 6 dagar
Nötkött	vid 1 °C	upp till 6 dagar
Vilt	vid 1 °C	upp till 6 dagar

Märk
▶ Observera att livsmedel med mycket äggvita förstörs fortare. Dvs. skaldjur förstörs fortare än fisk, fisk fortare än kött.

Riktvärden för förvaringstid i Fruit & Vegetable-Safe		
Grönsaker, sallad		
Kronärtskockor	vid 1 °C	upp till 14 dagar
Selleri	vid 1 °C	upp till 28 dagar
Blomkål	vid 1 °C	upp till 21 dagar
Broccoli	vid 1 °C	upp till 13 dagar
Cikoriasallad	vid 1 °C	upp till 27 dagar
Grönsallad	vid 1 °C	upp till 19 dagar
Ärtor	vid 1 °C	upp till 14 dagar
Grönkål	vid 1 °C	upp till 14 dagar
Morötter	vid 1 °C	upp till 80 dagar
Vitlök	vid 1 °C	upp till 160 dagar
Kålrabbi	vid 1 °C	upp till 14 dagar
Huvudsallad	vid 1 °C	upp till 13 dagar
Kryddörter	vid 1 °C	upp till 13 dagar
Purjolök	vid 1 °C	upp till 29 dagar
Svamp	vid 1 °C	upp till 7 dagar
Rädisor	vid 1 °C	upp till 10 dagar
Brysselkål	vid 1 °C	upp till 20 dagar
Sparris	vid 1 °C	upp till 18 dagar
Spenat	vid 1 °C	upp till 13 dagar
Savojkål	vid 1 °C	upp till 20 dagar
Frukt		
Aprikoser	vid 1 °C	upp till 13 dagar
Äpple	vid 1 °C	upp till 80 dagar
Päron	vid 1 °C	upp till 55 dagar
Björnbär	vid 1 °C	upp till 3 dagar
Dadlar	vid 1 °C	upp till 180 dagar
Jordgubbar	vid 1 °C	upp till 7 dagar
Fikon	vid 1 °C	upp till 7 dagar
Blåbär	vid 1 °C	upp till 9 dagar
Hallon	vid 1 °C	upp till 3 dagar
Svarta vinbär	vid 1 °C	upp till 7 dagar
Körsbär, söta	vid 1 °C	upp till 14 dagar
Kiwifrukt	vid 1 °C	upp till 80 dagar
Persikor	vid 1 °C	upp till 13 dagar
Plommon	vid 1 °C	upp till 20 dagar

Riktvärden för förvaringstid i Fruit & Vegetable-Safe		
Lingon	vid 1 °C	upp till 60 dagar
Rabarber	vid 1 °C	upp till 13 dagar
Krusbär	vid 1 °C	upp till 13 dagar
Vindruvor	vid 1 °C	upp till 29 dagar

6.5.3 Frysdel

Riktvärden för förvaringstider av olika livsmedel		
Glass	vid -18 °C	2 till 6 månader
Korv, skinka	vid -18 °C	2 till 3 månader
Bröd, bakverk	vid -18 °C	2 till 6 månader
Vilt, griskött	vid -18 °C	6 till 9 månader
Fisk, fet	vid -18 °C	2 till 6 månader
Fisk, mager	vid -18 °C	6 till 8 månader
Ost	vid -18 °C	2 till 6 månader
Fågel, nötkött	vid -18 °C	6 till 12 månader
Grönsaker, frukt	vid -18 °C	6 till 12 månader

7 Spara energi

- Sörj alltid för en god ventilation. Täck inte över ventilationsöppningarna resp. -gallren.
- Håll alltid ventilationsöppningar fria.
- Ställ inte upp skåpet i områden med direkt solinstrålning, intill värmeelement eller liknande.
- Energiförbrukningen kan öka något om skåpet ställs upp direkt intill en ugn. Förbrukningen avgörs av hur länge och hur ofta ugnen används.
- Energiförbrukningen beror på uppställningsförhållandena, till exempel omgivningstemperaturen . Vid en varmare omgivningstemperatur kan energiförbrukningen öka.
- Öppna skåpsdörren så kort tid som möjligt.
- Ju lägre temperaturen ställs in, desto högre blir energiförbrukningen.
- Sortera livsmedlen: home.liebherr.com/food.
- Förvara alla livsmedel väl förpackade och täckta. Rimfrostbildning undviks.
- Ta endast ut livsmedlen så länge som är nödvändigt för att de inte ska värmas upp för mycket.
- Varma matvaror ska svalna av till rumstemperatur innan man lägger in dem.
- Tina upp djupfrysta livsmedel i kylskåpet.
- Använd HolidayMode vid längre (se HolidayMode) semesterperioder.

8 Användning

8.1 Betjänings- och indikeringselement

8.1.1 Status-indikering

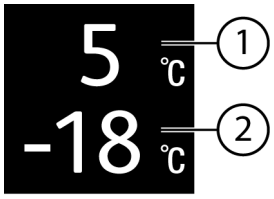

Fig. 13

(1) Temperaturindikering kyldel

(2) Temperaturindikering frysdel

Status-indikeringen visar den inställda temperaturen och är utgångsindikeringen. Därifrån kan du navigera till funktionerna och inställningarna.

8.1.2 Skärmsymboler

Skärmsymbolerna informerar om skåpets aktuella status.

Symbol	Skåpets status
	**Standby** Skåpet eller temperaturzonen är avstängd.
	**Pulserande värde** Apparaten arbetar. Temperaturen pulserar, tills det inställda värdet har uppnåtts.
	**Pulserande symbol** Skåpet är i drift. Inställningen görs.
	**Stapeln ökar** Funktionen aktiveras.

8.2 Skåpets funktioner

8.2.1 Anvisningar angående skåpets funktioner

Skåpets funktioner ställs in på fabriken så att skåpet fungerar som det ska.

Innan du förändrar, aktiverar eller inaktiverar skåpfunktioner ska du säkerställa att följande förutsättningar är uppfyllda:

- ❑ Du har läst och förstått beskrivningarna av hur displayen fungerar. (se 4 Hur Touch-bildskärmen fungerar)
- ❑ Du har blivit bekant med skåpets drift- och indikeringselement.

Starta och stänga av skåpet

Med den här funktionen startar du och stänger av hela skåpet.

Stänga av skåp

Inställningar som du har gjort tidigare sparas när du stänger av skåpet.

Säkerställ att följande förutsättningar är uppfyllda:

- ❑ Instruktionerna (se 12 Ta skåpet ur drift) har utförts.



Fig. 14

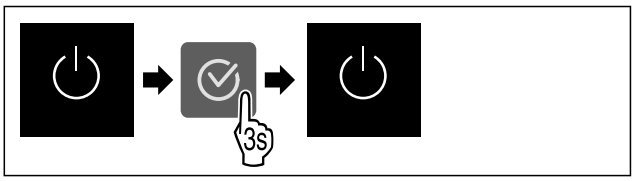

Fig. 15

▶ Genomför åtgärdssteg enligt bild.
▷ Skåpet är avstängt.
▷ Standby-symbolen visas på displayen.
▷ Displayen blir svart.

Starta skåpet

Om displayen är i viloläge:

▶ Tryck på valfri navigeringsknapp.

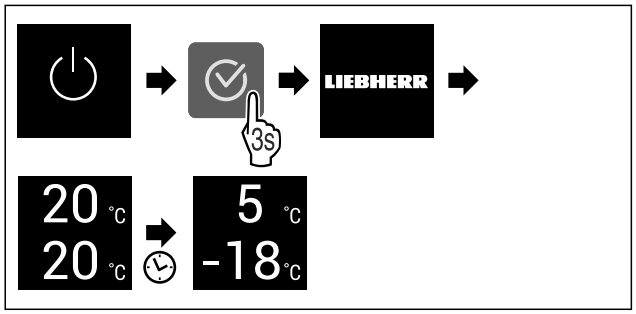

Fig. 16 Exempelbild

▶ Genomför åtgärdssteg enligt bild.

När skåpet startar i demoläget:

▶ Inaktivera demoläge. (se Inaktivera demoläget)

▷ Skåpet är igång.

▷ Tidigare gjorda inställningar har återskapats.

▷ Skåpet kyler till inställd måltemperatur.

Starta och stänga av temperaturzoner

Enskilda temperaturzoner på skåpet kan stängas av separat.

Användning:

- Rengöring
- Avfrostning

Stäng av kyldelen

Säkerställ att följande förutsättningar är uppfyllda:

❑ Kyldelen har tömts.

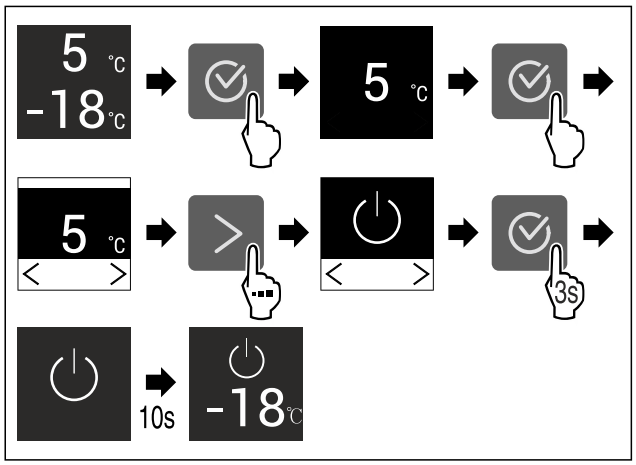

Fig. 17 Exempel

▶ Genomför stegen enligt bilden.

▷ Kyldelen är avstängd.

Slå på kyldelen

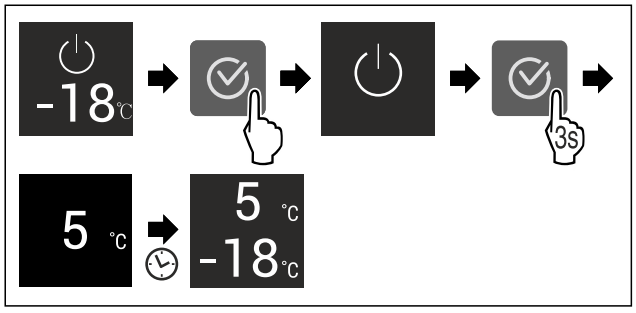

Fig. 18 Exempel

▶ Genomför stegen enligt bilden.

▷ Kyldelen är påslagen.

▷ Skåpet kyls ner till den senast inställda temperaturen.

Temperatur

Med den här funktionen ställer du in temperaturen.

Temperaturen beror på följande faktorer:

- Hur ofta dörren öppnas
- Hur länge dörren är öppen
- Uppställningsplatsens rumstemperatur
- Livsmedlens typ, temperatur och mängd

Temperaturzon	Fabriksinställd temperatur.	Rekommenderad inställning
5 °C Kyldel	5 °C	4 °C
-18 °C Frysdel	-18 °C	-18 °C
0 °C BioFresh	0 °C	B-Value (se BioFresh B-Value)

Ställa in temperaturen i kyldelen

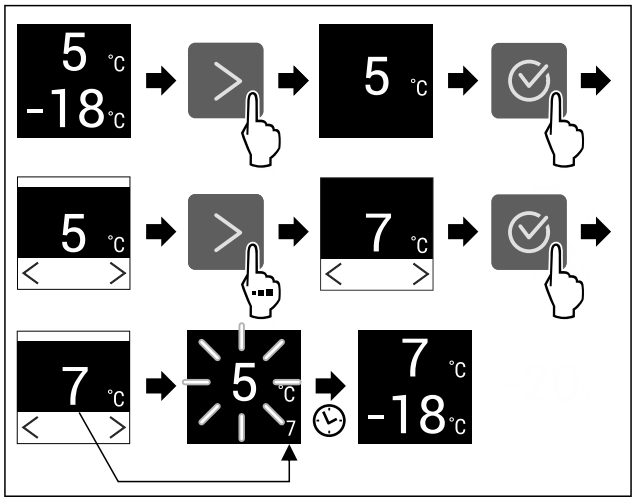

Fig. 19 Exempelbild

▶ Genomför åtgärdssteg enligt bild.

▷ Temperatur är inställd.

Ställa in temperaturen i frysdelen

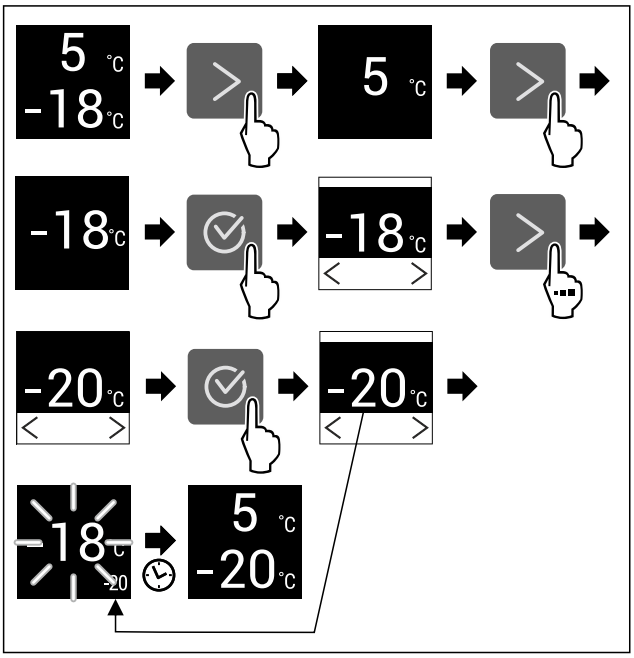

Fig. 20 Exempelbild

▶ Genomför åtgärdssteg enligt bild.
▷ Temperatur är inställd.

Ställa in temperatur i BioFresh

Temperaturen ställer du in via **BioFresh B-Value**. (se BioFresh B-Value)

B5 BioFresh B-Value

Med den här funktionen ställer du in BioFresh B-Value. Med BioFresh B-Value kan du ställa in BioFresh något varmare eller kallare, när detta behövs på grund av högre eller lägre omgivningstemperatur. BioFresh B-Value är vid leveransen inställd på värdet B5. Om du förändrar B-Value ska den efterföljande tabellen följas:

Värde	Beskrivning
B1	lägsta temperatur
B1-B4	Temperaturen kan gå under 0 °C så att livsmedel kan frysas lätt.*
B5	förinställd temperatur
B9	högsta temperatur

Ställ in BioFresh B-Value



Fig. 21

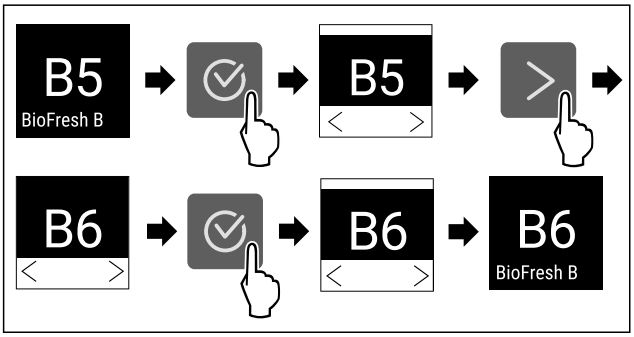

Fig. 22 Exempelbild: Ändra från B5 till B6.

▶ Genomför åtgärdssteg enligt bild.
▷ BioFresh B-Value är inställt.

D1 D-Value

D-Value är förinställt för skåpet och får inte ändras.

SuperCool

Med denna funktion aktiverar eller inaktiverar du SuperCool. När du aktiverar SuperCool ökar skåpets kyleffekt. Då uppnår du lägre kyltemperaturer. Aktivera SuperCool när du snabbt vill kyla stora mängder livsmedel.

När funktionen är aktiv arbetar skåpet med högre effekt. Detta gör att skåpets arbetsbuller tillfälligt kan vara högre och energiförbrukningen ökar.

Aktivera SuperCool

Tidpunkt för funktionens aktivering:

- Om du vill förvara färska livsmedel i kylskåpet: Aktivera funktionen när livsmedlet läggs in.

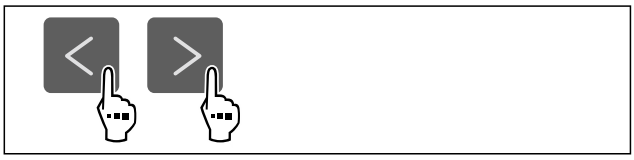

Fig. 23

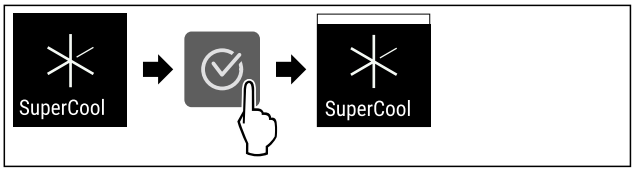

Fig. 24

▶ Genomför åtgärdssteg enligt bild.

-eller-

▶ Aktivera med SmartDevice-appen.*

▷ SuperCool är aktiverat.

Inaktivera SuperCool

SuperCool inaktiveras automatiskt efter 18 timmar. Du kan dock även inaktivera SuperCool manuellt när som helst:

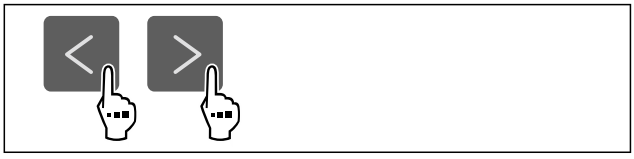

Fig. 25

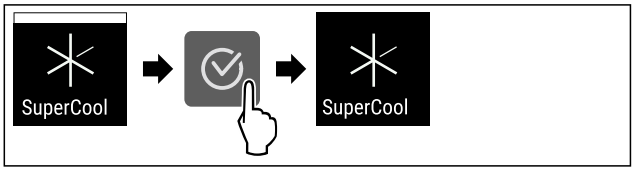

Fig. 26

▶ Genomför åtgärdssteg enligt bild.

-eller-

▶ Inaktivera med SmartDevice-appen.*

▷ SuperCool är inaktiverat.
▷ Skåp arbetar vidare i normaldrift.
▷ Skåpet kyler till tidigare inställd temperatur.

SuperFrost

Med denna funktion aktiverar eller inaktiverar du SuperFrost. När du aktiverar SuperFrost ökar skåpets fryseffekt. Då uppnår du lägre frystemperaturer.

Användning:

- Färska livsmedel ska snabbt frysas fullständigt. Det säkerställer att livsmedlens näringsvärde, utseende och smaken bibehålls.
- Öka kylreserver i lagrade frysvaror innan skåpet avfrostas.

När funktionen är aktiv arbetar skåpet med högre effekt. Detta gör att skåpets arbetsbuller tillfälligt kan vara högre och energiförbrukningen ökar.

Om dörren är öppen för länge, t.ex. för att du lägger in livsmedel, kontrollerar skåpet automatiskt om den faktiska temperaturen i skåpet överensstämmer med den temperatur som har ställts in. Om skillnaden överstiger ett visst värde kyler skåpet automatiskt starkare. Detta kan göra att temperaturen som visas på displayen är högre än den faktiska temperaturen i skåpet. Detta är normalt och skåpet fungerar felfritt.

Aktivera SuperFrost

Säkerställ att följande förutsättningar är uppfyllda:

❑ Mängden som ska frysas in och tidpunkten för aktiveringen av SuperFrost har beaktats. (se Frys in livsmedel med SuperFrost)

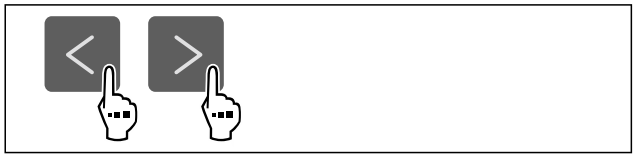

Fig. 27

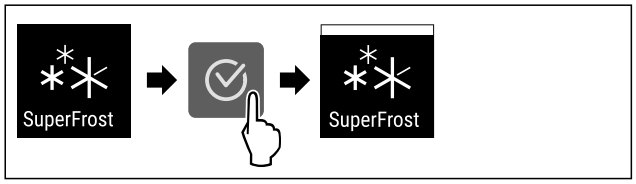

Fig. 28

▶ Genomför åtgärdssteg enligt bild.
-eller-
▶ Aktivera med SmartDevice-appen.*

▷ SuperFrost är aktiverat.

Inaktivera SuperFrost

SuperFrost inaktiveras automatiskt efter 56 till 72 timmar, beroende på hur mycket livsmedel som har lagts in. Du kan dock även inaktivera SuperFrost manuellt när som helst:

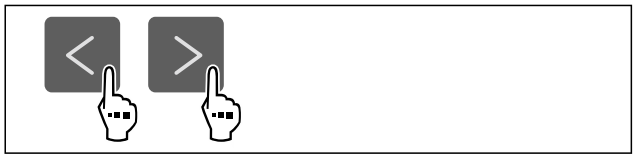

Fig. 29

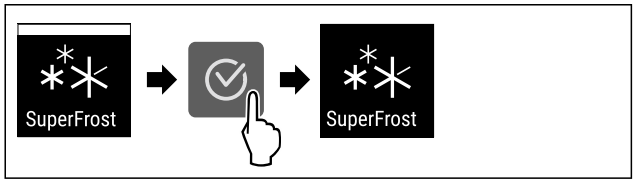

Fig. 30

▶ Genomför åtgärdssteg enligt bild.
-eller-
▶ Inaktivera med SmartDevice-appen.*

▷ SuperFrost är inaktiverat.
▷ Skåp arbetar vidare i normaldrift.
▷ Skåpet kyler till tidigare inställd temperatur.

PartyMode

Med denna funktion aktiverar eller inaktiverar du PartyMode. PartyMode aktiverar olika funktioner som kan vara praktiska vid en fest.

PartyMode aktiverar följande funktioner:

- SuperCool (se SuperCool)
- SuperFrost (se SuperFrost)

Alla funktioner kan ställas in individuellt och flexibelt. Om du inaktiverar PartyMode raderas alla ändringar.

När funktionen är aktiv arbetar skåpet med högre effekt. Detta gör att skåpets arbetsbuller tillfälligt kan vara högre och energiförbrukningen ökar.

Aktivera PartyMode



Fig. 31

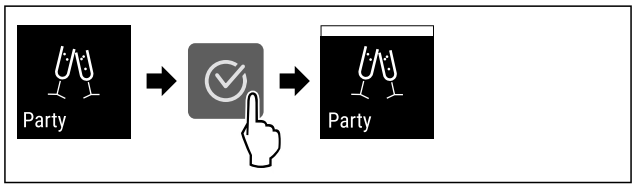

Fig. 32

▶ Genomför åtgärdssteg enligt bild.
▷ PartyMode och de tillhörande funktionerna är aktiverade.
▷ Aktuell temperatur blinkar tills måltemperatur har uppnåtts.

Inaktivera PartyMode

PartyMode inaktiveras automatiskt efter 24 timmar. Du kan dock välja att inaktivera PartyMode manuellt när som helst:

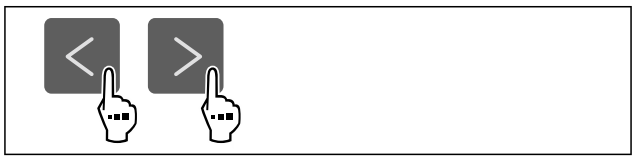

Fig. 33

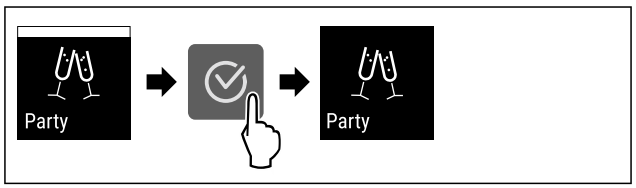

Fig. 34

▶ Genomför åtgärdssteg enligt bild.
▷ PartyMode är inaktiverat.
▷ Skåpet kyler till tidigare inställd temperatur: Aktuell temperatur blinkar tills måltemperatur har uppnåtts.

HolidayMode

Med denna funktion aktiverar eller inaktiverar du HolidayMode. När du aktiverar HolidayMode ställs kyldelen in på 15 °C. På så sätt sparar du energi under en längre tids frånvaro och undviker även dålig lukt och mögelbildning.

Skåpets tillstånd när HolidayMode är aktivt
Kyldel kyler till 15 °C.
BioFresh kyler till 15 °C.
I frysdelen bevaras den inställda temperaturen.
PartyMode är inaktiverat.
SuperCool är inaktiverat.

Aktivera HolidayMode

▶ Töm kyldelen helt.
▶ Töm BioFresh helt.

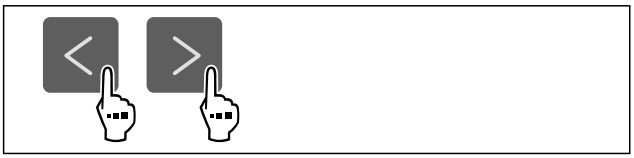

Fig. 35

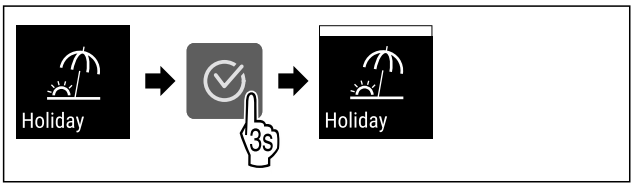

Fig. 36

▶ Genomför åtgärdssteg enligt bild.
▷ HolidayMode är aktiverat.
▷ Temperaturindikeringen visar HolidayMode-symbolen.

Inaktivera HolidayMode

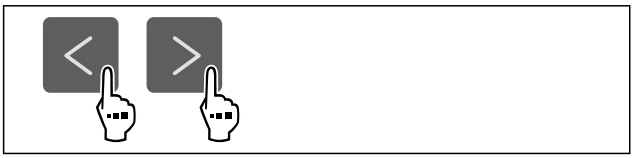

Fig. 37

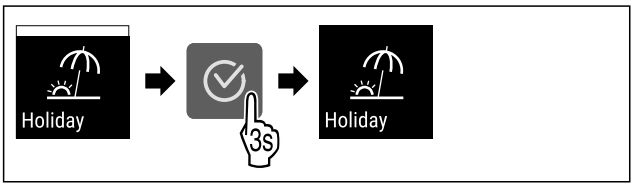

Fig. 38

▶ Genomför åtgärdssteg enligt bild.
▷ HolidayMode är inaktiverat.
▷ Skåpet kyler till tidigare inställd temperatur.

SabbathMode

Med denna funktion aktiverar eller inaktiverar du SabbathMode. När du aktiverar den här funktionen stängs en del elektroniska funktioner av. Det gör att ditt skåp uppfyller de religiösa kraven på judiska helgdagar som till exempel sabbat och motsvarar STAR-K Kosher-certifieringen.

Skåpets tillstånd när SabbathMode är aktivt
Statusindikeringen visar varaktigt SabbathMode.
Alla funktioner på displayen utom **funktionen Inaktivera SabbathMode** är spärrade.
Aktiva funktioner förblir aktiva.
Displayen förblir ljus när du stänger dörren.
Innerbelysningen är inaktiverad.
Påminnelser ges inte. Det inställda tidsintervallet stoppas.
Påminnelser och varningar visas inte.
Det finns inget dörrlarm.
Det finns inget temperaturlarm.
Avfrostningscykeln arbetar endast under fastställd tid, utan att ta hänsyn till skåpets användning.
Efter ett strömavbrott återgår skåpet till SabbathMode.

Skåpets tillstånd

Märk
Detta skåp är certifierat av institutet ”Institute for Science and Halacha”. (www.machonhalacha.co.il)

En lista med STAR-K-certifierade apparater hittar du på www.star-k.org/appliances.

Aktivera SabbathMode

VARNING
Förgiftningsrisk på grund av fördärvade livsmedel!
Om du har aktiverat SabbathMode och ett strömavbrott uppstår visas inget meddelande i statusindikeringen om strömavbrottet. När strömavbrottet har upphört, arbetar skåpet vidare i SabbathMode. Livsmedel kan fördärvas på grund av strömavbrottet och det kan vara förenligt med livsmedelsförgiftning att förtära dessa.
Efter ett strömavbrott:
▶ Ät inte livsmedel som har varit frusna och tinats upp.



Fig. 39

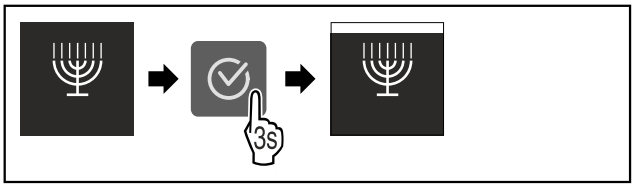

Fig. 40

▶ Genomför åtgärdssteg enligt bild.
▷ SabbathMode är aktiverat.
▷ Statusindikeringen visar varaktigt SabbathMode.

Inaktivera SabbathMode

SabbathMode inaktiveras automatiskt efter 80 timmar. Du kan dock välja att inaktivera SabbathMode manuellt när som helst:

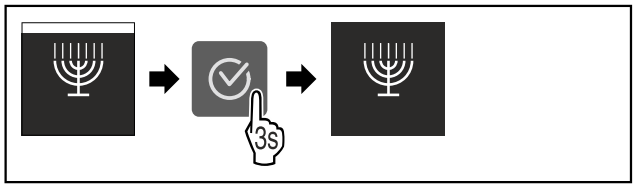

Fig. 41

▶ Genomför åtgärdssteg enligt bild.
▷ SabbathMode är inaktiverat.

E-Saver

Med denna funktion aktiverar eller inaktiverar du energisparläget. När du aktiverar energisparläget minskar energiförbrukningen och temperaturen i skåpet stiger. Livsmedlen håller sig fräscha, men hållbarheten förkortas.

Temperaturzon	Rekommenderad inställning (se Ställa in temperaturen i kyldelen)	Temperatur när E-Saver är aktiv
5 °C Kyldel	4 °C	7 °C
-18 °C Frysdel	-18 °C	-16 °C

Temperaturer

Aktivera E-Saver

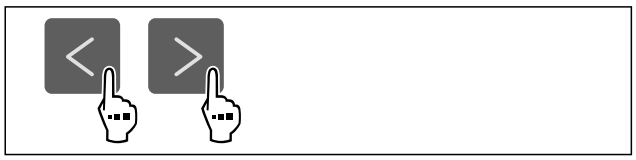

Fig. 42

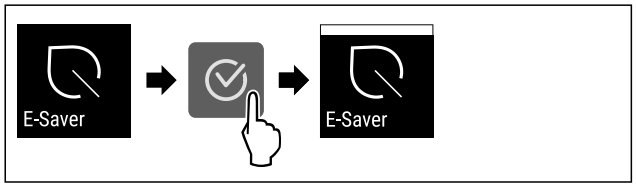

Fig. 43

▶ Genomför åtgärdssteg enligt bild.
▷ Energisparläge är aktiverat.

Inaktivera E-Saver

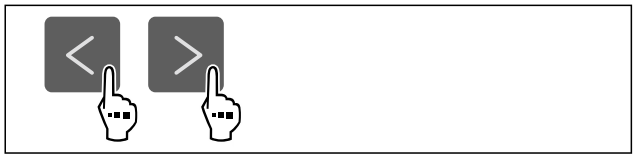

Fig. 44

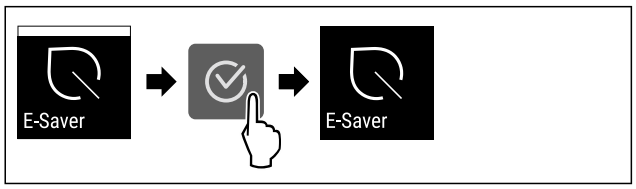

Fig. 45

▶ Genomför åtgärdssteg enligt bild.
▷ Energisparläge är inaktiverat.

CleaningMode

Med denna funktion aktiverar eller inaktiverar du CleaningMode. CleaningMode gör det bekvämt att rengöra skåpet.

Denna inställning avser kyldelen.

Användning:

- Rengör kyldel. (se 10.7 Rengör skåpet)

Skåpets tillstånd när CleaningMode är aktivt
Statusindikeringen visar varaktigt CleaningMode.
Kyldelen är avstängd.
Innerbelysningen är aktiverad.
Påminnelserna och varningarna visas inte. Ingen signal ljuder.

Skåpets tillstånd

Aktivera CleaningMode



Fig. 46

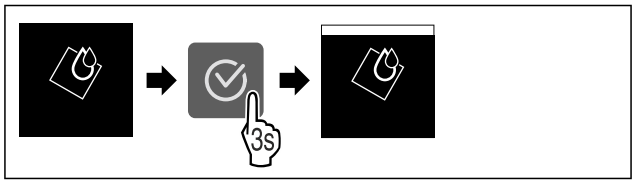

Fig. 47

▶ Genomför åtgärdssteg enligt bild.
▷ CleaningMode är aktiverat.
▷ Statusindikeringen visar varaktigt CleaningMode.

Inaktivera CleaningMode

CleaningMode inaktiveras automatiskt efter 60 minuter. Du kan dock välja att inaktivera CleaningMode manuellt när som helst:

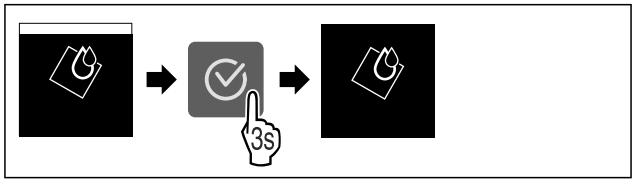

Fig. 48

▶ Genomför åtgärdssteg enligt bild.
▷ CleaningMode är inaktiverat.
▷ Skåpet kyler till tidigare inställd temperatur.

Inmatningsspärr

Med denna funktion aktiverar eller inaktiverar du inmatningsspärren. Inmatningsspärren förhindrar att skåpet manövreras oavsiktligt, till exempel av barn.

Användning:

- Undvik oavsiktlig ändring av funktioner.
- Undvik oavsiktlig avstängning av skåpet.
- Undvik oavsiktlig temperaturinställning.

Aktivera inmatningsspärr

Vid aktiverad inmatningsspärr kan du navigera i menyerna, men inte välja eller förändra andra funktioner.



Fig. 49

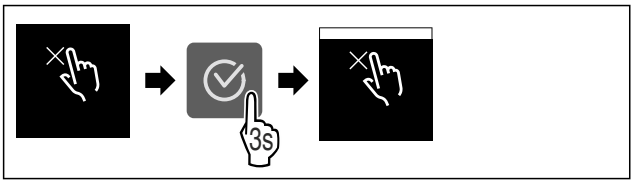

Fig. 50

▶ Genomför åtgärdssteg enligt bild.
▷ Inmatningsspärr är aktiverad.

Inaktivera inmatningsspärr



Fig. 51

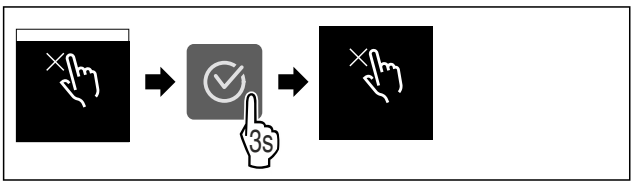

Fig. 52

▶ Genomför åtgärdssteg enligt bild.
▷ Inmatningsspärr är inaktiverad.

Påminnelse

Med denna funktion aktiverar eller inaktiverar du påminnelserna. Funktionen är aktiverad vid leverans.

När funktionen är aktiverad visas följande påminnelser:

- Byta FreshAir-aktivkolfilter (se Byta FreshAir-aktivkolfilter)

Aktivera påminnelse



Fig. 53

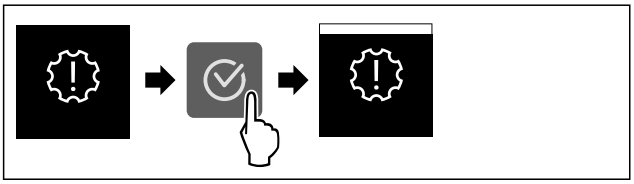

Fig. 54

▶ Genomför åtgärdssteg enligt bild.
▷ Påminnelse är aktiverad.

Inaktivera påminnelse

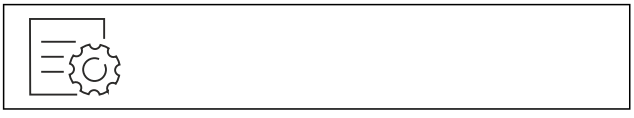

Fig. 55

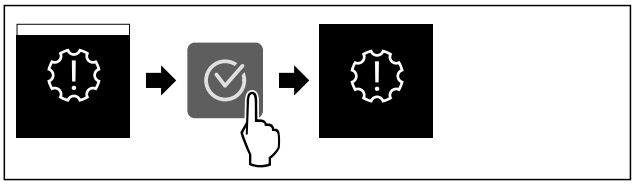

Fig. 56

▶ Genomför åtgärdssteg enligt bild.
▷ Påminnelse är inaktiverad.

Temperaturenhet

Med den här funktionen ställer du in temperaturenheten. Du kan ställa in grader Celsius eller grader Fahrenheit som temperaturenhet.

Ställ in temperaturenhet



Fig. 57

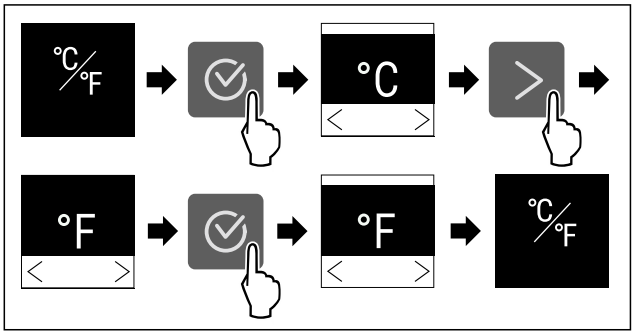

Fig. 58 Exempelbild: Växlar från grader Celsius till grader Fahrenheit.

▶ Genomför åtgärdssteg enligt bild.
▷ Temperaturenheten är inställd.

Display-ljusstyrka

Med den här funktionen ställer du stegvis in displayens ljusstyrka.

Ljusstyrkan kan ställas in i följande steg:

- 40 %
- 60 %
- 80 %
- 100 % (förinställning)

Ställ in ljusstyrka



Fig. 59

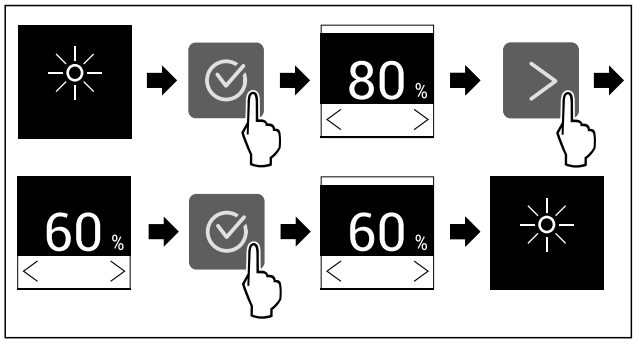

Fig. 60 Exempelbild: Växla från 80 % till 60 %.

▶ Genomför åtgärdssteg enligt bild.
▷ Ljusstyrka är inställd.

WiFi

Med den här funktionen ansluter du ditt skåp till WLAN. Sedan kan du använda det på en mobil enhet via SmartDevice-appen. Med den här funktionen är det också möjligt att bryta eller återställa WLAN-anslutningen.

SmartDeviceBox behövs för att du ska kunna ansluta ditt skåp till WLAN.*

Mer information om SmartDevice: (se 2.3 SmartDevice)

Märk
SmartDevice-funktionen är inte tillgänglig i följande länder: Ryssland, Belarus, Kazakstan.

Du kan inte använda SmartDeviceBox.*

Upprätta en WLAN-anslutning för första gången

Säkerställ att följande förutsättningar är uppfyllda:

- ❑ SmartDeviceBox har införskaffats och satts in. (se 2.3 SmartDevice) *
- ❑ SmartDevice-appen är installerad (se apps.home.liebherr.com).
- ❑ Registrering i SmartDevice-appen är fullförd.



Fig. 61

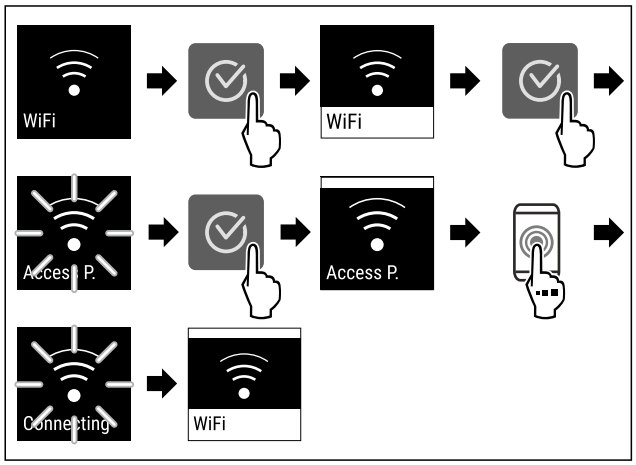

Fig. 62

▶ Genomför stegen enligt bilden.
▷ Anslutningen har upprättats.

Bryta WLAN-anslutning



Fig. 63

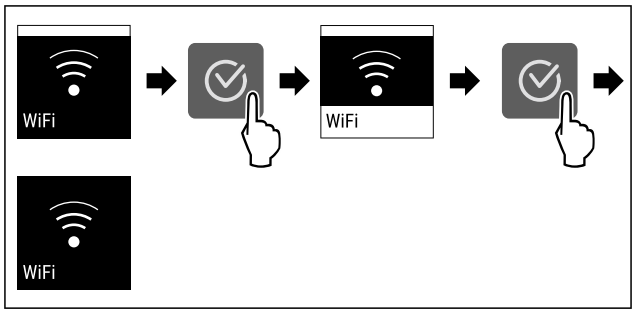

Fig. 64

▶ Genomför stegen enligt bilden.
▷ Förbindelsen är bruten.

Återställa WLAN-anslutning



Fig. 65

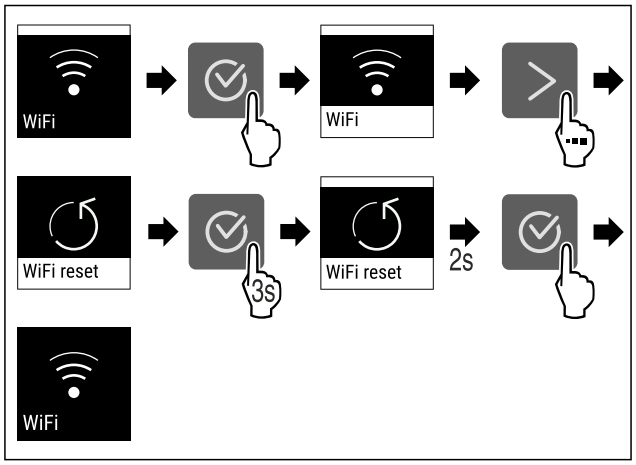

Fig. 66

▶ Genomför stegen enligt bilden.
▷ WLAN-anslutningen och andra WLAN-inställningar återställs till fabriksinställningarna.

Visa information om WLAN-anslutningen



Fig. 67

*** beroende på modell och utrustning**

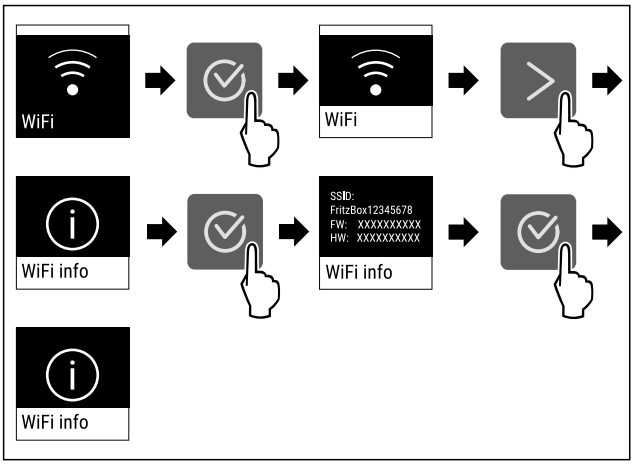

Fig. 68

▶ Genomför stegen enligt bilden.

Produktinformation

Med den här funktionen kan du visa ditt skåps modellnamn, index, serienummer och servicenummer. Du behöver produktinformationen när du kontaktar kundservice. (se 11.4 Kundtjänst)

Med den här funktionen öppnar du dessutom Utökad meny. (se 4 Hur Touch-bildskärmen fungerar)

Visa produktinformation



Fig. 69



Fig. 70

▶ Genomför åtgärdssteg enligt bild.

▷ Display visar produktinformation.

Program

Med den här funktionen kan du visa ditt skåps programversion.

Visa programversion



Fig. 71



Fig. 72

▶ Genomför åtgärdssteg enligt bild.

▷ Display visar programversion.

Start avfrostningscykel

Med denna funktion startar du den automatiska avfrostningscykeln manuellt, när avfrostningscykeln inte startar automatiskt i händelse av ett fel.

Starta avfrostningscykel



Fig. 73

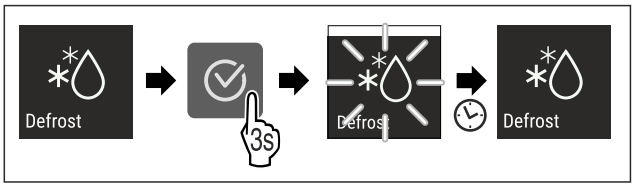

Fig. 74

▶ Genomför åtgärdssteg enligt bild.

▷ Avfrostningscykel är startad: Symbol blinkar, tills avfrostningscykel automatiskt är avslutad.

▷ När avfrostningscykel är avslutad: Skåp arbetar vidare i normaldrift.

Avbryta avfrostningscykel

Avfrostningscykeln avslutas automatiskt. Du kan dock även avbryta avfrostningscykeln när som helst under avfrostningsproceduren:

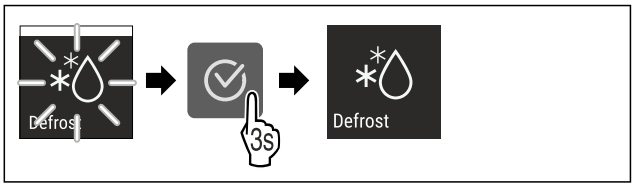

Fig. 75

▶ Genomför åtgärdssteg enligt bild.

▷ Avfrostningscykel är avbruten.

▷ Skåp arbetar vidare i normaldrift.

Dörrlarm

Med denna funktion aktiverar eller inaktiverar du dörrlarmet. Dörrlarmet ljuder när dörren är öppen för länge. Dörrlarmet är aktiverat vid leverans. Du kan ställa in hur länge dörren får vara öppen, innan dörrlarmet ljuder.

Du kan ställa in följande värden:

- 1 minut
- 2 minuter
- 3 minuter
- Av

Ställa in dörrlarm



Fig. 76

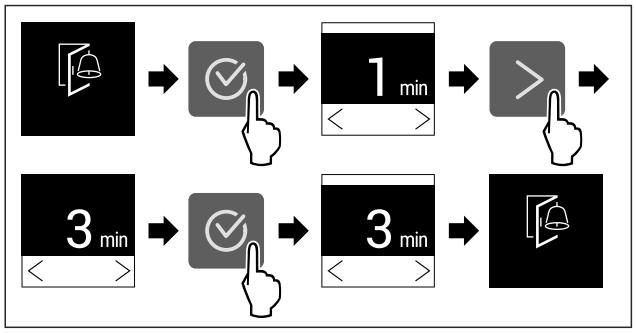

Fig. 77 Exempelbild: Ändra dörrlarm från 1 minut till 3 minuter.

▶ Genomför åtgärdssteg enligt bild.
▷ Dörrlarm är inställt.

Inaktivera dörrlarm



Fig. 79

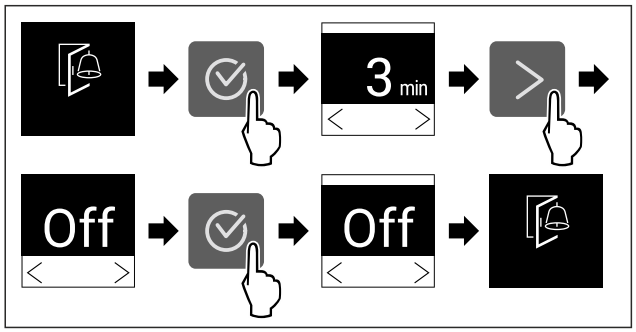

Fig. 80

▶ Genomför åtgärdssteg enligt bild.
▷ Dörrlarm är inaktiverat.

Demoläge

Demoläget är en specialfunktion för återförsäljare som vill visa skåpets funktioner. Om du aktiverar demoläget avaktiveras alla kylfunktioner.

Om du slår på enheten och "Demo" visas på statusindikeringen är demoläget redan aktiverat.

Om du aktiverar och sedan inaktiverar demoläget återställs skåpet till fabriksinställningarna. (se Återställa till fabriksinställningar)

Aktivera demoläget



Fig. 81

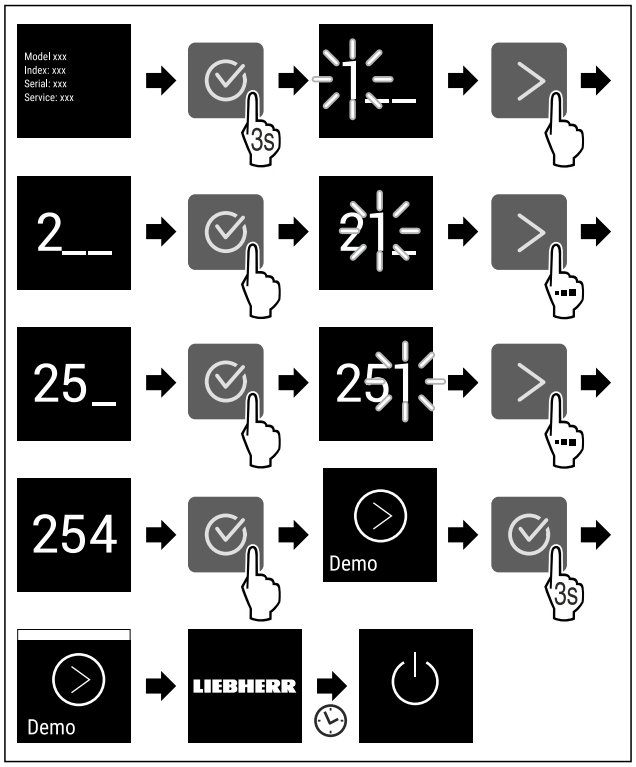

Fig. 82

▶ Genomför stegen enligt bilden.
▷ Demoläget är aktiverat.
▷ Skåpet är avstängt.
▶ Slå på skåpet. (se 5.1 Slå på skåpet (första driftsättningen))
▷ "DEMO" visas på statusindikeringen.

Inaktivera demoläget



Fig. 83

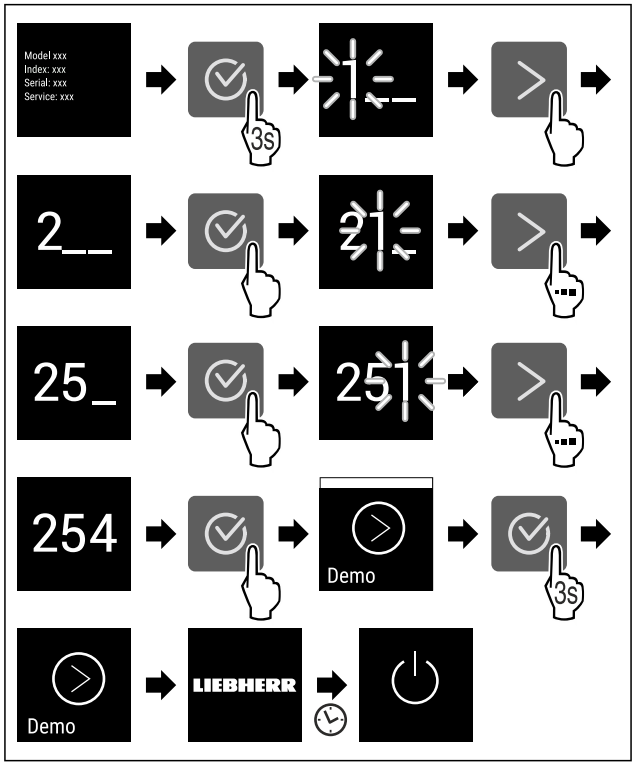

Fig. 84

▶ Genomför stegen enligt bilden.
▷ Demoläget är inaktiverat.
▷ Skåpet är avstängt.
▶ Slå på skåpet. (se 5.1 Slå på skåpet (första driftsättningen))
▷ Skåpet återställs till fabriksinställningarna.

Återställa till fabriksinställningar

Med den här funktionen återställer du alla inställningar till fabriksinställningar. Alla inställningar, som du hittills har gjort, återställs till sin ursprungliga inställning.

Genomföra återställning



Fig. 85

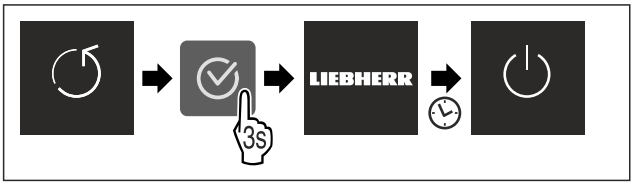

Fig. 86

▶ Genomför åtgärdssteg enligt bild.
▷ Skåp är återställt.
▷ Skåp är avstängt.
▶ Starta skåp igen. (se 5.1 Slå på skåpet (första driftsättningen))

8.3 Meddelanden

Det finns två meddelandekategorier:

Kategori	Betydelse
Varning	Varningar visas vid ett dörrlarm eller vid funktionsstörningar. Du kan själv avsluta enklare varningar. Vid allvarliga funktionsstörningar måste du kontakta kundservice. (se 11.4 Kundtjänst)
Påminnelse	Påminnelser ges avseende allmänna procedurer. Du kan genomföra dessa procedurer och därmed avsluta meddelandet.

8.3.1 Överblick över varningar

Skåpets beteende vid varningar:

- Varning visas på displayen.
- Larmet ljuder med stigande volym.
- Vid vissa varningar pulserar innerbelysningen.

Meddelande	Orsak	Avsluta meddelandet
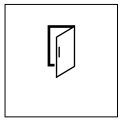 **Dörrlarm**	Meddelandet visas när dörren är öppen för länge.	Genomför åtgärdssteg. (se Dörrlarm)
 **Strömavbrottslarm**	Meddelandet visas om frystemperaturen har stigit på grund av strömavbrott.	Genomför åtgärdssteg. (se Strömavbrottslarm)
 **Temperaturlarm**	Meddelandet visas när frystemperaturen inte motsvarar den inställda temperaturen.	Genomför åtgärdssteg. (se Temperaturlarm)
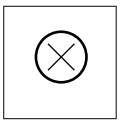 **Fel**	Meddelandet visas när det finns ett fel på skåpet. En av skåpets komponenter uppvisar ett fel.	Genomför åtgärdssteg. (se Fel)
* **WLAN-fel***	Meddelandet visas när skåpet inte kunde ansluta till WLAN. (se Upprätta en WLAN-anslutning för första gången) Meddelandet visas endast vid den första inställningen.*	Genomför åtgärdssteg. (se WLAN-fel*) *

8.3.2 Avsluta varningar

Dörrlarm

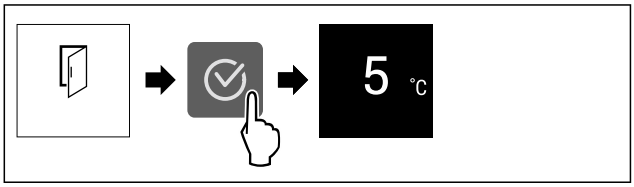

Fig. 87 Exempelbild

▶ Genomför åtgärdssteg enligt bild.

-eller-

▶ Stäng dörren.

▷ Displayen går till statusindikeringen.
▷ Skåpet kyler starkare, vilket kan göra att temperaturen som visas på displayen är högre än den faktiska temperaturen i skåpet.
▷ Ljuden från skåpet kan bli högre.

Du kan ställa in hur länge dörren får vara öppen innan dörrlarmet ljuder. (se Ställa in dörrlarm)

Strömavbrottslarm

Efter strömavbrottet kyls skåpet automatiskt till den tidigare inställda måltemperaturen utan att meddelandet hade kvitterats. Meddelandet måste bekräftas för att försvinna från displayen.

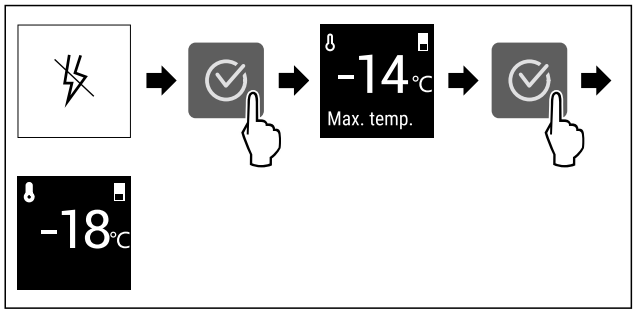

Fig. 88 Exempelbild

▶ Tryck på bekräftelsesymbolen.
▷ Högsta frystemperatur visas.
▷ Om frystemperaturen ligger under -9 °C: Livsmedel kan fortfarande konsumeras.
Om frystemperaturen har stigit över -9 °C:
▶ Kontrollera livsmedel.
▶ Tryck på bekräftelsesymbolen.
▷ Displayen går till statusindikeringen: Aktuell temperatur och måltemperatur visas.

Temperaturlarm

Möjlig orsak till temperaturskillnader:

- Du har lagt in varma, färska livsmedel.
- Vid omplacering och uttagning av livsmedel har det kommit in för mycket varm rumsluft.
- Det har varit ett längre strömavbrott.
- Skåpet är defekt.

▶ Avhjälpa orsak.
▷ Skåpet kyler till tidigare inställd måltemperatur.

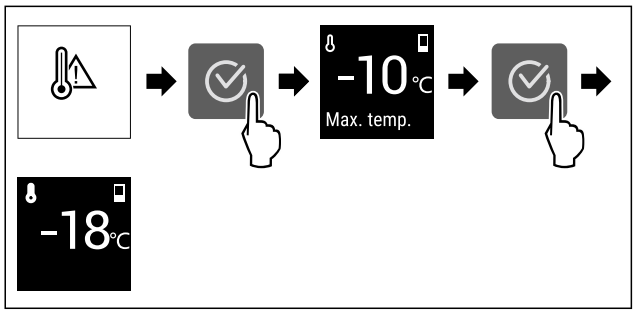

Fig. 89 Exempelbild

▶ Tryck på bekräftelsesymbolen.
▷ Högsta frystemperatur visas.
▷ Om frystemperaturen ligger under -9 °C: Livsmedel kan fortfarande konsumeras.
Om frystemperaturen har stigit över -9 °C:
▶ Kontrollera livsmedel.
▶ Tryck på bekräftelsesymbolen.
▷ Displayen går till statusindikeringen: Aktuell temperatur och måltemperatur visas.

Fel

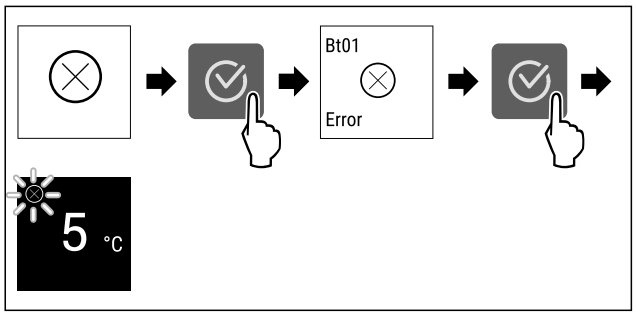

Fig. 90 Exempelbild

▶ Tryck på bekräftelsesymbolen.
▷ Felkod visas.
▶ Notera felkod.
▶ Tryck på bekräftelsesymbolen.
▷ Displayen går till statusindikeringen.
▶ Kontakta kundtjänst. (se 11.4 Kundtjänst)

WLAN-fel*

▶ Kontrollera WLAN-anslutning.
▶ Anslut skåp till WLAN igen. (se WiFi)

8.3.3 Överblick över påminnelser

Skåpets beteende vid påminnelser:

- Påminnelse visas på displayen.
- Larmsignal ljuder.
- Vid vissa påminnelser pulserar innerbelysningen.

Följande påminnelser kan inaktiveras (se Inaktivera påminnelse) :

- Byta FreshAir-aktivkolfilter

Meddelande	Orsak	Avsluta meddelandet
 **Byta FreshAir-aktivkolfilter**	Meddelandet visas när FreshAir-aktivkolfiltret måste bytas.	Genomför åtgärdssteg. (se Byta FreshAir-aktivkolfilter)

8.3.4 Avsluta påminnelser

Byta FreshAir-aktivkolfilter

Liebherr rekommenderar: Byt FreshAir-aktivkolfilter var 6:e månad.

Märk
Du beställer FreshAir-aktivkolfiltret i Liebherr-Hausgeräte-shoppen på home.liebherr.com/shop/de/deu/zubehor.html.

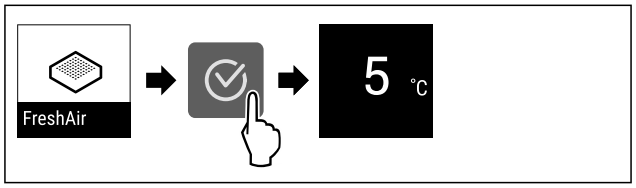

Fig. 91 Exempelbild

▶ Tryck på bekräftelsesymbolen.
▶ Byt aktivkolfilter. (se 10.1 FreshAir-aktivtkolfilter)
▷ Aktivkolfilter garanterar optimal luftkvalitet i kylskåpet.
▷ Påminnelsen återkommer efter 6 månader.

Om du inte längre vill få denna påminnelse kan du inaktivera påminnelsen. (se Inaktivera påminnelse)

9 Utrustning

9.1 Dörrfack

Dörrfack lämpar sig för förvaring av drycker och livsmedel. Dörrfack kan flyttas för individuell användning och kan tas isär vid rengöring. Liebherr rekommenderar dock att använda dörrfack i leveranspositionen från fabrik i dörren.

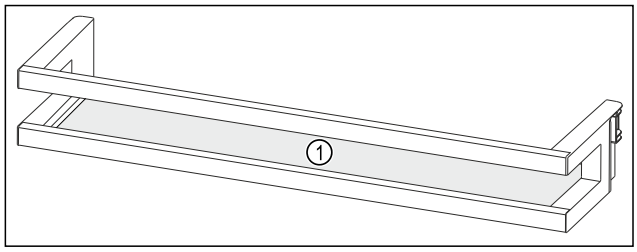

Fig. 92 Exempelbild dörrfack
(1) Hylla

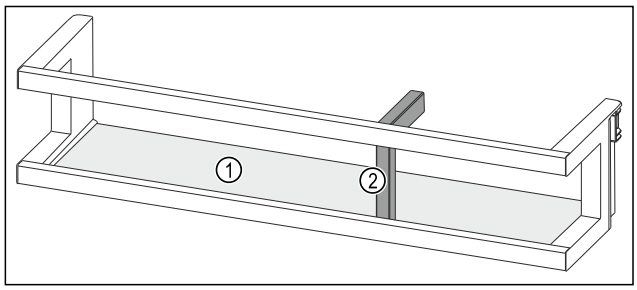

Fig. 93 Exempelbild dörrfack med flaskhållare
(1) Hylla **(2)** Flaskhållare

Följande tabell visar exempel på vad som kan lagras i respektive dörrfack.

Dörrfack	Livsmedel
Dörrfack (se Fig. 92)	Smör, ost, konserver, tuber
Dörrfack med flaskhållare (se Fig. 93)	Flaskor Med den förskjutbara flaskhållaren säkras flaskorna i dörrfacket.

9.1.1 Ta ut dörrfack

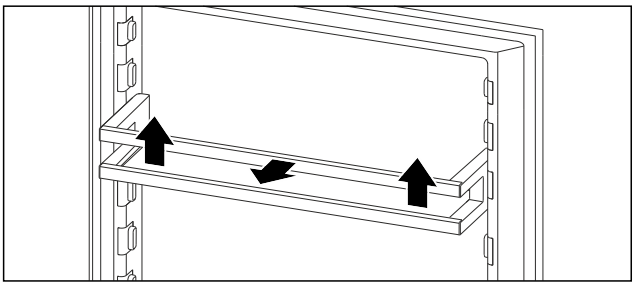

Fig. 94 Exempelbild
▶ Skjut dörrfacket uppåt.
▶ Dra ut dörrfacket framåt.

9.1.2 Sätta in dörrfack

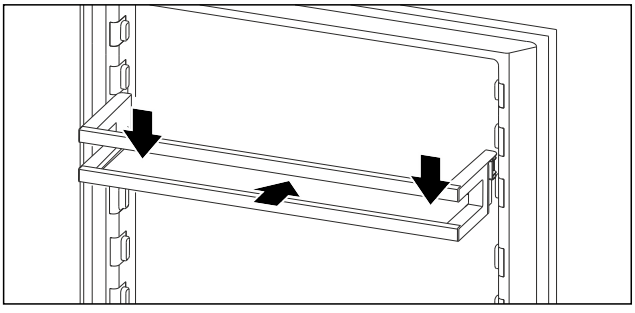

Fig. 95 Exempelbild
▶ Skjut in dörrfacket.
▶ Tryck dörrfacket nedåt.

9.2 Hyllor

9.2.1 Flytta/ta ut hyllorna

Hyllorna är säkrade med utdragsstopp för att förhindra att de oavsiktligt dras ut helt.

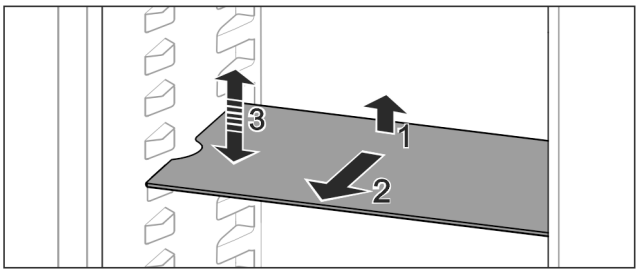

Fig. 96
▶ Lyft hyllan och dra den framåt.
▷ Sidourtag i stödläget.
▶ Flytta på hyllor: Lyft eller sänkt till önskad höjd och skjut in dem.
-eller-

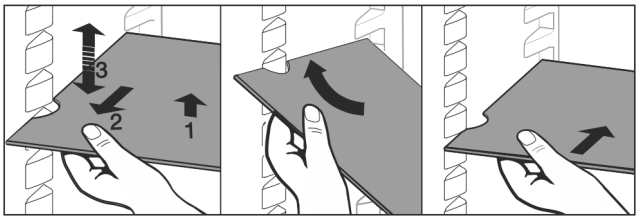

Fig. 97
▶ Ta ut hyllan helt: Dra den framåt.

▶ Underlätta uttagningen: Luta hyllan.
▶ Sätta tillbaka hyllan: Skjut in den tills det tar stopp.
▷ Utdragsstoppen pekar nedåt.
▷ Utdragsstoppen ligger bakom den främre stödytan.

9.3 Delbar hylla

9.3.1 Användning av delbar hylla

Hyllorna är säkrade med utdragsstopp för att förhindra att de oavsiktligt dras ut helt.

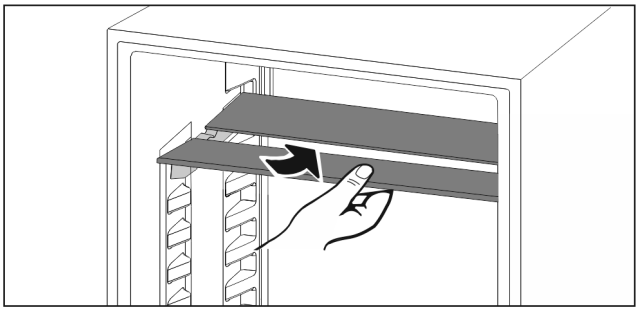

Fig. 98
▶ Sätt in delbara hyllor nedtill enligt bilden.

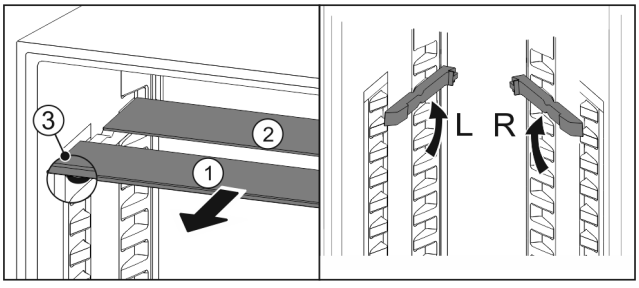

Fig. 99

Justera i höjdled:
▶ Dra ut *Fig. 99 (1)* glashyllorna framåt en i taget.
▶ Dra stödskenorna ur spärren och fäst dem i önskad höjd.
▶ Skjut in glashyllorna en i taget.
▷ Plana utdragsstopp fram, direkt bakom stödskenan.
▷ Höga utdragsstopp bak.

Avvänd båda uppställningsytorna:
▶ Ta tag i den nedre glashyllan med en hand och dra den framåt.
▷ Glashyllan *Fig. 99 (1)* med dekorlisten ligger längst fram.
▷ Stoppklackarna *Fig. 99 (3)* är vända nedåt.

9.4 Plats för bakplåt

Över lådorna finns det plats för en bakplåt *()*.

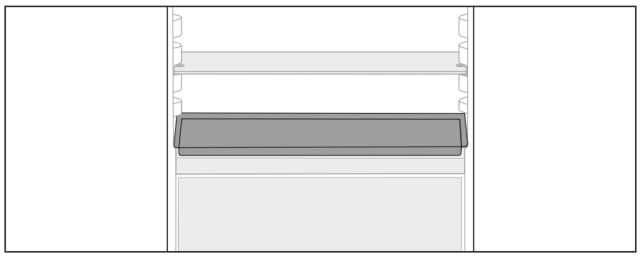

Fig. 100

Säkerställ att följande villkor är uppfyllda:
❑ Maximala mått för bakplåten observeras (se 11.1 Tekniska data) .
❑ Bakplåten har kylts till rumstemperatur.
❑ Det nedersta dörrfacket är placerat i minst en position högre upp.

När dörren är 90° öppen:
▶ Skjut in bakplåten på sidostöden längs ner.
-eller-
Om bakplåten ligger ojämnt:
▶ Använd stödskenorna från tillbehörspaketet.

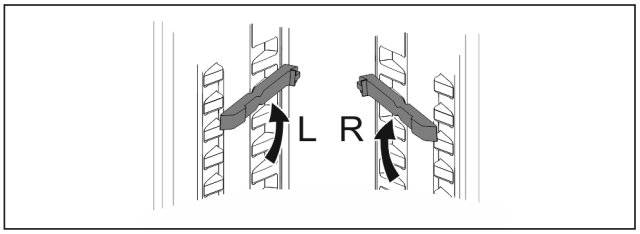

Fig. 101
▶ Spärra stödskenorna på de lägsta stöden.
När dörren är 90° öppen:
▶ Skjut in bakplåten på stödskenorna.

9.5 Variabel flaskhylla

I kyldelens botten går det att använda antingen glasskivan eller den variabla flaskförvaringen. Glasskivan är insatt vid leverans.

Glasplattan täcker halva det variabla flaskstället och kan förskjutas.

I kyldelens botten går det att använda antingen en glasskiva, båda glasskivorna eller den variabla flaskförvaringen. Båda glasskivorna är insatta vid leverans.

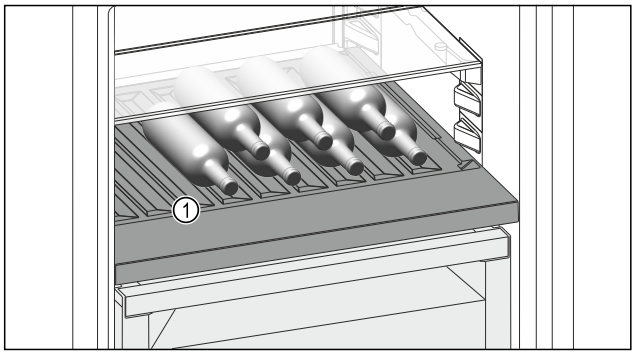

Fig. 102 Exempelbild

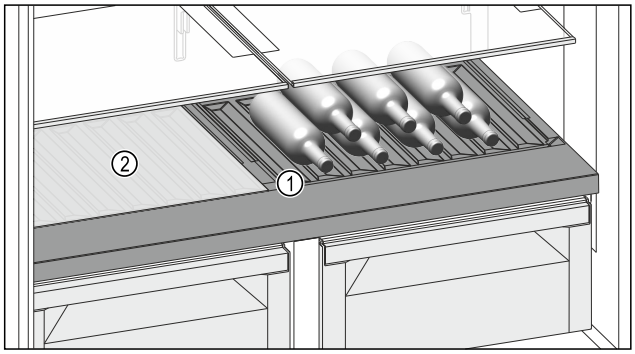

Fig. 102 Exempelbild
(1) Variabel flaskförvaring **(2)** Glasskiva

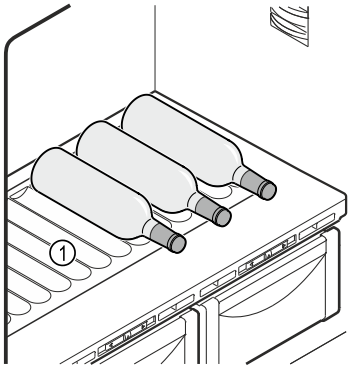

Fig. 103 Exempelbild
(1) Variabelt flaskställ

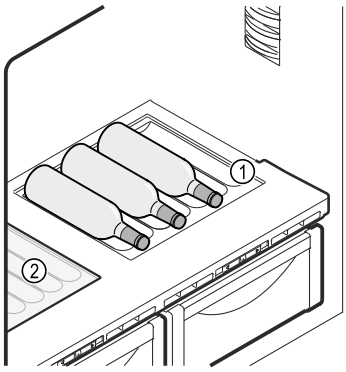

Fig. 104 Exempelbild
(1) Variabelt flaskställ **(2)** Glasplatta

9.5.1 Använda variabelt flaskställ och glasplatta

▶ Förskjut glasplattan *(1)*till vänster, mot mitten eller till höger.
▶ Lägg in flaskorna med botten bakåt mot bakväggen.

Märk
Om flaskorna sticker ut utanför det variabla flaskstället:
▶ Sätt det nedre dörrfacket en position högre.

9.5.2 Använda variabel flaskförvaring

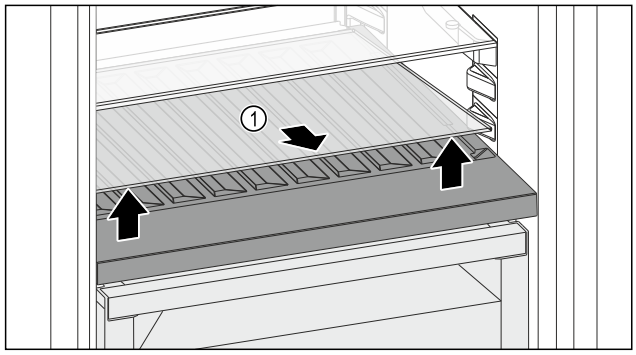

Fig. 105

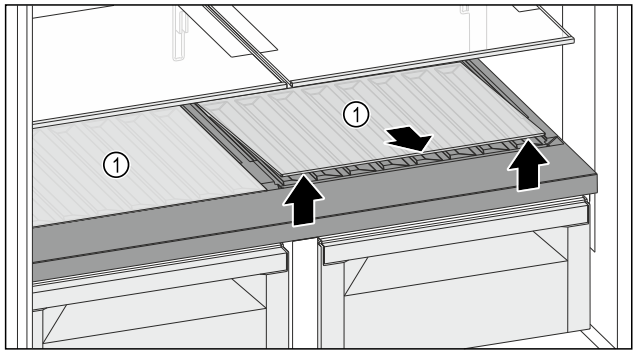

Fig. 105

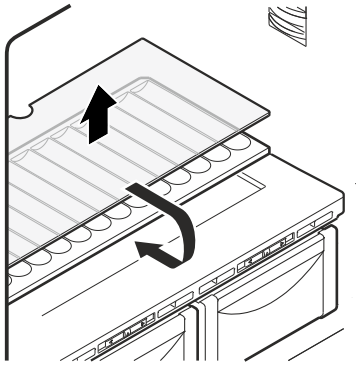

Fig. 106

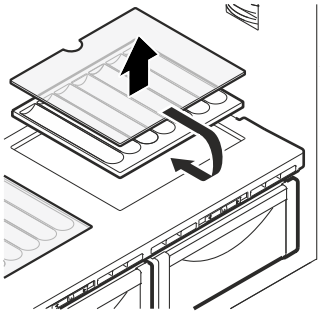

Fig. 107

▶ Lyft glasskivan *Fig. 105 (1)* i ursparingen framtill och ta ut den.
▶ Förvara glasskivan *Fig. 105 (1)* säkert utanför skåpet.
▶ Lyft en glasskiva eller båda glasskivorna *Fig. 105 (1)* i ursparingen framtill och ta ut den/dem.
▶ Förvara glasskivan/glasskivorna *Fig. 105 (1)* säkert utanför skåpet.
▶ Ta ut variabelt flaskställ.
▶ Lägg in glasplattan *Fig. 104 (2)* under det variabla flaskstället.
▶ Sätt in variabelt flaskställ.

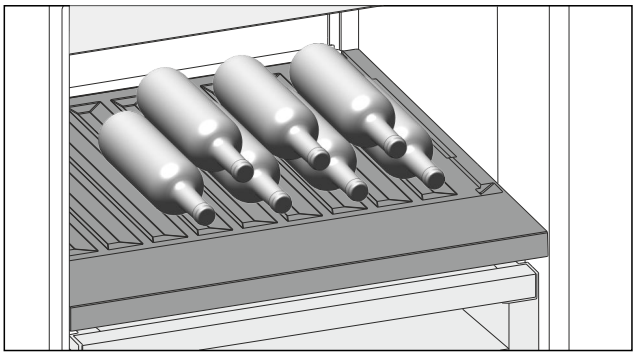

Fig. 108 Exempelbild

▶ Lägg in flaskorna med botten bakåt mot bakväggen. (se Fig. 108)

Märk
Om flaskorna sticker ut utanför den variabla flaskförvaringen:
▶ Sätt det nedre dörrfacket en position högre.

9.5.3 Att använda glasskivan

9.5.3 Att använda glasplattorna

Säkerställ att följande förutsättningar är uppfyllda:

❑ Flaskor har tagits ut.
❑ Den variabla flaskförvaringen har rengjorts.
(se 10.4 Ta ut / sätta in variabel flaskförvaring)
(se 10.7.4 Rengör utrustningen)

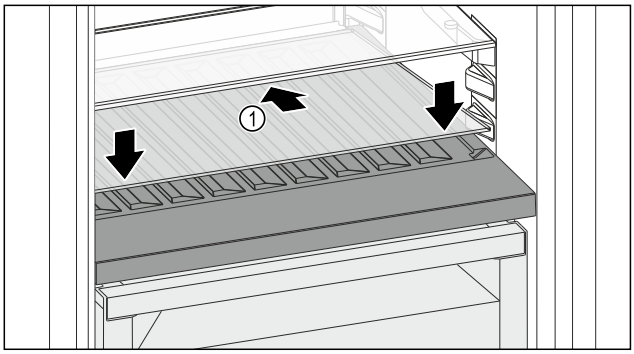

Fig. 109

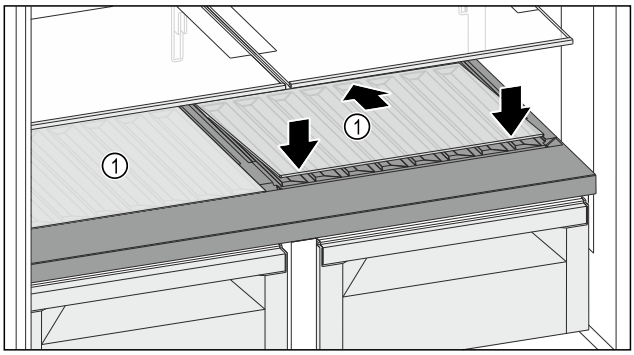

Fig. 109

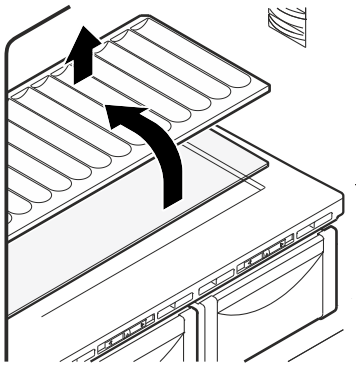

Fig. 110

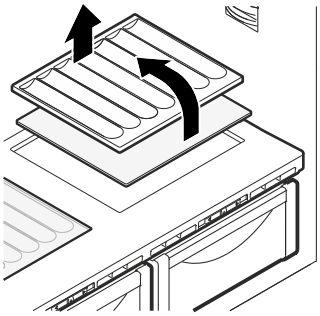

Fig. 111

▶ Sätt an glasskivan *Fig. 109 (1)* snett och lutad bakåt.
▶ Sänk glasskivan *Fig. 109 (1)* framtill.
▶ Sätt in den andra glasskivan på samma sätt.

9.6 Utdragslådor

Du kan ta ut utdragslådor för rengöring.

Du kan ta ut utdragslådor för att använda VarioSpace.

Borttagning och insättning av utdragslådor skiljer sig åt beroende på utdragssystem. Skåpet kan innehålla olika utdragssystem.

Märk
Energiförbrukningen ökar och kyleffekten minskar om luftväxlingen är otillräcklig.
▶ Lämna det understa facket i skåpet.
▶ Fläktventilationsspringorna på bakväggen i skåpet ska alltid hållas fria.

9.6.1 Utdragslåda på skåpets botten eller glashylla

Utdragslådan körs direkt på skåpets botten eller på en glashylla. Det finns inga skenor.

När utdragslådorna tas ut kan glashyllorna nedanför användas som avställningsytor.

Ta ut utdragslåda

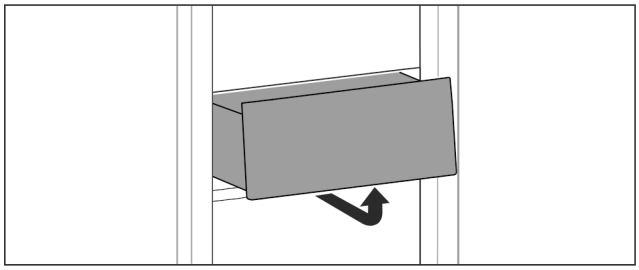

Fig. 112

▶ Ta ut utdragslåda enligt bilden.

Sätta in utdragslåda

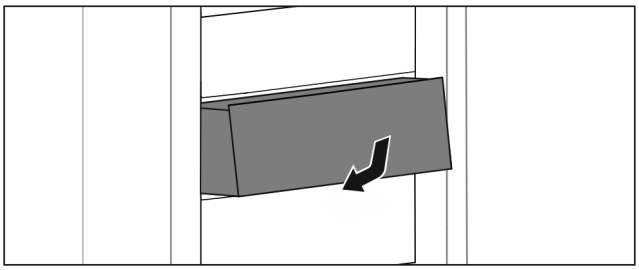

Fig. 113

▶ Sätt in utdragslåda enligt bilden.

9.6.2 Utdragslåda på teleskopskenor

Utdragslådan körs med utdragbara skenor (teleskopskenor). Det finns teleskopskenor med fullt utdrag och teleskopskenor med delutdrag. Utdragslådor med fullt utdrag kan dras ut fullständigt ur skåpet. Utdragslådor med delutdrag kan inte dras ut fullständigt ur skåpet. Vilket system som ditt skåp har beror på skåptypen.

Fullt utdrag*

Det fulla utdraget känns igen på en klämma som befinner sig baktill vänster och höger på skenan.

Ta ut utdragslåda

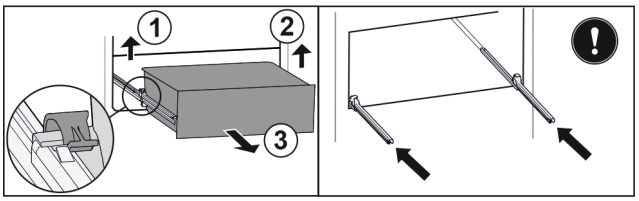

Fig. 114

▶ Dra ut utdragslåda fram till stopp.
▶ Lyft vänster klämma och dra samtidigt utdragslåda till vänster framåt. *Fig. 114 (1)*
▶ Lyft höger klämma och dra samtidigt utdragslåda till höger framåt. *Fig. 114 (2)*
▶ Ta ut utdragslåda genom att dra den framåt. *Fig. 114 (3)*
▶ Skjut in skenor.

Sätta in utdragslåda

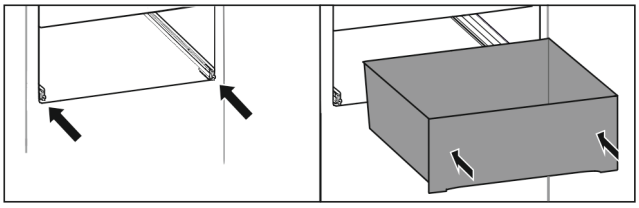

Fig. 115

▶ Skjut in skenor.
▶ Sätt utdragslåda på skenor.
▶ Skjut in utdragslåda så långt det går.
▷ Utdragslåda fastnar baktill med ett klick.

Halvutdrag kyldel*

Ta ut utdragslådan

Säkerställ att följande förutsättningar är uppfyllda:

❑ Dörren är öppen mer än 90°.

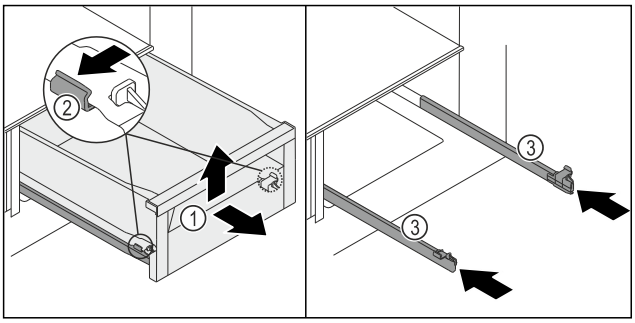

Fig. 116

- ▶ Dra ut utdragslådan *Fig. 116 (1)* så långt det går.
- ▶ Tryck samtidigt vänster och höger bygel *Fig. 116 (2)* utåt något.
- ▷ Utdragslådan *Fig. 116 (1)* lossnar från skenorna.
- ▶ Lyft upp utdragslådan *Fig. 116 (1)* framtill.
- ▶ Ta ut utdragslådan *Fig. 116 (1)* framåt.
- ▶ Skjut in skenorna *Fig. 116 (3)*.

Sätt in utdragslådan

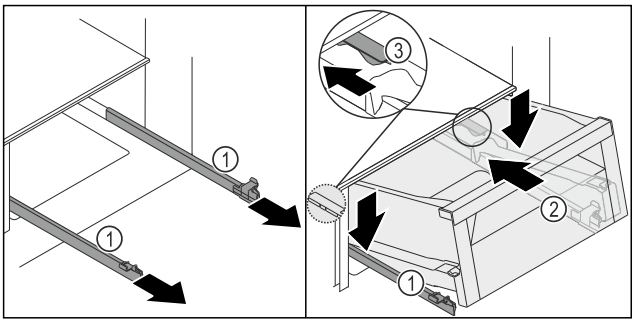

Fig. 117

- ▶ Håll tag om skenorna *Fig. 117 (1)* och ställ ner utdragslådan *Fig. 117 (2)* bakom stoppet *Fig. 117 (3)* uppifrån på skenorna *Fig. 117 (1)*.
- ▶ Skjut in utdragslådan *Fig. 117 (2)* på skenorna *Fig. 117 (1)* så långt det går.

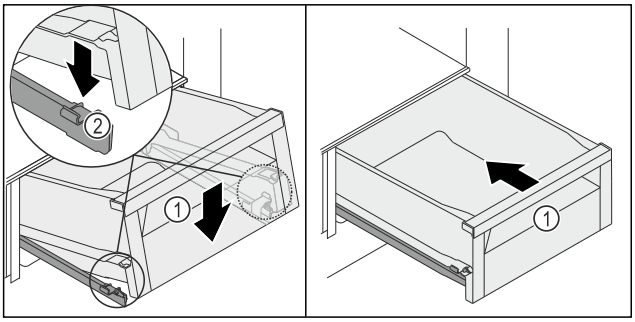

Fig. 118

- ▶ Sänk ner utdragslådan *Fig. 117 (2)* framtill så att den glider in i vänster och höger bygel *Fig. 118 (2)*.
- ▷ Du hör närutdragslådan *Fig. 118 (1)* hakar fast.
- ▶ Skjut in utdragslådan *Fig. 118 (1)*.

9.7 Facklock till Fruit & Vegetable-lådan

Facklocket ger en varaktig luftfuktighet.

Facklocket finns direkt på utdragslådan och kan vara förtäckt av hyllor eller ytterligare utdragslådor.

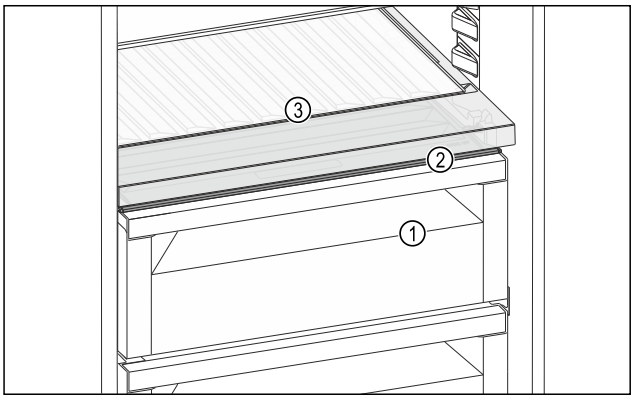

Fig. 119 Exempelbild facklock till Fruit & Vegetable-låda

- **(1)** Fruit & Vegetable-låda
- **(2)** Facklock till Fruit & Vegetable-lådan
- **(3)** Variabel flaskförvaring

9.7.1 Reducera luftfuktigheten i utdragslådan

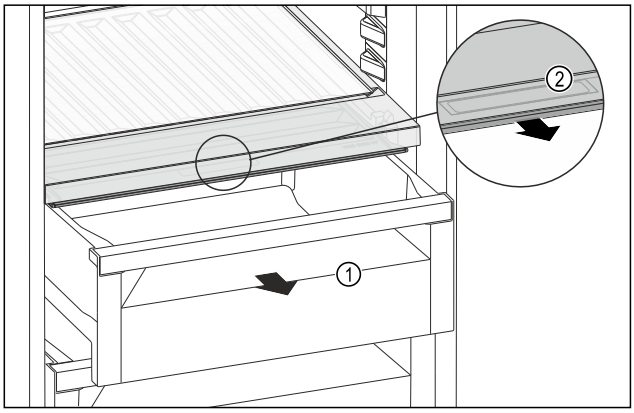

Fig. 120

- ▶ Dra ut utdragslådan *Fig. 120 (1)*.
- ▶ Ta tag i fördjupningen *Fig. 120 (2)* på facklocket och dra samtidigt facklocket framåt.
- ▷ När utdragslådan är stängd finns en liten spalt mellan facklock och utdragslåda.

9.7.2 Öka luftfuktigheten i utdragslådan

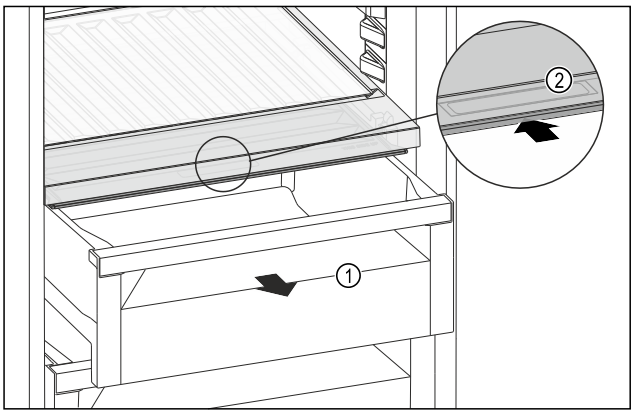

Fig. 121

- ▶ Dra ut utdragslådan *Fig. 121 (1)*.
- ▶ Ta tag i fördjupningen *Fig. 121 (2)* på facklocket och skjut samtidigt facklocket bakåt.
- ▷ När utdragslådan är stängd sluter facklocket tätt med utdragslådan.

9.7.3 Använda Fruit & Vegetable-lådan som Meat & Dairy-låda

Du kan använda Fruit & Vegetable-lådan med Meat & Dairy-lådan. För detta måste fuktigheten i utdragslådan minskas. (se 9.7.1 Reducera luftfuktigheten i utdragslådan)

9.8 Glashyllor

Du kan ta ut glashyllorna under utdragslådorna och rengöra dem.

Du kan ta ut glashyllorna under utdragslådorna för att använda VarioSpace.

9.8.1 Ta ut eller sätta in glasskiva

Säkerställ att följande villkor är uppfyllda:

❑ Glasskiva under låda: Låda har tagits ut. (se 9.6 Utdragslådor)

Ta ut glashylla

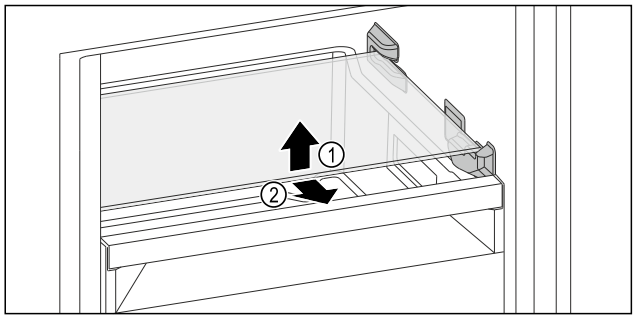

Fig. 122 Exempelbild glasplatta

▶ Lyft glasplattan framtill.
▶ Ta ut glasplattan framåt.

Sätta in glashylla

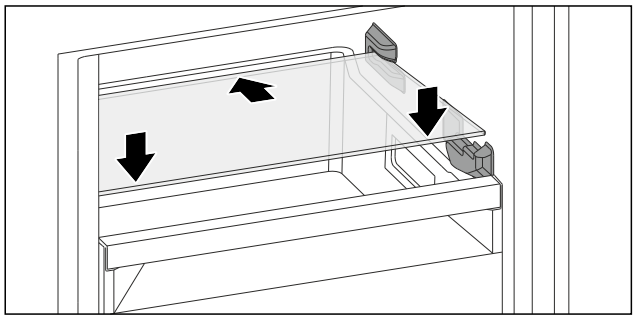

Fig. 123 Exempelbild glasplatta

▶ Sätt glasplattan snett bakom stoppen.
▶ Sänk glashylla.
▶ Skjut in glashylla så långt det går.

9.9 EasyTwist-Ice

Med EasyTwist-Ice kan du göra isbitar i hushållsmängder. EasyTwist-Ice får vatten via en vattenbehållare.

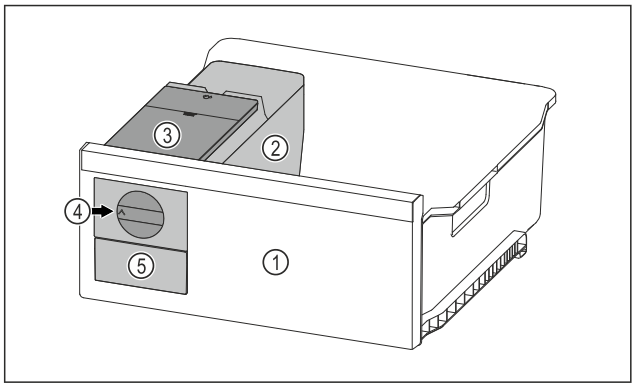

Fig. 124 Exempel

(1) Frysfack med EasyTwist-Ice
(2) Behållare med isbitsbricka
(3) Vattenbehållare
(4) Vridreglage
(5) Isbitsfack

Märk
Ändra inte frysfackets position med EasyTwist-Ice i skåpet.

9.9.1 Göra isbitar

Mängden isbitar du kan göra med EasyTwist-Ice under en viss tidsperiod beror på skåpets frystemperatur. Ju lägre temperatur i skåpet, desto fler isbitar kan du göra.

Maximal mängd för isbitsbrickan:	20 isbitar
Maximal kapacitet för isbitslådan:	40 isbitar (motsvarar två isbitsproduktioner)
För mer information om den tid som krävs för isbitsproduktionen:	(se 11.1 Tekniska data)

Säkerställ att följande förutsättningar är uppfyllda:

❑ Komponenterna i EasyTwist-Ice har rengjorts.

Fylla på vattenbehållaren

VARNING
Risk för förgiftning på grund av förorenat vatten!
▶ Vattentanken får endast fyllas på med dricksvatten.

OBSERVERA
Sockerhaltiga vätskor!
Skador på EasyTwist-Ice.
▶ Fyll endast på med kallt dricksvatten.

Märk
Genom användningen av filtrerat, avkarboniserat vatten uppnås dricksvatten med bästa tänkbara smakkvalitet för en felfri produktion av istärningar.
Denna vattenkvalitet kan uppnås med ett dricksvattenfilter som kan köpas i fackhandeln.
▶ Fyll endast på vattenbehållaren med filtrerat, avkarboniserat dricksvatten.

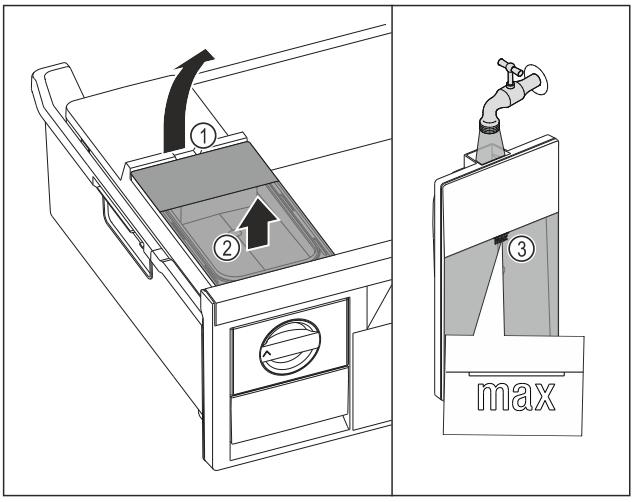

Fig. 125

- ▶ Dra ut frysfacket fram till anslaget.
- ▶ Lyft vattenbehållaren i fördjupningen *Fig. 125 (1)*.
- ▶ Ta ut vattenbehållaren uppåt. *Fig. 125 (2)*
- ▶ Fyll vattenbehållaren med dricksvatten upp till markeringen *Fig. 125 (3)*.

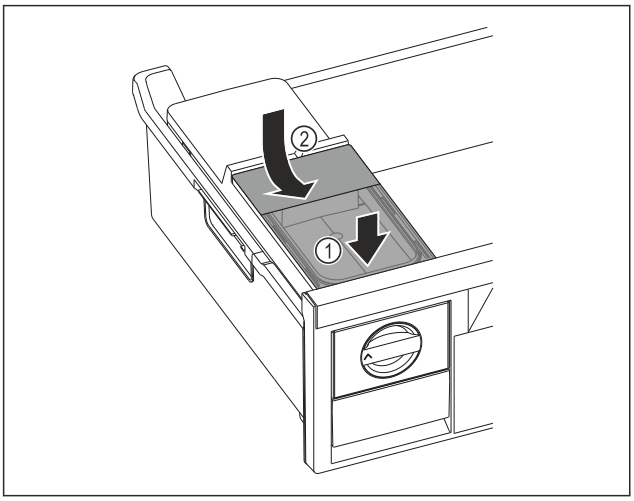

Fig. 126

- ▶ Placera vattenbehållaren framtill. *Fig. 126 (1)*
- ▶ Sänk ned vattenbehållarens baksida. *Fig. 126 (2)*
- ▶ Skjut in frysfacket.

Lossa isbitarna

Säkerställ att följande förutsättningar är uppfyllda:

- ❑ Den tid som krävs för isbitsproduktion har uppfyllts. (se 11.1 Tekniska data)
- ❑ Frysfacket är helt inskjuten.
- ❑ Isbitslådan är helt inskjuten.

- ▶ Vrid reglaget *Fig. 124 (4)* medurs fram till anslaget.
- ▷ Isbitar faller från isbitsbrickan in i isbitslådan *Fig. 124 (5)*.

Om inte alla isbitar kommer ut ur isbitsbrickan:

- ▶ Vrid reglaget medurs flera gånger fram till anslaget.

9.10 VarioSpace

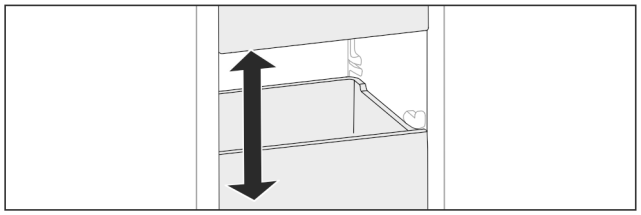

Fig. 127

Du kan ta ut utdragslådor och glashyllor ur skåpet. På så vis får du plats med större livsmedelsförpackningar med fågel, kött, stora bitar av vilt eller höga bakverk. Dessa kan då frysas in hela och senare tillredas.

- ▶ Observera belastningsgränserna för utdragslådorna och glashyllorna (se 11.1 Tekniska data) .

9.11 Flaskhållare

9.11.1 Använda flaskhållare

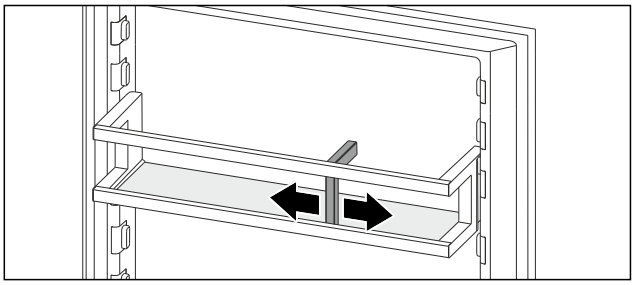

Fig. 128

- ▶ Skjut flaskhållaren på flaskorna.
- ▷ Flaskorna välter inte.

9.12 FlexCube

FlexCube har olika stora öppningar så att mindre föremål som tuber, öppna yoghurtbägare eller vaktelägg kan förvaras i den. FlexCube passar exempelvis i alla Liebherr-dörrfack. Vid behov går det även att ställa upp flera FlexCubes bredvid varandra.

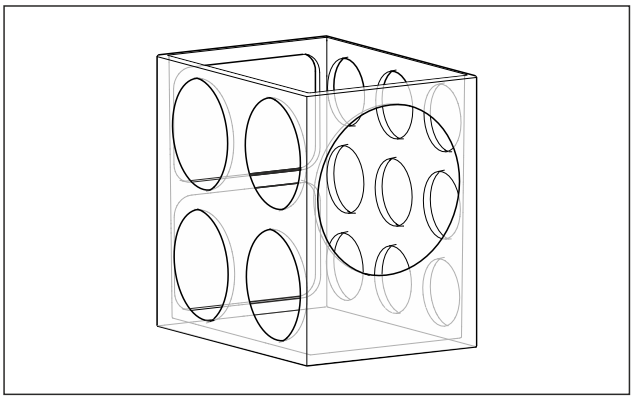

Fig. 129 Exempelbild

Märk
Detta tillbehör beställs i Liebherr-Hausgeräte-shoppen på home.liebherr.com/shop/de/deu/zubehor.html.

9.12.1 Att använda FlexCube

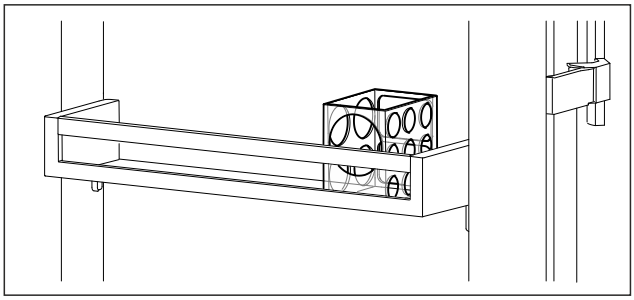

Fig. 130 Exempelbild

- ▶ Sätt in FlexCube i dörrfacket.

-eller-

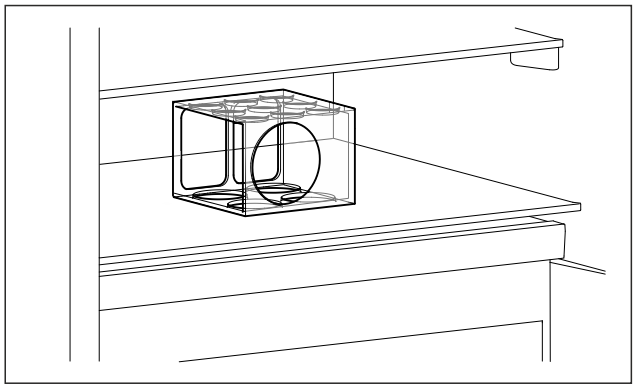

Fig. 131 Exempelbild

▶ Ställ FlexCube på dörrfacket.

▶ Sortera in mindre föremål att förvara i FlexCube.

10 Underhåll

10.1 FreshAir-aktivtkolfilter

FreshAir-aktivtkolfiltret sitter i lådan ovanför fläkten.

Det garanterar en optimal luftkvalitet.

❑ Byt aktivtkolfiltret var sjätte månad.
Vid aktiv påminnelse uppmanar ett meddelande på displayen dig att byta filter.

❑ Aktivtkolfiltret kan hanteras tillsammans med normalt hushållsavfall.

Märk
Du beställer FreshAir-aktivkolfiltret i Liebherr-Hausgeräte-shoppen på home.liebherr.com/shop/de/deu/zubehor.html.

10.1.1 Ta ut FreshAir-aktivtkolfiltret

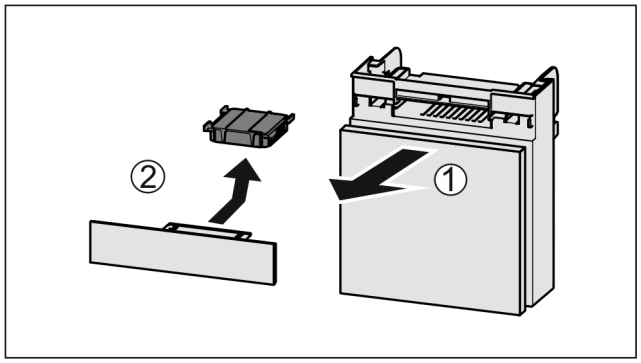

Fig. 132

▶ Dra ut *Fig. 132 (1)* lådan framåt.
▶ Ta ut *Fig. 132 (2)* aktivtkolfiltret.

10.1.2 Sätta in FreshAir-aktivtkolfiltret

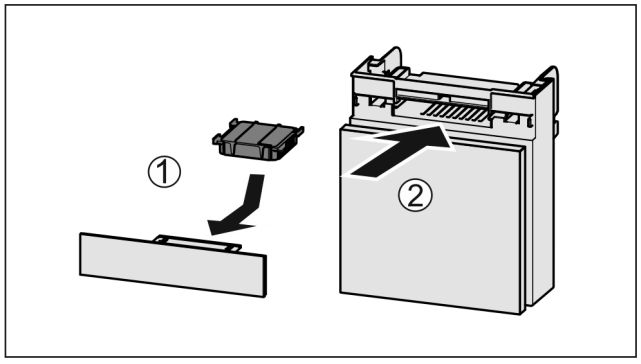

Fig. 133

▶ Sätt in *Fig. 133 (1)* aktivtkolfiltret enligt bilden.
▷ Aktivtkolfiltret spärras.
Om aktivtkolfiltret pekar nedåt:
▶ Skjut in *Fig. 133 (2)* lådan.
▷ Aktivtkolfiltret är nu klart för användning.

10.2 Ta bort/sätt in flaskhållaren

10.2.1 Ta bort flaskhållaren

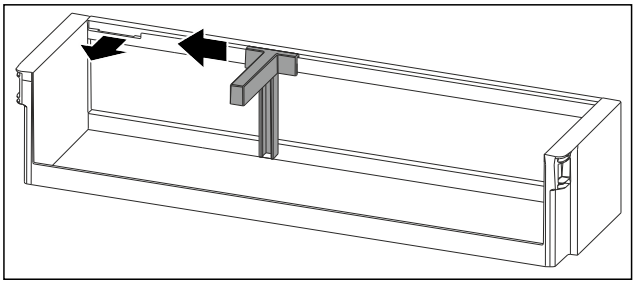

Fig. 134

▶ Skjut flaskhållaren åt sidan ända till ursparingen.
▶ Ta ut flaskhållaren framåt.

10.2.2 Sätta in flaskhållaren

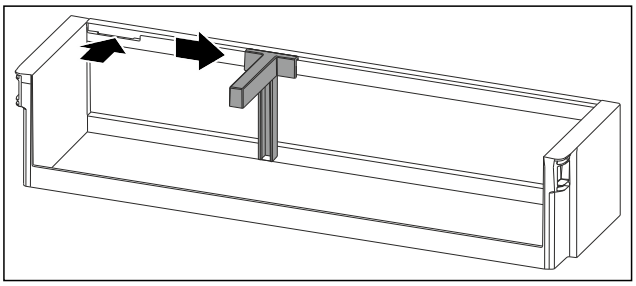

Fig. 135

▶ Sätt in flaskhållaren i ursparingen.
▶ Skjut flaskhållaren åt sidan till önskad position.

10.3 Demontera/montera utdragssystem

10.3.1 Anvisningar för demontering

Vissa utdragssystem kan tas isär för rengöring. Skåpet kan innehålla olika utdragssystem.

Följande utdragssystem kan tas isär/kan inte tas isär:

Utdragssystem	Kan tas isär/ kan inte tas isär
Utdragslåda på skåpets botten eller glashylla	Kan inte tas isär
Fullt utdrag*	Kan inte tas isär*
Halvutdrag kyldel*	Kan inte tas isär*

10.4 Ta ut / sätta in variabel flaskförvaring

Den variabla flaskförvaringen kan tas bort vid rengöring.

10.4.1 Ta ut variabel flaskförvaring

Säkerställ att följande förutsättningar är uppfyllda:

❑ Flaskor har tagits ut.

- ❑ Glasskiva har tagits ut. (se 9.5.2 Använda variabel flaskförvaring)
- ❑ Glasskivor har tagits ut. (se 9.5.2 Använda variabel flaskförvaring)

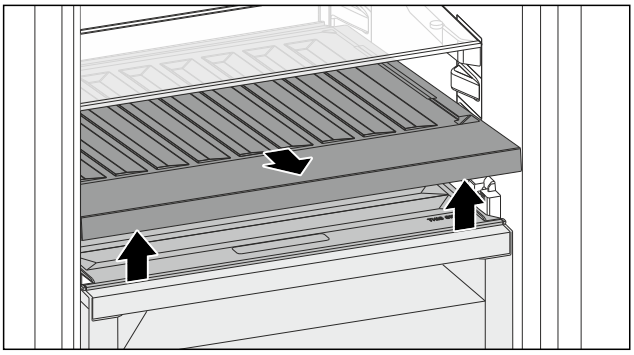

Fig. 136

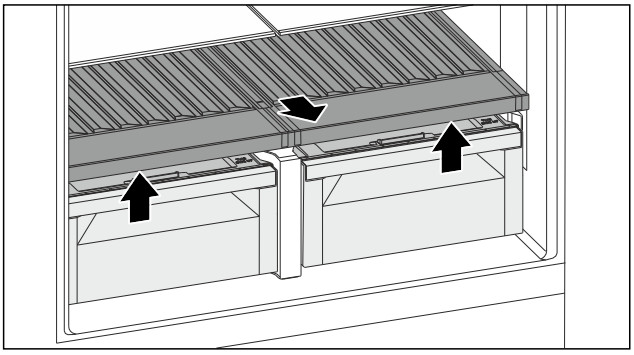

Fig. 136

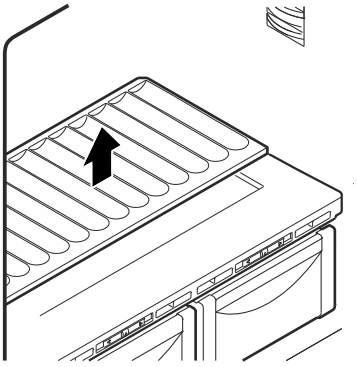

Fig. 137

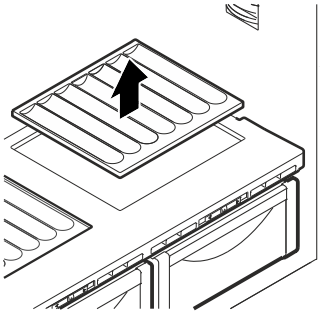

Fig. 138

▶ Lyft den variabla flaskförvaringen framtill och ta ut den.
▷ Facklocket syns.
▷ Facklocken syns.

Märk
Liebherr rekommenderar:
Ställ inga varor på facklocket under.

10.4.2 Sätta in variabel flaskförvaring

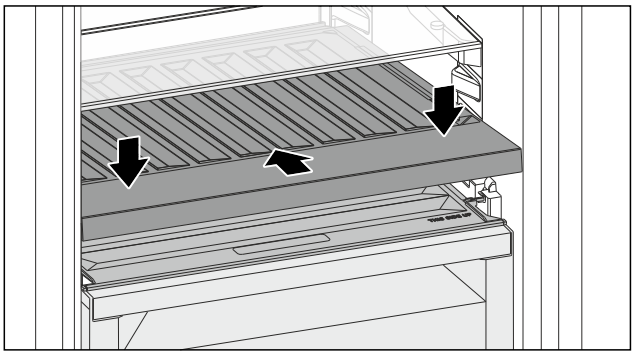

Fig. 139

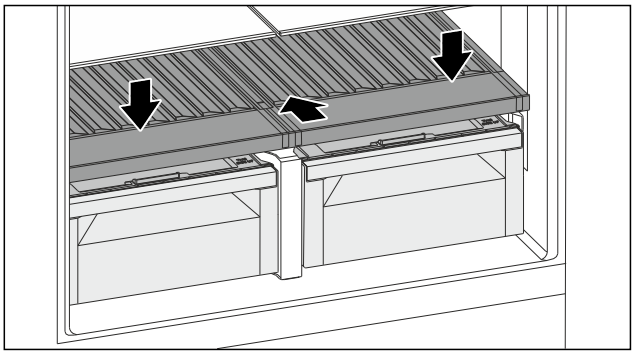

Fig. 139

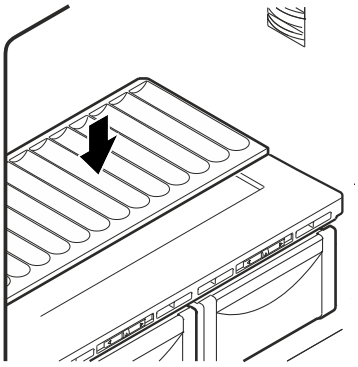

Fig. 140

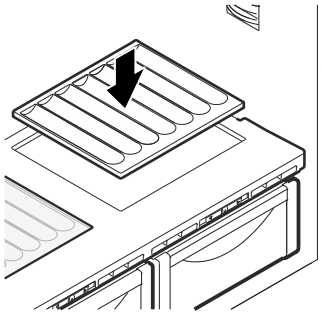

Fig. 141

▶ Skjut in den variabla flaskförvaringen och tryck den nedåt fram till anslaget.
▶ Sätt in glasskivan. (se 9.5.3 Att använda glasskivan)
▶ Sätt in glasskivorna. (se 9.5.3 Att använda glasplattorna)

-eller-

▶ Använd den variabla flaskförvaringen för flaskor.

10.5 Facklock till Fruit & Vegetable-lådan

Facklocket kan tas av vid rengöring.

10.5.1 Ta av facklocket

Säkerställ att följande förutsättningar är uppfyllda:

- ❑ Glasskivan direkt ovanför den variabla flaskförvaringen har tagits ut.
- ❑ Den variabla flaskförvaringen har tagits ut.
- ❑ Facket direkt under facklocket har tagits ut. (se 9.6 Utdragslådor)

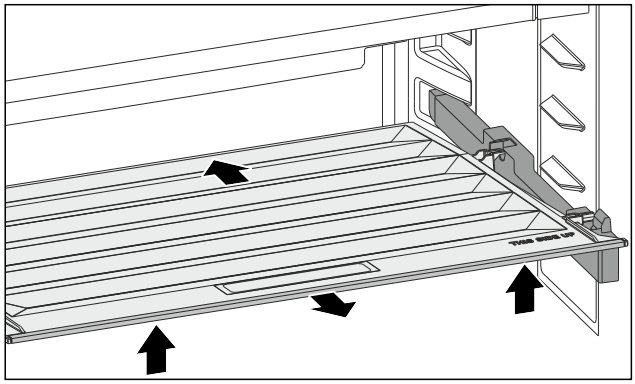

Fig. 142

- ▶ Skjut facklocket bakåt.
- ▶ Lyft upp facklocket framtill.
- ▶ Ta ut facklocket snett uppåt framtill.

10.5.2 Sätta in facklocket

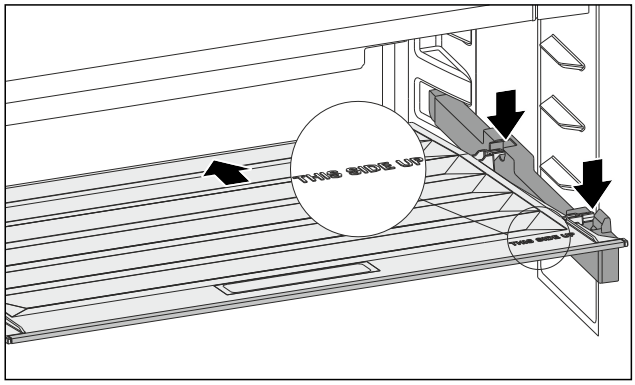

Fig. 143

Om texten THIS SIDE UP är upptill:

- ▶ Sätt in de bakre hållarna i de respektive bakre öppningarna.
- ▶ Skjut facklocket bakåt.
- ▶ Sänk facklocket framtill och haka i de främre hållarna i öppningarna.
- ▶ Sätt facklocket i önskad position.

10.6 Avfrosta skåpet

10.6.1 Avfrosta kyldelen

Avfrostningen sker automatiskt. Smältvattnet leds genom avloppsöppningen och avdunstar.

- ▶ Rengör avrinningshålet regelbundet. (se 10.7 Rengör skåpet)

10.6.2 Avfrosta frysdelen med NoFrost

Avfrostningen sker automatiskt med hjälp av NoFrost-systemet. Fuktigheten fälls ut på kondensorn, tinas upp och avdunstar regelbundet.

Skåpet får inte avfrostas.

10.7 Rengör skåpet

10.7.1 Förbered

VARNING
Risk för elektrisk stöt!

- ▶ Dra ut stickkontakten från kylskåpet eller bryt strömmatningen.

VARNING
Brandrisk

- ▶ Se till att inte skada köldkretsen.

- ▶ Töm skåpet.
- ▶ Dra ut nätkontakten.

-eller-

- ▶ Aktivera CleaningMode. (se CleaningMode)

10.7.2 Rengöra höljet

OBSERVERA
Felaktig rengöring!
Skador på skåpet.

- ▶ Använd endast mjuka rengöringsdukar och pH-neutralt allrengöringsmedel.
- ▶ Använd inte repande eller skurande svampar eller stålull.
- ▶ Använd inga vassa, slipande rengöringsmedel som innehåller sand, klor eller syra.

VARNING
Risk för skador av het ånga!
Het ånga kan orsaka brännskador och skada ytorna.

- ▶ Använd inte ångtvätt!

- ▶ Torka av höljet med en mjuk och ren trasa. Vid hårt sittande smuts kan ljummet vatten med milt rengöringsmedel användas. Glasytor kan dessutom rengöras med glasputsmedel.

10.7.3 Rengör invändigt

OBSERVERA
Felaktig rengöring!
Skador på skåpet.

- ▶ Använd endast mjuka rengöringsdukar och pH-neutralt allrengöringsmedel.
- ▶ Använd inte repande eller skurande svampar eller stålull.
- ▶ Använd inga vassa, slipande rengöringsmedel som innehåller sand, klor eller syra.

- ▶ Plastytor: rengör för hand med en mjuk, ren duk, ljummet vatten och lite diskmedel.
- ▶ Metallytor: rengör för hand med en mjuk, ren duk, ljummet vatten och lite diskmedel.
- ▶ Avrinningshål: ta bort avlagringar med ett tunt hjälpmedel, t.ex. en bomullspinne.

10.7.4 Rengör utrustningen

OBSERVERA
Felaktig rengöring!
Skador på skåpet.
▶ Använd endast mjuka rengöringsdukar och pH-neutralt allrengöringsmedel.
▶ Använd inte repande eller skurande svampar eller stålull.
▶ Använd inga vassa, slipande rengöringsmedel som innehåller sand, klor eller syra.

Rengör med en mjuk, ren duk, ljummet vatten och lite diskmedel:

- Dörrfack
- Hylla
- Delbar hylla
- Facklock till Fruit & Vegetable-lådan
- Låda
- Variabel flaskhylla
- Komponenter i EasyTwist-Ice

Rengöring med en fuktig duk:

- Teleskopiskskenor
  Observera: Fettet på löpskenorna är avsett för smörjning och får inte avlägsnas!

Rengöring i diskmaskinen upp till 60 °C:

- Flaskhållare
- Fästdel delbar hylla
- FlexCube

▶ Ta isär utrustning: se aktuellt kapitel.
▶ Rengör utrustning.

10.7.5 Rengör EasyTwist-Ice

Rengör EasyTwist-Ice i följande fall:

- Första idrifttagning
- Ingen användning på över 48 timmar
- Rengöringsbehov

Ta isär EasyTwist-Ice

Säkerställ att följande förutsättningar är uppfyllda:

❑ Utdragslådan har tagits ut. (se 9.6 Utdragslådor)
❑ Utdragslådan står på ett bord.

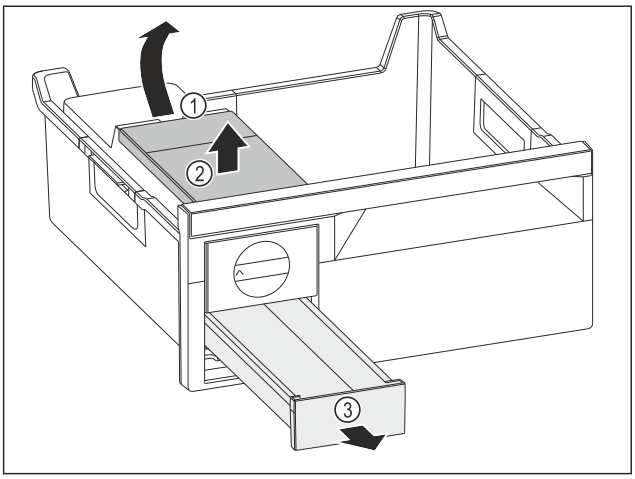

Fig. 144

▶ Ta ut vattenbehållaren: Lyft vattenbehållaren vid ursparingen *Fig. 144 (1)*.
▶ Ta ut vattenbehållaren *Fig. 144 (2)* uppåt.
▶ Ta ut iskublådan *Fig. 144 (3)* framåt.

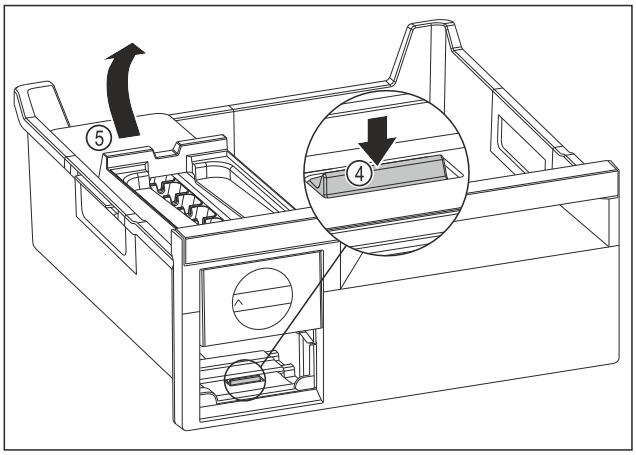

Fig. 145

▶ Ta ut EasyTwist-Ice-enheten: Tryck ned skenan *Fig. 145 (4)* med fingret och lyft samtidigt EasyTwist-Ice-enheten *Fig. 145 (5)* bakifrån med andra handen.
▶ Ta ut EasyTwist-Ice-enheten ur frysfacket.

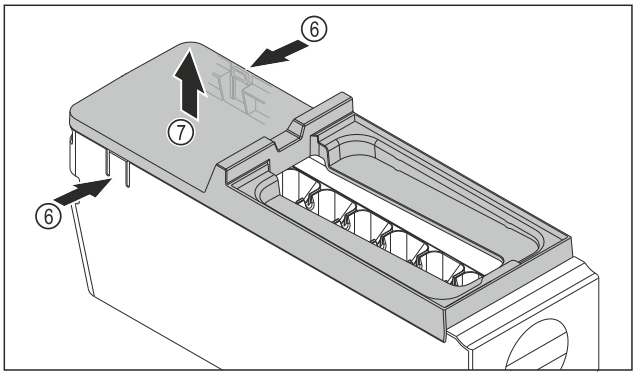

Fig. 146

▶ Ta bort skyddet på EasyTwist-Ice-enheten: Tryck på skenorna *Fig. 146 (6)* på båda sidor av EasyTwist-Ice-enheten med en hand.
▶ Ta bort skyddet *Fig. 146 (7)* uppåt med andra handen.
▷ EasyTwist-Ice är delad i fyra delar. (se Fig. 147)

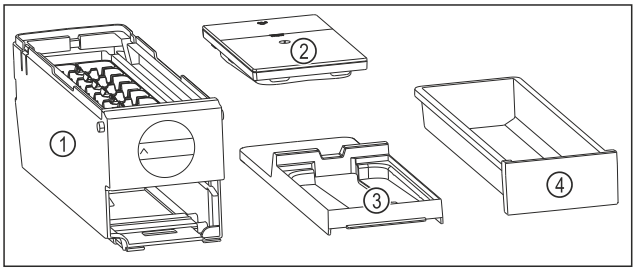

Fig. 147 Beståndsdelar i EasyTwist-Ice

(1) EasyTwist-Ice-enhet med iskubsskål
(2) Vattenbehållare
(3) Skydd
(4) Iskublåda

OBSERVERA
Skaderisk vid felaktig demontering!
Utrustningen kan gå av, gå sönder eller spricka. Om du tar isär EasyTwist-Ice-enheten ytterligare kan vridknappen eller andra delar på EasyTwist-Ice-enheten skadas.
▶ Ta endast isär EasyTwist-Ice i de avbildade beståndsdelarna. (se Fig. 147)
▶ Rengör EasyTwist-Ice-enheten *Fig. 147 (1)* i sin helhet.

Rengör EasyTwist-Ice

Säkerställ att följande förutsättningar är uppfyllda:

❑ EasyTwist-Ice är isärtagen. (se Ta isär EasyTwist-Ice)

▶ Rengör iskublåda, vattenbehållare, skydd och EasyTwist-Ice-enhet med varmt vatten och lite diskmedel.
▶ Torka av alla rengjorda beståndsdelar helt med torr trasa.
▷ EasyTwist-Ice är rengjord.

Montera EasyTwist-Ice

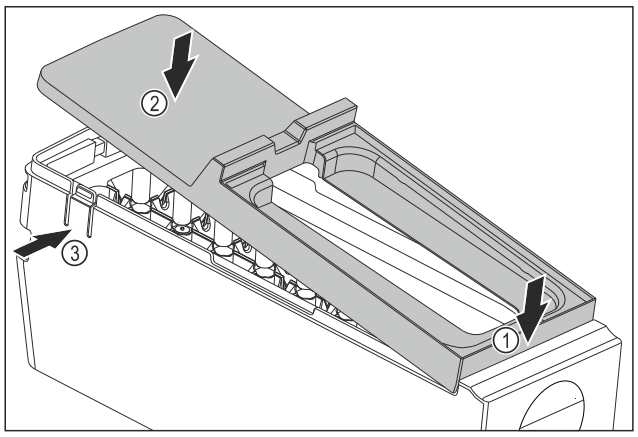

Fig. 148

▶ Montera skyddet på EasyTwist-Ice-enheten: Sätt in skyddet framtill. *Fig. 148 (1)*
▶ Sänk ned skyddet baktill. *Fig. 148 (2)*
▷ Skyddet hakar hörbart i båda skenorna *Fig. 148 (3)*.

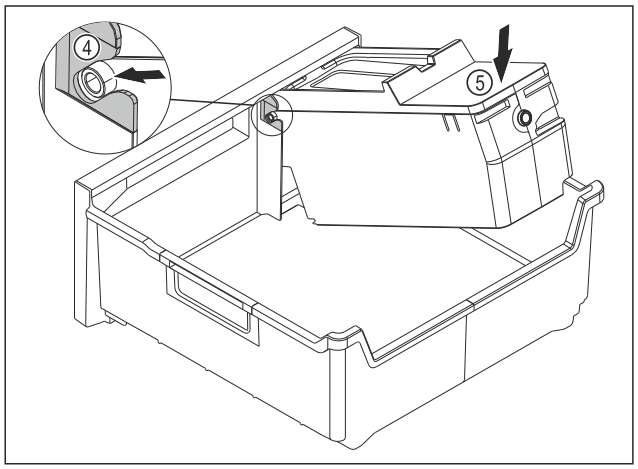

Fig. 149

▶ Montera EasyTwist-Ice-enheten: Skjut in axlarna på EasyTwist-Ice-enheten i styrningarna *Fig. 149 (4)*.
▶ Tryck EasyTwist-Ice-enheten *Fig. 149 (5)* baktill nedåt.
▷ EasyTwist-Ice-enheten hakar i hörbart.

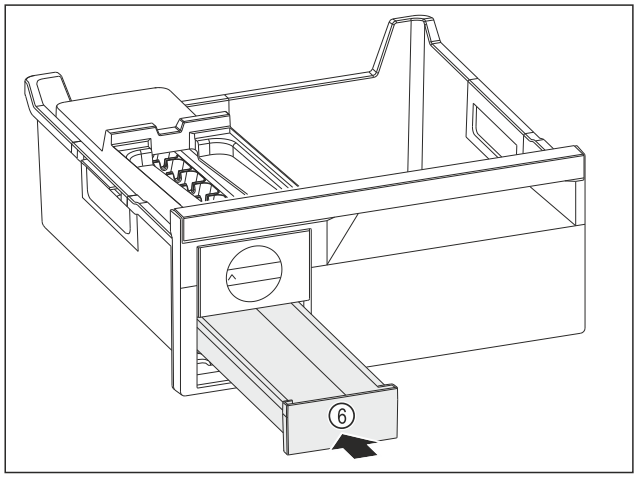

Fig. 150

▶ Skjut in iskublådan *Fig. 150 (6)*.

VARNING
Risk för förgiftning på grund av förorenat vatten!
▶ Vattentanken får endast fyllas på med dricksvatten.

▶ Fyll på vatten i vattenbehållaren.
▶ Sätt in vattenbehållaren.
▶ Sätt in utdragslådan. (se 9.6 Utdragslådor)
När ofiltrerat vatten används:
▶ Kassera iskuber som framställs 24 timmar efter den första iskubsproduktionen.
-eller-
När filtrerat vatten används:
▶ Kassera iskuber som framställs 48 timmar efter den första iskubsproduktionen.

10.7.6 Efter rengöringen

▶ Torka skåp och utrustningsdelar.
▶ Anslut skåpet igen och slå till det.
▶ Aktivera SuperFrost (se 8.2 Skåpets funktioner) .
När temperaturen är tillräckligt kall:
▶ Lägg in livsmedel.
▶ Upprepa rengöringen regelbundet.

11 Kundhjälp

11.1 Tekniska data

Temperaturområde	
Kylning	3 °C till 9 °C
BioFresh	0 °C till 3 °C
Frysning	-26 °C till -15 °C

Maximal frysmängd / 24 timmar	
Frysdel	Se typskylten under ”Infrysningskapacitet .../ 24 h”

Utrustningens maximala lastvikt			
Utrustning	Skåpbredd 600 mm (se monteringsanvisning, skåpmått)	Skåpbredd 700 mm (se monteringsanvisning, skåpmått)	Skåpbredd 750 mm (se monteringsanvisning, skåpmått)
Fack på glasplatta (se 9.6.1 Utdragslåda på skåpets botten eller glashylla)	15 kg	--	23 kg

Isbitstillverkning med EasyTwist-Ice	
Tidsåtgång vid -18 °C	ca 5,5 timmar
Tidsåtgång med påslagen SuperFrost	ca 3 timmar

Belysning	
Energieffektivitetsklass [1]	Ljuskälla
Denna produkt innehåller en eller flera ljuskällor med energiklass G.	LED

[1] Skåpet kan innehålla ljuskällor med olika energieffektivitetsklasser. Den lägsta energieffektivitetsklassen har angetts.

För apparater med WLAN-anslutning:*

Uppgifter om frekvens*	
Frekvensband	2,4 GHz
Maximalt utstrålad effekt	< 100 mW
Avsedd användning för radioutrustningen	Integration i det lokala WLAN-nätverket för datakommunikation

11.2 Driftsljud

Skåpet avger olika ljud under drift.

- Vid **låg kyleffekt** arbetar skåpet i energisparläge, men längre. Ljudnivån är **lägre**.
- Vid **kraftig kyleffekt** kyls livsmedel snabbare. Ljudet är **högre**.

  Exempel:
  - aktiverade funktioner (se 8.2 Skåpets funktioner)
  - fläkten går
  - färskt inlagt livsmedel
  - hög omgivningstemperatur
  - öppen dörr under lång tid

Ljud	Möjlig orsak	Typ av ljud
Ett bubblande och skvalpande ljud	Köldmedium strömmar i kylkretsen.	normalt arbetsljud
Väsljud	Köldmedium sprutas in i kylkretsen.	normalt arbetsljud
Brumljud	Skåpet kyler. Ljudnivån beror på kyleffekten.	normalt arbetsljud
Surrande och brusande ljud	Fläkten går.	normalt driftsljud
Klickljud	Komponenter slås på och stängs av.	normalt kopplingsljud
Skramlande och vinande ljud	Ventiler och klaffar är aktiva.	normalt kopplingsljud

Ljud	Möjlig orsak	Typ av ljud	Åtgärd
Vibration	Olämplig installation	Felljud	Rikta skåpet vågrätt med justerbara fötter.
Skallrande ljud	Utrustning, föremål inne i skåpet	Felljud	Fixera utrustningsdelar. Lämna utrymme mellan föremålen.

11.3 Tekniska fel

Skåpet är konstruerat och tillverkat för funktionssäkerhet och lång livstid. Om ändå ett fel uppträder under användning, kontrollera om felet kan härledas till felaktigt handhavande. I detta fall får du själv stå för uppkomna kostnader, även under garantitiden.

Följande fel kan du själv avhjälpa.

11.3.1 Skåpets funktion

Fel	Orsak	Avhjälpande
Skåpet fungerar inte.	→ Skåpet är inte tillslaget.	▶ Slå på skåpet.
	→ Stickkontakten sitter inte ordentligt i uttaget.	▶ Kontrollera stickkontakten.
	→ Uttagets säkring har löst ut.	▶ Kontrollera säkringen.
	→ Strömavbrott	▶ Håll skåpet stängt. ▶ Skydda livsmedel: Lägg kylklampar ovanpå livsmedel eller använd en annan frys om strömavbrottet varar länge. ▶ Frys inte in upptinade livsmedel igen.
	→ IEC-kontakten sitter inte korrekt i skåpet.	▶ Kontrollera IEC-kontakten.
Temperaturen är inte tillräckligt låg.	→ Skåpdörren är inte riktigt stängd.	▶ Stäng skåpdörren.
	→ Omgivningstemperaturen är för hög.	▶ Problemlösning: (se 1.2 Klimatklasser)
	→ Skåpet har öppnats för ofta eller för länge.	▶ Vänta och se om den nödvändiga temperaturen ställs in av sig självt. Om inte, kontakta kundtjänst. (se 11.4 Kundtjänst)

Fel	Orsak	Avhjälpande
	→ För stor mängd livsmedel har lagts in utan SuperFrost.	▶ Problemlösning: (se SuperFrost)
	→ Temperaturen är fel inställd.	▶ Ställ in en lägre temperatur och kontrollera den efter 24 timmar.
	→ Skåpet står för nära en värmekälla (spis, värmeelement o.s.v.).	▶ Ändra placeringen av skåpet eller värmekällan.
Temperaturen som visas på displayen är högre än den faktiska temperaturen i skåpet.	→ Skåpdörren var öppen länge och dörrlarmet aktiverades automatiskt. Därför kyler skåpet starkare.	▶ Stäng skåpdörren.
Dörrtätningen är defekt eller bör bytas ut av andra skäl.	→ Dörrtätningen kan bytas ut. Den kan bytas utan andra hjälpverktyg.	▶ Kontakta kundtjänst. (se 11.4 Kundtjänst)
Skåpet är nedisat eller det bildas kondensvatten.	→ Dörrtätningen kan ha glidit ur spåret.	▶ Kontrollera att dörrtätningen sitter korrekt i spåret.
Skåpets yttre ytor är varma.*	→ Kylsystemets värme utnyttjas för att undvika kondensvatten.	▶ Detta är normalt.

11.3.2 Utrustning

Fel	Orsak	Avhjälpande
Innerbelysningen lyser inte.	→ Skåpet är inte tillslaget.	▶ Slå på skåpet.
	→ Dörren har varit öppen längre än 15 minuter.	▶ Innerbelysningen stängs av automatiskt när dörren har varit öppen i cirka 15 minuter.
	→ LED-belysningen är defekt eller höljet är skadat.	▶ Kontakta kundtjänst. (se 11.4 Kundtjänst)

11.4 Kundtjänst

Kontrollera först om du kan åtgärda felet på egen hand (se 11 Kundhjälp) . Om det inte går, kontakta kundtjänst.

Adressen hittar du i den bifogade ”Liebherr-servicebroschyren” eller på home.liebherr.com/service.

VARNING
Felaktigt utförd reparation!
Personskador.
- ▶ Reparationer och ingrepp i skåpet och nätanslutningssladden, som inte uttryckligen är omnämnda (se 10 Underhåll) , får bara utföras av kundtjänst.
- ▶ Låt endast tillverkaren, dennes kundtjänst eller en person med liknande kvalifikationer ersätta en skadad nätkabel.
- ▶ Vid skåp med IEC 60320-kontakt får kunden utföra bytet.

11.4.1 Kontakta kundtjänst

Se till att ha följande produktinformation till hands:
- ❑ Skåpbeteckning (modell och index)
- ❑ Servicenr (service)
- ❑ Serienr (S-nr)

▶ Hämta produktinformation via displayen. (se Produktinformation)

-eller-

▶ Läs av produktinformationen på typskylten. (se 11.5 Typskylt)

▶ Anteckna skåpinformationen.
▶ Meddela kundtjänst: Rapportera produktinformationen och vilket fel det gäller.
▷ Detta möjliggör en snabb och målinriktad service.
▶ Följ övriga anvisningar från kundtjänst.

11.5 Typskylt

Typskylten är placerad bakom lådorna på skåpets insida.

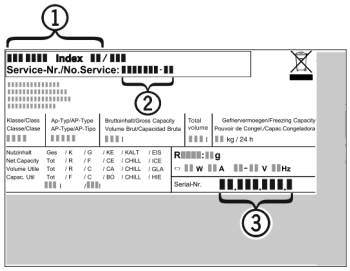

Fig. 151

(1) Skåpbeteckning
(2) Servicenr
(3) Serienr

▶ Läs informationen på typskylten.

*** beroende på modell och utrustning**

12 Ta skåpet ur drift

- ▶ Töm skåpet.
- ▶ Stäng av skåpet. (se Starta och stänga av skåpet)
- ▶ Dra ur nätkontakten ur uttaget.
- ▶ Ta vid behov bort IEC-kontakten: Dra ut nätkabelns IEC-kontakt ur uttaget och rör samtidigt på den åt vänster och höger.
- ▶ Rengör skåpet. (se 10.7 Rengör skåpet)
- ▶ Låt dörren stå öppen så att det inte uppstår dålig lukt.

13 Kassering

Säkerställ att följande förutsättningar är uppfyllda:

- ❑ Betydelsen av skåpets symboler är känd. (se 1.14 Symboler på skåpet)
- ❑ Anvisningar om kassering är kända. (se 1.8 Kassering)

13.1 Förbered skåpet för kasseringen

- ▶ Ta skåpet ur drift. (se 12 Ta skåpet ur drift)

13.2 Kassera skåpet på ett miljövänligt sätt

VARNING
Utsipprande köldmedel och olja!
Brand. Köldmedlet är miljövänligt, men brännbart. Oljan är också brännbar. Läckande köldmedel och olja kan antändas vid hög koncentration och i kontakt med en extern värmekälla.

- ▶ Skada inte köldmedelssystemets rörledningar eller kompressor.

- ▶ Följ anvisningarna om skåpets transport. (se 3.5 Transportera skåp)
- ▶ Transportera bort skåpet utan att det skadas.
- ▶ Kassera skåpet enligt anvisningarna.

Scan QR Code and find digital operating and installation instructions.



home.liebherr.com

20260605 **7083930-00**

Liebherr-Hausgeräte Marica EOOD
Bezirk Plovdiv
4202 Radinovo
Bulgarien