Bruks- och monteringsanvisning



SV ORIGINAL DRIFTINSTRUKTION

LIEBHERR

Innehåll

1 Allmänna säkerhetsanvisningar ... 3
1.1 Avsedd användning ... 3
1.2 Felanvändning som kan förutses ... 3
1.3 Användargrupp ... 3
1.4 Varningsanvisningar - Faror för användaren ... 3
1.5 Störningar, skador och reparationer ... 4
1.6 Anvisning om avfallshantering ... 4
1.7 Konformitet ... 4
1.8 Klimatklasser ... 4
1.9 SVHC-ämnen enligt REACH-förordningen ... 4
1.10 EPREL-databas ... 4
1.11 Open-Source-licenser ... 4
1.12 Produkt-cybersäkerhet ... 4
1.13 Reservdelar ... 4
1.14 Varningsnivåer ... 4

2 Snabbguide ... 5
2.1 Leveransomfattning ... 5
2.2 Apparat- och utrustningsöversikt ... 5

3 Ställa upp och ansluta ... 5
3.1 Uppställningsvillkor ... 5
3.2 Skåpmått ... 6
3.3 Ventilationskrav ... 6
3.4 Anslutningsmått för strömförsörjningen ... 6
3.5 Transportera skåp ... 6
3.6 Packa upp skåpet ... 7
3.7 Löstagbar topplatta ... 7
3.8 Byte av dörrstopp ... 7
3.9 Montera distanserna mot väggen ... 10
3.10 Sätta skåpet på plats ... 11
3.11 Ställa upp flera skåp ... 11
3.12 Skjut in skåpet under en arbetsskiva ... 11
3.13 Efter uppställningen ... 12
3.14 Anslut skåpet till strömförsörjningen ... 12
3.15 Avfallshantera förpackningarna ... 13

4 Displayens funktionssätt ... 13
4.1 Navigering med pekknapp och symbolförklaring ... 13
4.2 Menyer ... 13

5 Idrifttagande ... 14
5.1 Slå på skåpet (första påslagningen) ... 14

6 Lagring ... 15
6.1 Anvisningar om förvaring ... 15
6.2 Kyldel ... 15
6.3 4-stjärnigt frysfack* ... 15
6.4 Förvaringstider ... 15

7 Spara energi ... 15

8 Användning ... 16
8.1 Drift- och indikeringselement ... 16
8.1.1 Temperaturindikering/statusindikering ... 16
8.1.2 LED-funktionssätt ... 16
8.1.3 Akustiska signaler ... 16
8.2 Skåpets funktioner ... 16
8.2.1 Anvisningar angående skåpets funktioner ... 16
Starta och stänga av skåpet ... 17
Temperatur ... 17
SuperCool* ... 17
SabbathMode ... 18
Inmatningsspärr ... 18
Demoläge ... 18
Återställa till fabriksinställningar ... 19
8.3 Meddelanden ... 19
8.3.1 Avsluta meddelanden ... 19

9 Utrustning ... 19
9.1 4-stjärnigt frysfack* ... 19
9.2 Dörrfack ... 19
9.3 Utdragslådor ... 20
9.5 Smörfack ... 21
9.6 Ägghylla* ... 21
9.7 Flaskhållare ... 21

10 Underhåll ... 21
10.1 Ta isär dörrfack ... 21
10.2 Sätta ihop dörrfack ... 22
10.3 Demontera/montera utdragssystem ... 22
10.4 Avfrosta skåpet ... 22
10.5 Avfrosta frysfacket manuellt* ... 22
10.6 Rengör skåpet ... 22

11 Kundhjälp ... 23
11.1 Tekniska data ... 23
11.2 Driftsljud ... 23
11.3 Tekniska fel ... 24
11.4 Kundtjänst ... 25
11.5 Typskylt ... 25

12 Ta skåpet ur drift ... 25

13 Avfallshantering ... 26
13.1 Förbered skåpet för kasseringen ... 26
13.2 Kassera skåpet på ett miljövänligt sätt ... 26

Tillverkaren arbetar kontinuerligt med att vidareutveckla alla typer och modeller. Därför ber vi om förståelse för att vi måste förbehålla oss för ändringar av utformning, utrustning och teknik.

Symbol	Förklaring
	**Läs bruksanvisningen** Läs noga igenom denna bruksanvisning för att få information om alla fördelar med det nya skåpet.
	**Mer information på internet** Den digitala bruksanvisningen med mer information samt bruksanvisningar på andra språk finns på internet och kan öppnas med QR-koden på bruksanvisningens framsida eller genom att du skriver in servicenumret på sidan **home.liebherr.com/fridge-manuals**. Servicenumret står på typskylten: 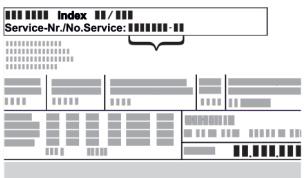 *Fig.* Illustrationen är ett exempel
	**Kontrollera skåpet** Kontrollera alla delar med avseende på transportskador. Kontakta återförsäljaren eller kundtjänsten om du har några klagomål.
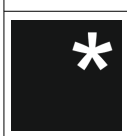	**Avvikelser** Bruksanvisningen gäller för flera modeller, avvikelser är möjliga. Avsnitt som bara gäller för speciella modeller är markerade med(*).

Symbol	Förklaring
	**Åtgärder som behöver vidtas och resultat av åtgärderna** Åtgärder som behöver vidtas är markerade med en ▶. Resultat av åtgärder är markerade med en ▷.
	**Videor** Videor om apparaterna finns på YouTube-kanalen Liebherr-Hausgeräte.

Open source-licenser:

Skåpet har mjukvarukomponenter som använder sig av open source-licenser. Du kan hämta information om använda open source-licenser här: **home.liebherr.com/open-source-licences**

Denna användarinformation gäller följande skåp:

R..	10.. / 12.. / 14..
TK	12Ve00 / 12Ve01 / 14Ve00 / 14Ve01 / 14Vd00 / 14Vd01 / 14Vddg01 / 14Vddg00

1 Allmänna säkerhetsanvisningar

Förvara användarinformationen på en säker plats där den alltid är tillgänglig.

Om skåpet byter ägare ska denna användarinformation medfölja.

Läs användarinformationen noga före installation och användning så att skåpet används korrekt och säkert. Följ alltid givna anvisningar, säkerhetsanvisningar och varningsanvisningar. De är viktiga för att skåpet ska kunna installeras och användas säkert och korrekt.

1.1 Avsedd användning

- Detta skåp är avsett att användas i hushåll och i liknande användningsområden som t.ex:
  - I personalkök i butiker, kontor och andra arbetsområden
  - i lantlig miljö och av gäster på hotell, motell och andra former av logi
  - På frukostpensionat
  - vid catering och liknande former av grossistverksamhet
- Övriga tillämpningar:
  - Detta skåp är inte lämpligt för infrysning av livsmedel.*
  - Alla andra typer av användning är otillåtna.

1.2 Felanvändning som kan förutses

Följande användningar är uttryckligen förbjudna:

- Förvaring och kylning av:
  - Kemiskt instabila, brännbara eller frätande ämnen
  - Förvara inga explosiva ämnen, t.ex. aerosolbehållare med brännbar drivgas, i skåpet
  - Mediciner, blodplasma, laboratoriepreparat eller liknande material och produkter som omfattas av direktiv 2007/47/EG avseende medicinska produkter
- Användning i explosionsfarliga områden

Felaktig användning av skåpet leder till att förvarade livsmedel skadas eller fördärvas.

1.3 Användargrupp

- Detta skåp är inte avsedd för personer (även barn) med fysiska, känslomässiga eller mentala handikapp, eller personer som inte har tillräcklig erfarenhet eller kännedom. Det ska i så fall finnas en person med ansvaret för säkerheten, har uppsikt över, eller undervisar om användningen av apparaten. Man måste ha uppsikt över barnen för säkerställa att de leker Inte med skåpet.
- Barn på 3-8 år får ställa in och plocka ut varor ur kylskåpet och frysen.

1.4 Varningsanvisningar - Faror för användaren

- VARNING: Se till att ventilationsöppningarna i apparatens hölje eller i inbyggda delar är fria från hinder.
- VARNING: För att påskynda avfrostningen får inga andra mekaniska anordningar eller andra medel än de som tillverkaren rekommenderar, användas.
- VARNING: Skada inte kylkretsen.
- VARNING: Använd inga elektriska enheter i skåpet eller frysen, om de inte rekommenderats av tillverkaren.
- VARNING: Vid uppställning av skåpet ska man tänka på att nätkabeln inte kläms eller skadas.
- VARNING: Placera inte flyttbara grenuttag eller nätdelar på skåpets baksida.

Efter att skåpet har installerats måste det fortfarande vara möjligt att koppla bort det från elnätet.

- Tillgänglig nätkontakt (ovanför, under eller bredvid skåpet)
- Säkringen i byggnadens elinstallation har löst ut i enlighet med installationsföreskrifterna.



VARNING: Brandrisk / brandfarliga material.

Denna symbol sitter på kompressorn och kan även finnas på fler ställen på skåpet. Den varnar för brandfarliga ämnen. Ta inte bort denna symbol.

- Ju mer köldmedium som finns i skåpet, desto större måste rummet där skåpet står vara. I för små rum kan vid ett läckage bildas en brännbar blandning av gas och luft. Per 8 g köldmedium måste uppställningsrummet vara minst 1 m^3 stort. Uppgifter om använt köldmedium finns på typskylten i skåpets inre.
- Rengör regelbundet de ytor som kommer i kontakt med livsmedel och de tillgängliga utloppssystemen.
- Packa rått kött eller fisk i rena, slutna behållare. Detta förhindrar kött eller fisk från att vidröra eller droppa på andra livsmedel.
- Om kyl- och frysskåpet står tomt under en längre tid, stäng av skåpet, frosta av, rengör och lämna dörren öppen så att inget mögel bildas.
- Undvik varaktig hudkontakt med kalla ytor eller kyl-/frysvaror. Använd t.ex. handskar som skydd.
- Förvara alkoholdrycker och andra behållare som innehåller alkohol endast väl förslutna. Eventuell läckande alkohol kan antändas av elektriska komponenter.
- Öppna dörren endast en kort tid. Så förhindrar du att temperaturen inne i skåpet stiger.
- Ta inte tag mellan dörren och skåpet vid öppning och stängning. Fingrar kan klämmas fast.
- Lägg inte några föremål i den främre delen av den nedersta glasplattan för att säkerställa att skåpdörren kan stängas ordentligt. (se 6.2 Kyldel) (se 9.2 Dörrfack)
- VARNING: Detta skåp ska monteras enligt bruksanvisningen för att undvika risker till följd av bristande stabilitet.
- Följ anvisningarna för installation och anslutning. (se 3 Ställa upp och ansluta)

1.5 Störningar, skador och reparationer

- Nätanslutning med datorströmkabel:
  Om nätanslutningskabeln till denna apparat skadas måste den bytas ut mot en särskild kabel som kan erhållas från tillverkaren eller dennes kundtjänst. Kunden får själv genomföra bytet.
- Reparationer och ingrepp i skåpet får utföras endast av kundtjänst eller annan därför utbildad fackpersonal.
- Vid störning och fel på skåpet ska nätkontakten dras ut eller säkringen slås ifrån. Ta alltid tag i kontakten när nätkontakten ska dras ut. Dra inte i kabeln.

1.6 Anvisning om avfallshantering



Den överkorsade soptunnan anger att skåpet inte får kastas tillsammans med osorterat hushållsavfall utan måste lämnas till separat insamling. Den innehåller återvinningsbart material som eventuellt kan återanvändas.



Symbolen kan finnas på kompressorn. Den syftar på oljan i kompressorn och påvisar följande risk: **Kan vara dödlig vid sväljning och indragning i andningsvägarna.** Denna anvisning är bara betydelsefull vid återvinning. I normal drift finns ingen risk.



Denna eller en liknande symbol kan finnas på skåpets baksida. Den anger att det finns vakuumisolerade paneler (VIP) eller perlitpaneler i dörren och/eller i höljet. Denna anvisning är bara betydelsefull vid återvinning. Ta inte bort denna symbol.

- Avfallshantering av uttjänta skåp måste utföras fackmässigt och på vederbörligt sätt enligt gällande lokala föreskrifter och lagar. Vid borttransport av det uttjänta skåpet får inte kylkretsen skadas, så att det inneslutna kylmedlet (uppgifter på typskylten) eller olja kan läcka ut okontrollerat.
- Gäller för Tyskland: Kassera skåpet kostnadsfritt på lokala återvinningsanläggningar via uppsamlingsbehållare av klass 1. Vid köp av ett nytt kyl- och frysskåp och en butiksyta på mer än 400 m^2 tas det gamla skåpet också emot kostnadsfritt via butiken.
- EU: Vänligen kontakta din lokala myndighet för information om hur du kan avfallshantera uttjänta apparater.

1.7 Konformitet

Kylmedelskretsen är kontrollerad med avseende på täthet. Skåpet motsvarar de tillämpliga säkerhetsföreskrifterna och motsvarande direktiv.

Hela texten till EU-försäkran för överensstämmelse finns på följande internetadress: www.Liebherr.com

1.8 Klimatklasser

Skåpet är konstruerat i klimatklasser för drift i begränsade omgivningstemperaturer. Den klimatklass som gäller skåpet står tryckt på typskylten.

Märk

▶ Håll angivna omgivningstemperaturer för att garantera en bekymmersfri drift.

Klimatklass	för omgivningstemperaturer från
SN	10 °C till 32 °C
N	16 °C till 32 °C
ST	16 °C till 38 °C
T	16 °C till 43 °C
SN-ST	10 °C till 38 °C
SN-T	10 °C till 43 °C

1.9 SVHC-ämnen enligt REACH-förordningen

- Via nedanstående länk kan du kontrollera om skåpet innehåller SVHC-ämnen enligt REACH-förordningen: https://go.liebherr.com/z3eewm

1.10 EPREL-databas

- Från 1 mars 2021 finns informationen om energimärkningen och eko-designkraven i den europeiska produktdatabasen (EPREL). Via följande länk https://eprel.ec.europa.eu/ når du produktdatabasen. Här ska modellmärkningen anges. Modellmärkningen finns på typskylten.

1.11 Open-Source-licenser

- Skåpet har mjukvarukomponenter som använder sig av open source-licenser. Information om använda open source-licenser finns här:
  home.liebherr.com/open-source-licences

1.12 Produkt-cybersäkerhet

- Detta skåp har funktioner för fjärrövervakning eller styrfunktioner i anslutning till Liebherr-hushållsapparaters digitala produktmiljö. Dessa funktioner skyddas av lämpliga säkerhetsåtgärder. Användaren ansvarar för att nätverksmiljön skyddas på ett lämpligt sätt, så att anslutna funktioner kan användas under säkra förhållanden. Vid användning av system från tredje part via tillhandahållna gränssnitt (API:er) begränsas säkerhetssupporten från Liebherr-hushållsapparater till skåpet och Liebherr-hushållsapparaters digitala produktmiljö. Information om produkt-cybersäkerhet finns här:
  www.liebherr.com/psirt
  Där kan du även anmäla potentiella säkerhetsluckor.
  För detta skåp tillhandahåller Liebherr säkerhetsuppdateringar inom en tidsrymd på 10 år från inträdet på marknaden. Säkerhetsuppdateringar ställs till förfogande via Liebherr-hushållsapparaters digitala produktmiljö. För att få säkerhetsuppdateringar registrerar du dig i SmartDevice-appen eller i SmartMonitoring och ansluter skåpet till Liebherr-hushållsapparaters digitala produktmiljö.

1.13 Reservdelar

- Tillgången på reservdelar för funktionsdelar och förvaringsbara utrustningskomponenter är 15 år.

1.14 Varningsnivåer

FARA	Markerar en omedelbart farlig situation som om den inte undviks leder till dödsfall eller svåra kroppsskador.
VARNING	Markerar en farlig situation som om den inte undviks kan leda till dödsfall eller svåra kroppsskador.

FÖRSIKTIGT	Markerar en farlig situation som om den inte undviks kan leda till lätta eller medelsvåra kroppskador.
VARNING	Markerar en farlig situation som om den inte undviks kan leda till materiella skador.
Anvisning	Markerar nyttiga anvisningar och tips.

2 Snabbguide

2.1 Leveransomfattning

Kontrollera alla dela avseende transportskador. Kontakta återförsäljaren eller kundservice vid problem. (se 11.4 Kundtjänst)

Leveransen består av följande delar:

- Fristående skåp
- Utrustning (beroende på modell)
- Monteringsmaterial (beroende på modell)
- "Quick Start Guide"
- "Installation Guide"*
- Servicebroschyr

2.2 Apparat- och utrustningsöversikt

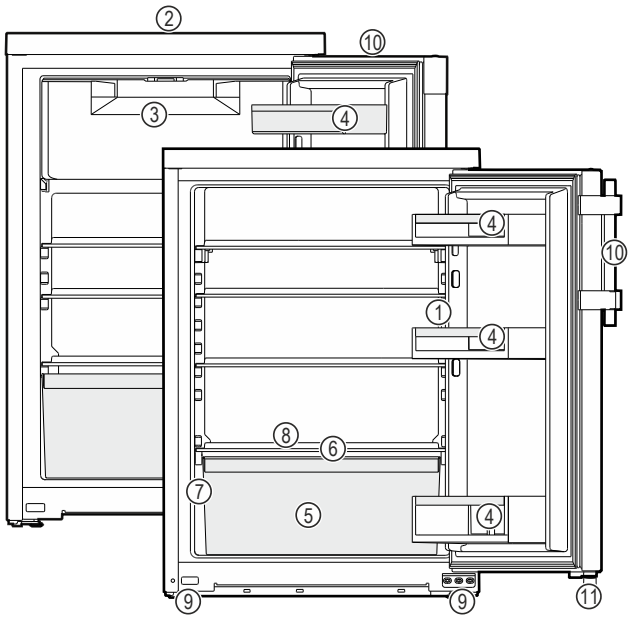

Fig. 1 Exempel

(1) Manöverpanel, belysning
(2) Ventilationsskåra
(3) Frysfack*
(4) Dörrfack
(5) Grönsaksskål/Easy-Fresh-Safe*
(6) Lock EasyFresh-Safe*
(7) Typskylt
(8) Smältvattenavlopp
(9) Justeringsfötter (fram)
(10) Handtag/grepp*
(11) Distansdel*

3 Ställa upp och ansluta

3.1 Uppställningsvillkor

Uppställningsvillkoren är avgörande för att skåpet ska kunna användas säkert, effektivt och störningsfritt.

- Beakta alla säkerhetsanvisningar.
- Beakta uppställningsplats och position i rummet.

VARNING
Brandrisk på grund av felaktig uppställning!
Om en sladd eller kontakt vidrör baksidan av apparaten kan apparatens vibrationer skada sladden eller kontakten vilket leder till kortslutning.

▶ Se till att inga sladdar kläms under apparaten när du ställer upp den.
▶ Placera skåpet så att det inte rör vid någon kontakt eller nätkabel.
▶ Anslut inte några apparater till uttag i närheten av apparatens baksida.
▶ Grenuttag och liknande samt andra elektroniska apparater (som t.ex. halogentransformatorer) får **inte** placeras och användas på baksidan av apparater.

VARNING
Brandrisk på grund av fuktighet!
Om strömförande delar eller nätanslutningskabeln blir fuktiga kan detta leda till kortslutning.

▶ Skåpet är konstruerat för användning i slutna utrymmen. Använd inte skåpet utomhus, i fuktiga miljöer eller där det finns risk för vattenstänk.

VARNING
Hälsofara på grund av läckande köldmedium och olja!
Det inneslutna kylmedlet är miljövänligt, men brännbart. Även den inneslutna oljan är brännbar. Kylmedel och olja som läcker ut kan antändas vid hög koncentration och vid kontakt med extern värmekälla.

▶ Skada inte rörledningarna i kylkretsloppet och kompressorn.

3.1.1 Uppställningsplats

- Skåpet får endast ställas upp och användas i slutna utrymmen.
- Bästa uppställningsplats är ett torrt och väl ventilerat utrymme.
- Om skåpet ställs upp i en mycket fuktig miljö kan det bildas kondensvatten på skåpets utsida.
  Se alltid till att det är god till- och frånluftsmatning på uppställningsplatsen.
- Ju mer köldmedium som finns i skåpet, desto större måste rummet där skåpet står vara. I för små rum kan vid ett läckage bildas en brännbar blandning av gas och luft. Per 8 g köldmedium måste uppställningsrummet vara minst 1 m^3 stort. Uppgifter om använt köldmedium finns på typskylten i skåpets inre.
- Golvet på uppställningsplatsen måste vara vågrätt och jämnt.

3.1.2 Position i rummet

- Ställ inte upp skåpet i områden med direkt solinstrålning, intill värmeelement eller liknande.
- Skåpet kan ställas upp direkt intill en ugn.

- Energiförbrukningen kan öka något om skåpet ställs upp direkt intill en ugn. Förbrukningen avgörs av hur länge och hur ofta ugnen används.
- Ställ upp skåpet med baksidan och eventuella medlevererade väggavståndshållare (se nedan) direkt mot väggen.
- Användning i explosiva miljöer är inte tillåten.

3.1.3 Inskjutning under arbetsplatta

- Skåpet kan skjutas in under en arbetsskiva. (se 3.12 Skjut in skåpet under en arbetsskiva)

3.2 Skåpmått

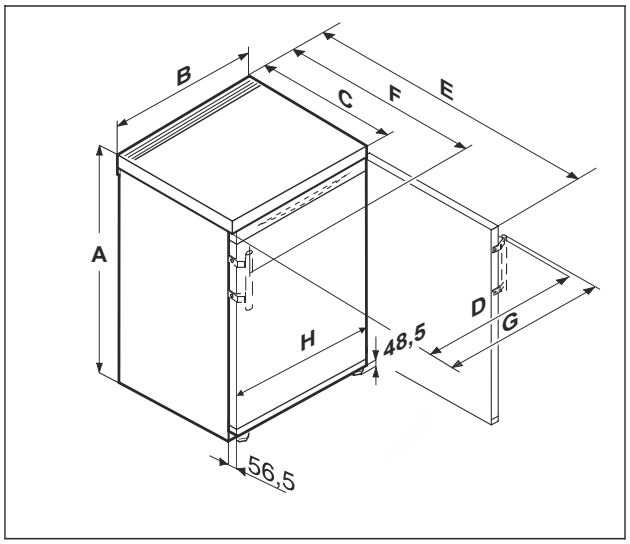

Fig. 2 Exempelbild

R.. 10..*	
A (mm)	680
B (mm)	550
C (mm)	607[x]
D (mm)	547
E (mm)	1106[x]
H (mm)	547

För skåp med infällt handtag

R..12.. / TK 12Ve00 / TK 12Ve01*	
A (mm)	850
B (mm)	500
C (mm)	607[x]
D (mm)	497
E (mm)	1056[x]
H (mm)	497

För skåp med infällt handtag

TK 14Ve00 / TK 14Ve01 / TK 14Vd00 / TK 14Vd01*	
A (mm)	850
B (mm)	550
C (mm)	607[x]
D (mm)	547
E (mm)	1106[x]

TK 14Ve00 / TK 14Ve01 / TK 14Vd00 / TK 14Vd01*	
H (mm)	547

För skåp med infällt handtag

R..14.. / TK 14Vddg00 / TK 14Vddg01*	
A (mm)	850
B (mm)	550
C (mm)	607[x]
D (mm)	545
E (mm)	1112[x]
F (mm)	648[x]
G (mm)	589
H (mm)	547

För skåp med handtag

[x] Hos skåp med medföljande väggdistanshållare ökar måttet med 35 mm. (se 3.9 Montera distanserna mot väggen)

3.3 Ventilationskrav

OBSERVERA
Risk för skador från överhettning pga. otillräcklig ventilation!
Vid otillräcklig ventilation kan kompressorn skadas.
▶ Se till att ventilationen är tillräcklig.
▶ Följ kraven på ventilation.

Om skåpet integreras i köksinredningen måste följande ventilationskrav absolut uppfyllas:*

- Principiellt gäller: Ju större ventilationsarea, desto mer energibesparande arbetar skåpet.*

3.4 Anslutningsmått för strömförsörjningen

Strömanslutningen sitter på skåpets baksida. För att ansluta skåpet säkert ska du säkerställa att följande förutsättningar är uppfyllda:

❑ Måtten för strömförsörjningens korrekta anslutning är kända och uppfyllda. Se tabellen nedan.
❑ Strömanslutningen sker enligt anvisningen. (se 3.14 Anslut skåpet till strömförsörjningen)

3.5 Transportera skåp

3.5.1 Transportera skåpet före första idrifttagning

Säkerställ att följande förutsättningar är uppfyllda:

❑ Skåpet har förpackats.
❑ Skåpet står upprätt.

▶ Transportera skåpet med hjälp av två personer.
▶ Packa upp skåpet. (se 3.6 Packa upp skåpet)

3.5.2 Transportera skåpet efter första idrifttagning

Beakta nedanstående anvisningar om skåpet ska transporteras eller flyttas efter första idrifttagningen.

Säkerställ att följande förutsättningar är uppfyllda:

❑ Skåpet är tomt.

- ❑ Skåpet står upprätt.
- ❑ Skåp med dörr/-ar: Dörren är säkrad mot oavsiktligt öppnande.
- ❑ Skåp med utdragsvagn: Utdragsvagnen är säkrad mot oavsiktligt öppnande.
- ❑ Skåp med justeringsfötter: Justeringsfötter är invridna.

▶ Transportera skåpet med hjälp av två personer.

Efter transporten:
▶ Vrid ut justeringsfötterna på skåpet.
▶ Rikta skåpet.

3.6 Packa upp skåpet

OBSERVERA
Skaderisk om skåpet flyttas!
Skåpet kan orsaka skador på golvet om skåpet flyttas på ett oskyddat golv.
▶ Täck över golvet tillräckligt innan skåpets förpackning tas bort.

▶ Kontrollera skåpet och förpackningen: Om du misstänker att det finns transportskador, kontakta leverantören innan du ansluter skåpet.

OBSERVERA
Skador orsakade av spetsiga eller vassa föremål!
Om du använder spetsiga eller vassa föremål när du tar bort förpackningsmaterialet kan du skada skåpet.
▶ Använd inte vassa eller skarpa föremål för att ta bort förpackningsmaterialet.

▶ Ta bort förpackningsmaterialet.
▶ Skåpet är placerat på rätt plats: Ta bort skyddsfolie på dörr och sidoväggar.

3.7 Löstagbar topplatta

Skåpets topplatta kan tas bort. Topplattan måste tas bort om bordsskåpet ska skjutas in under en arbetsskiva. (se 3.12 Skjut in skåpet under en arbetsskiva)

3.7.1 Demontera topplatta

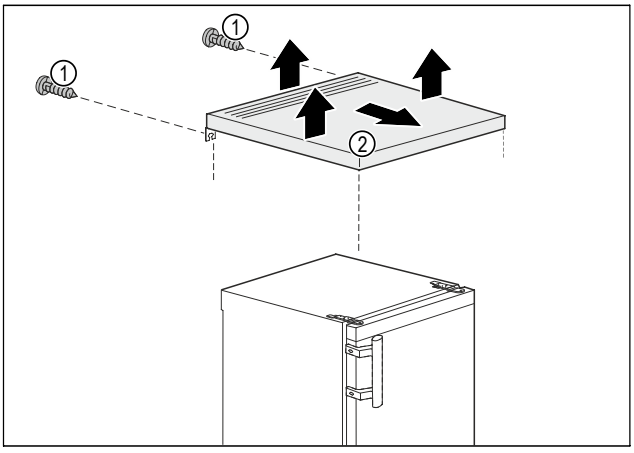

Fig. 3

▶ Ta bort skruvarna *Fig. 3 (1)* på baksidan.
▶ Lyft topplatta *Fig. 3 (2)* baktill.
▶ Skjut topplatta *Fig. 3 (2)* framåt.
▶ Lyft av topplatta *Fig. 3 (2)* uppåt.
▷ Topplatta *Fig. 3 (2)* har tagits bort.

3.7.2 Montera topplatta

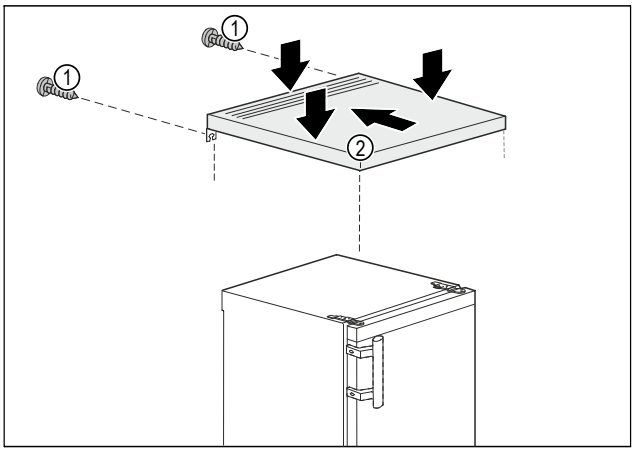

Fig. 4

▶ Lägg topplatta *Fig. 4 (2)* på skåpet.
▶ Skjut topplatta *Fig. 4 (2)* bakåt.
▶ Tryck till topplatta *Fig. 4 (2)* baktill.
▶ Skruva fast skruvarna *Fig. 4 (1)* på baksidan.
▷ Topplatta *Fig. 4 (2)* har monterats.

3.8 Byte av dörrstopp

Verktyg

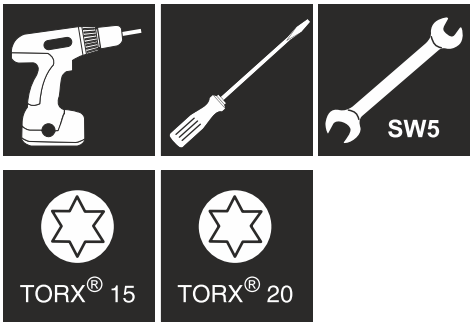

VARNING
Risk för personskador om dörren lossnar!
Dörren kan lossna om lagerdelarna inte är tillräckligt fastskruvade. Detta kan medföra allvarliga personskador. Dessutom kan det hända att dörren inte stängs, så att skåpet inte kyler tillräckligt.
▶ Dra åt lagerbockarna eller lagerbultarna med 4 Nm.
▶ Kontrollera alla skruvar och dra åt dem vid behov.

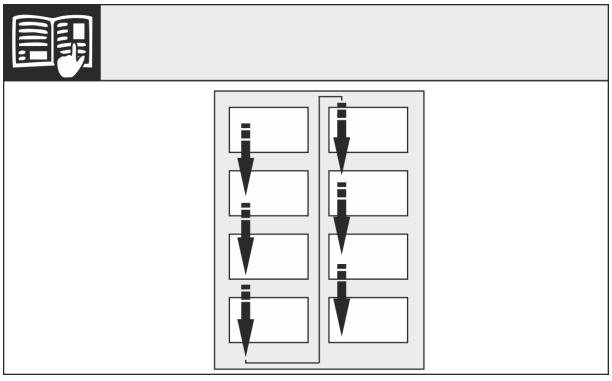

Fig. 5

Tänk på läsriktning.

3.8.1 Förberedelse

Märk

▶ Tag bort livsmedel från dörrfacken innan dörren tas bort så att inga livsmedel ramlar ut.

▶ Var två personer när skåpet tippas bakåt.
Vid skåp utan 4-stjärningt frysfack:*

▶ Ta ut distansdelen *(13)* nere till vänster på dörren.*

3.8.2 Lossa undre lagerdelar

AKTA

Skaderisk om dörren faller ut!
Om stiftet tas bort helt ur dörren kan dörren falla ut, vilket medför risk för personskada.

▶ Håll fast dörren innan stiftet tas bort.

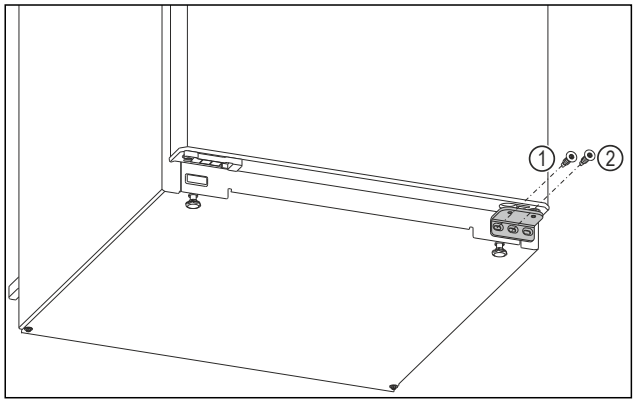

Fig. 6

▶ Skruva ur den invändiga skruven på undre lagerkonsolen med skruvmejsel Torx 20. *Fig. 6 (1)*

▶ Skruva ur den mellersta skruven på undre lagerkonsolen med skruvmejsel Torx 20. *Fig. 6 (2)*

▶ Lägg undan skruvar.

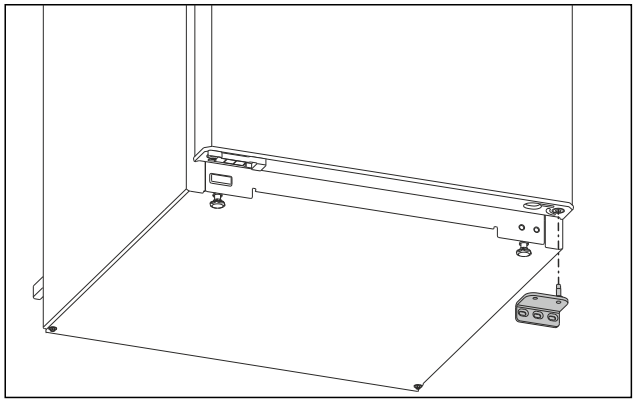

Fig. 7

▶ Ta av lagerbock neråt. (se Fig. 7)

▶ Lägg undan lagerbock.

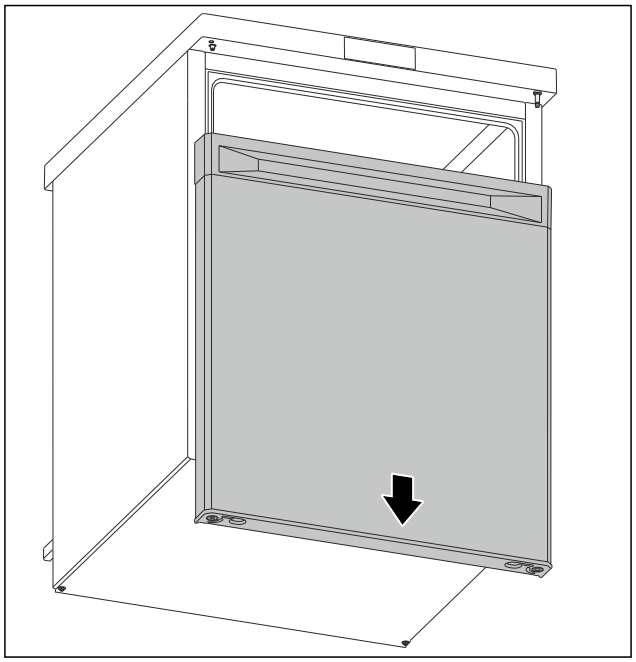

Fig. 8

▶ Ta av dörr nedåt. (se Fig. 8)

▶ Ställ ner dörr.

3.8.3 Förbered dörr

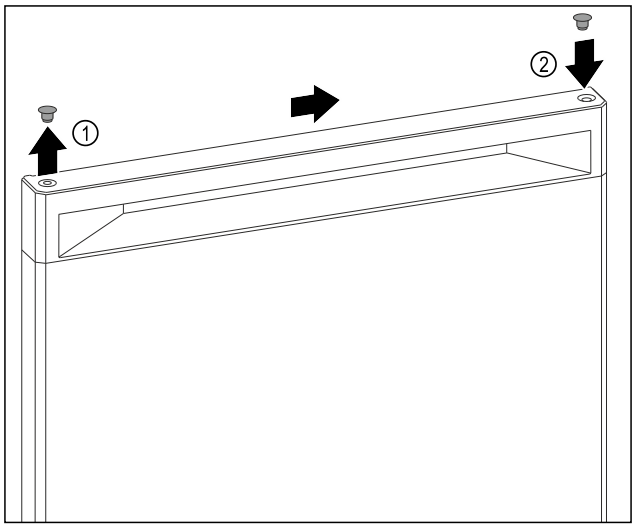

Fig. 9

▶ Lyft försiktigt täckplugg på dörrens ovansida *Fig. 9 (1)* med spårskruvmejsel.

▶ Sätt in täckplugg på motsatta sidan. *Fig. 9 (2)*

3.8.4 Flytta handtag*

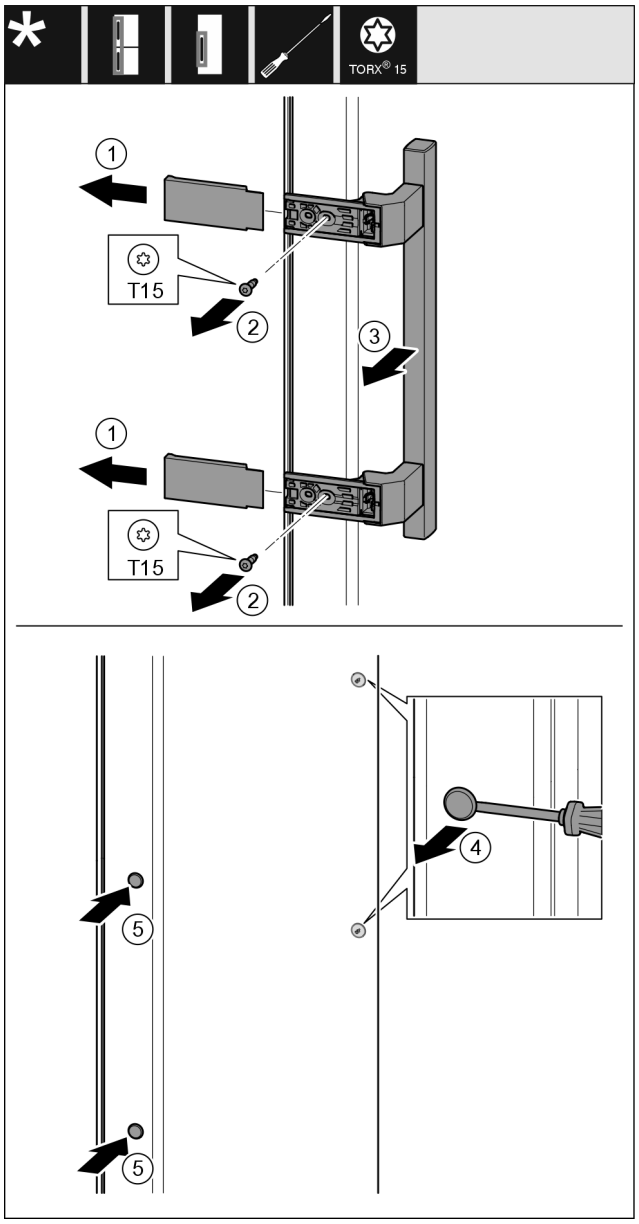

Fig. 10

- ▶ Dra bort skydd. *Fig. 10 (1)*
- ▶ Skruva ur skruvar med skruvmejsel Torx 15. *Fig. 10 (2)*
- ▶ Ta av handtag. *Fig. 10 (3)*
- ▶ Använd den spårskruvmejsel och lyft försiktigt pluggen på sidan och dra ut den. *Fig. 10 (4)*
- ▶ Sätt in pluggen på andra sidan igen. *Fig. 10 (5)*

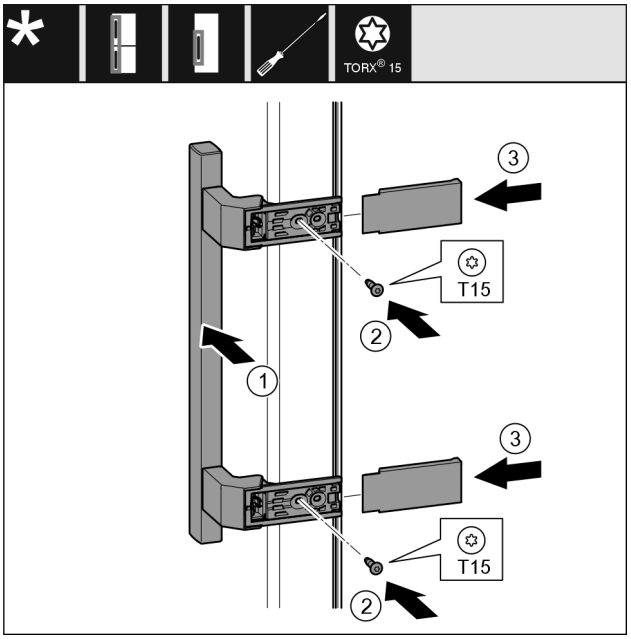

Fig. 11

- ▶ Sätt handtag på plats på motsatta sidan. *Fig. 11 (1)*
- ▷ Skruvhålen måste ligga exakt över varandra.
- ▶ Skruva fast skruvar med skruvmejsel T15. *Fig. 11 (2)*
- ▶ Sätt skydden på plats på sidan och skjut på dem. *Fig. 11 (3)*
- ▷ Var noga med rätt fasthakning.

3.8.5 Flytta undre lagerdelar

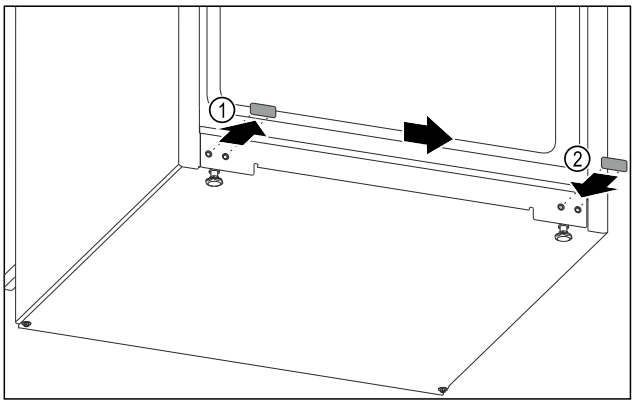

Fig. 12

- ▶ Lyft försiktigt täckplugg nedtill på skåpet med en spårskruvmejsel.
- ▶ Dra ut täckplugg. *Fig. 12 (1)*
- ▶ Sätt in täckplugg på motsatta sidan. *Fig. 12 (2)*

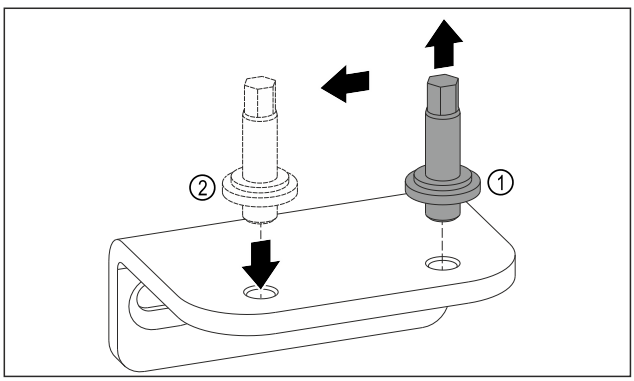

Fig. 13

- ▶ Skruva ur den undre lagerbockens bult med utvändig sexkantsnyckel NV5. *Fig. 13 (1)*
- ▶ Sätt in bult på motsatta sidan. *Fig. 13 (2)*

▶ Skruva fast bult med utvändig sexkantsnyckel NV5.

3.8.6 Flytta övre lagerdelar

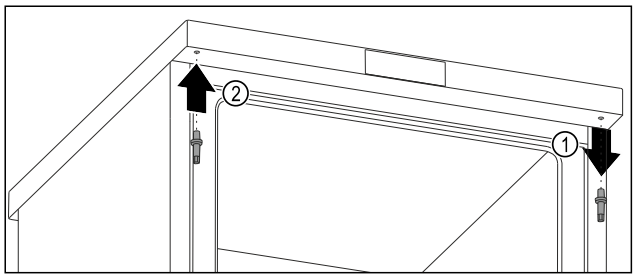

Fig. 14

▶ Skruva ur övre bult med utvändig sexkantsnyckel. *Fig. 14 (1)*

▶ Skruva fast bult på motsatta sidan med utvändig sexkantsnyckel. *Fig. 14 (2)*

3.8.7 Montera dörr

VARNING

Risk för personskador om dörren lossnar!
Dörren kan lossna om lagerdelarna inte är tillräckligt fastskruvade. Detta kan medföra allvarliga personskador. Dessutom kan det hända att dörren inte stängs, så att skåpet inte kyler tillräckligt.

▶ Dra åt lagerbockarna med 4 Nm.

▶ Kontrollera alla skruvar och dra åt dem vid behov.

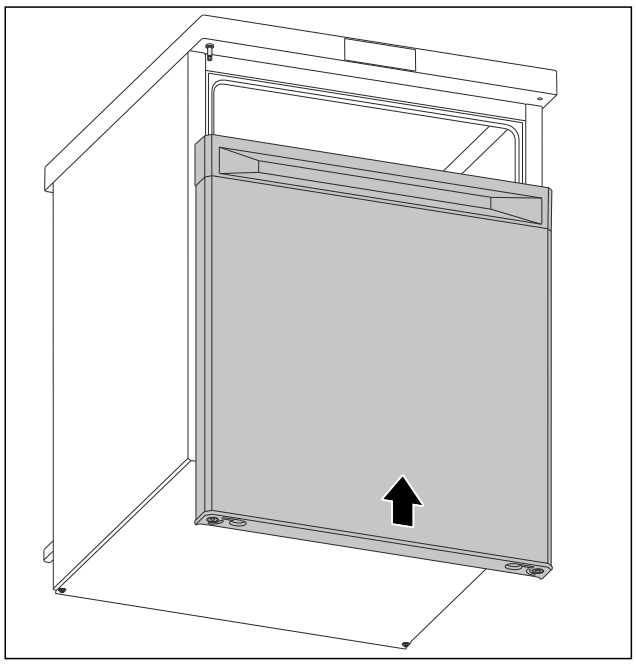

Fig. 15

▶ Skjut på dörr i stängt läge på övre bulten. (se Fig. 15)

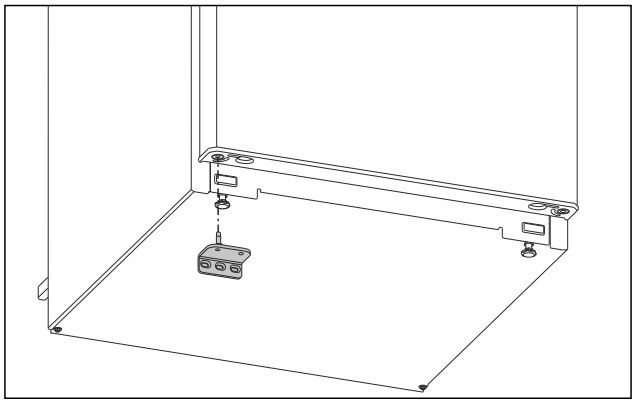

Fig. 16

▶ Sätt in undre lagerbocken på motsatta sidan. (se Fig. 16)

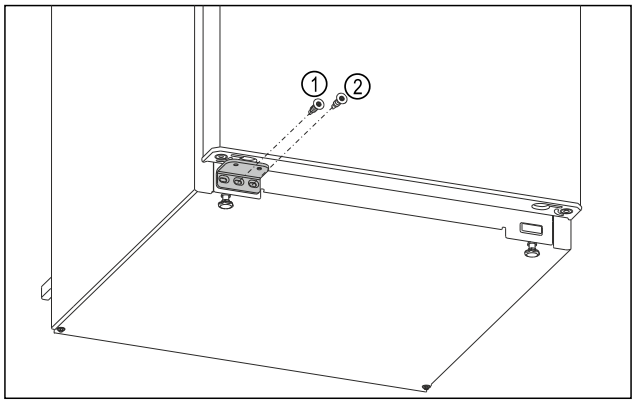

Fig. 17

▶ Skruva fast lagerbockens mellersta skruv *Fig. 17 (1)* med skruvmejsel Torx 20.

▶ Skruva fast lagerbockens inre skruv *Fig. 17 (2)* med skruvmejsel Torx 20.

▶ Kontrollera dörr.

▷ Dörrstopp är bytt.

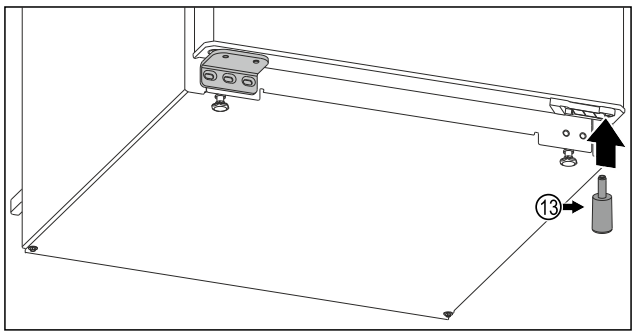

*Fig. 18 Vid skåp utan 4-stjärningt frysfack**

Vid skåp utan 4-stjärningt frysfack:*

▶ Distansdelen *Fig. 18 (13)* sätts åter in nere till höger på dörren, eftersom detta är viktigt för skåpets stabilitet.*

3.9 Montera distanserna mot väggen

Med väggavståndshållare uppnår skåpet den angivna energiförbrukningen och det bildas inget kondensvatten vid hög omgivningsfuktighet. Skåpet är fullt funktionsdugligt om väggavståndshållarna inte används, men har en något högre energiförbrukning.

När du använder väggavståndshållarna ökar skåpdjupet med ca. 35 mm.

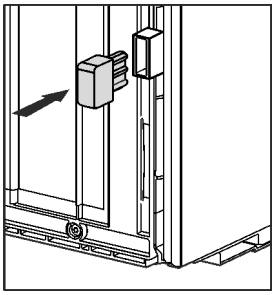

▶ Skåp med bifogade väggdistanshållare: Sätt in väggdistanshållarna nere till vänster och höger på skåpets baksida.

3.10 Sätta skåpet på plats

AKTA
Risk för personskada på grund av tung apparat!
▶ Var två personer för att transportera apparaten till uppställningsplatsen.

VARNING
Brandfara på grund av kortslutning!
▶ När skåpet ställs upp: Nätanslutningsledningen får inte böjas, klämmas eller skadas.
▶ Använd inte skåpet med defekt nätkabel.

VARNING
Risk för brand och skador!
▶ Ställ inte värmeavgivande apparater, till exempel mikrovågsugnar, brödrostar osv. på skåpet!

Säkerställ att följande villkor är uppfyllda:
❑ Apparaten får bara flyttas när den är tom.
❑ Ställ endast upp skåpet med hjälp.

▶ Ta ut nätkabeln ur förpackningen.
▶ Sätt in nätkabelns IEC-kontakt helt i uttaget på skåpets baksida. Kontrollera att IEC-kontakten sitter fast.
▶ Dra vid behov nätkabeln med hjälp av ett snöre till fritt tillgängligt uttag.

3.11 Ställa upp flera skåp

Skåpen är utvecklade för olika uppställningsvarianter. Om flera skåp ska ställas upp bredvid eller över varandra ska det säkerställas att följande förutsättningar är uppfyllda:
❑ Ställ endast skåp som är avsedda för detta bredvid resp. över varandra.
❑ Beakta anvisningar och följande tabell.

OBSERVERA
Risk för skador på grund av kondensvatten!
▶ Ställ inte skåpet direkt bredvid ett annat kyl-/frysskåp.

OBSERVERA
Skaderisk genom kondensvatten!
▶ Ställ inte skåpet direkt ovanpå ett annat kyl-/frysskåp.

Modell	Uppställningsvariant
Alla modeller	Enskild

Modell	Uppställningsvariant
Modeller, vars modellbeteckning börjar med **S...**.	Side-by-Side (SBS)
Modeller utan uppvärmning av sidovägg	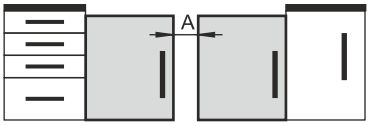 **Bredvid varandra:** Ställ upp med avstånd **A** på 100 mm mellan skåpen. Om man inte håller detta avstånd bildas kondensvatten bildas på sidoväggarna mellan skåpen. 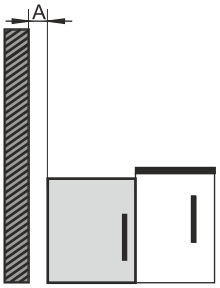 **Vid en yttervägg:** Ställ upp med avstånd **A** som vid uppställning bredvid varandra. Om man inte håller detta avstånd kan kondensvatten bildas på skåpets sidovägg.

Modeller med uppställningsvariant

3.12 Skjut in skåpet under en arbetsskiva

Bordsskåp med en maximal skåphöjd på 850 mm kan skjutas in under en genomgående arbetsskiva.

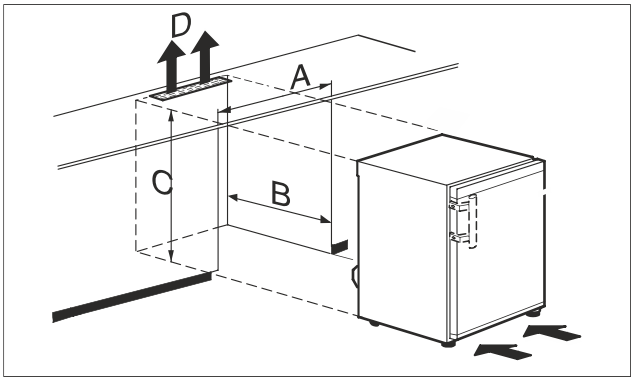

Fig. 19
(A) Skåpbredd utan topplatta
(B) Nischdjup
(C) Nischhöjd
(D) Ventilationsskåra i arbetsskivan

R..10..	
A	549 mm
B	minst 600 mm
C	652 mm
D	minst 200 cm²

R..12..	
A	499 mm
B	minst 600 mm
C	822 mm
D	minst 200 cm²

R..14..	
A	549 mm
B	minst 600 mm
C	822 mm
D	minst 200 cm²

R..16..	
A	599 mm
B	minst 600 mm
C	822 mm
D	minst 200 cm²

VARNING
Brandfara på grund av kortslutning!
▶ När skåpet ställs upp: Nätanslutningsledningen får inte böjas, klämmas eller skadas.
▶ Använd inte skåpet med defekt nätkabel.

Säkerställ att följande förutsättningar är uppfyllda:
❑ Topplattan har tagits bort. (se 3.7 Löstagbar topplatta)
❑ Uttaget är lättillgängligt och sitter inte bakom skåpet.

▶ Skjut in skåpet under arbetsskivan.

3.13 Efter uppställningen

▶ Avlägsna alla transportsäkringsdelar inne i skåpet.

OBSERVERA
Skador orsakade av spetsiga eller vassa föremål!
Om du använder spetsiga eller vassa föremål när du tar bort förpackningsmaterialet kan du skada skåpet.
▶ Använd inte vassa eller skarpa föremål för att ta bort förpackningsmaterialet.

▶ Ta bort skyddsfolie inne i skåpet: Dra av folien plant längs med konstruktionsdelen för att minimera foliens vidhäftningskraft.
▶ Rengör skåpet. (se 10.6 Rengör skåpet)
▶ Notera typ (modell, nummer), produktbeteckning, skåpets serienummer, inköpsdatum och återförsäljarens adress.

3.14 Anslut skåpet till strömförsörjningen

VARNING
Risk för elstöt och personskada på grund av skadat skåp eller skadad strömkabel!
Livsfara och skärskador. Om skåpet eller strömkabeln har blivit skadad under transporten kan du få en dödlig elstöt. Dessutom kan du skada dig på olika delar tillhörande skåpets hölje.
▶ Kontrollera att skåpet och strömkabeln inte är skadade efter transporten.
▶ Ta under inga omständigheter skåpet i bruk om skåpet eller strömkabeln skadas.
▶ Kontakta kundtjänst.

Anslut skåpet till elnätet med strömkabeln som medföljer separat. Strömkabeln har ett uttag för kylskåpet i ena änden och en stickkontakt i andra änden.

Säkerställ att följande förutsättningar är uppfyllda:
- Skåpet och strömkabeln är oskadade.
- Skåpet har ställts upp i enlighet med föreskrifter. (se 3.9 Montera distanserna mot väggen)
- Kraven för den elektriska anslutningen har uppfyllts.
- Måtten för korrekt anslutning är kända och uppfyllda. (se 3.4 Anslutningsmått för strömförsörjningen)
- Nätspänningen och frekvensen motsvarar informationen på typskylten.
- Eluttaget är jordat och försett med säkring enligt föreskrifterna.
- Säkringens utlösningsström är mellan 10 A och 16 A.
- Uttaget är lättillgängligt och sitter inte bakom skåpet. (se 3.4 Anslutningsmått för strömförsörjningen)

OBSERVERA
Risk för skador på grund av felaktig drift!
Skador på skåpets elkomponenter.
▶ Använd endast den medföljande strömkabeln.

VARNING
Brandrisk på grund av felaktig anslutning!
Brännskador.
Skador på skåpet.
▶ Använd inte förlängningskabel.
▶ Använd inte förgreningsanslutning.

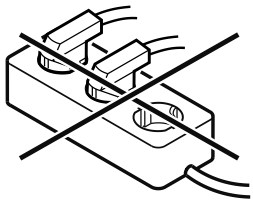

OBSERVERA
Risk för skador på grund av felaktig anslutning!
Skador på skåpet.
▶ Anslut inte apparaten till omformare som t.ex. solcellssystem eller bensingeneratorer.

▶ Anslut nätanslutningsledningens nätkontakt till spänningsförsörjningen. Kontrollera att nätkontakten sitter ordentligt i eluttaget.
▷ Skåpet är anslutet. Första idrifttagning se följande kapitel eller bruksanvisningen.

3.15 Avfallshantera förpackningarna

VARNING
Risk för kvävning av förpackningsmaterial och folier!
▶ Låt inte barn leka med förpackningsmaterial.

Förpackningen är tillverkad av återanvändbart material:
- Wellpapper/papper
- Delar av skummad polystyren
- Folier och påsar av Polyeten
- Spännband av Polypropylen
- spikad träram med polyetylenskiva*

▶ Lämna förpackningsmaterialet till en återvinningsstation.

4 Displayens funktionssätt

Skåpet styrs med pekknappen.

4.1 Navigering med pekknapp och symbolförklaring

På bilderna används olika symboler för navigering med pekknappen. Följande tabell beskriver dessa symboler.

Symbol	Beskrivning
	**Tryck lätt på pekknappen med fingret:** Navigera genom huvudmeny och undermeny. När en siffra är avbildad i handen: Siffran visar hur många gånger du måste trycka lätt på pekknappen i följd för att navigera till en viss funktion.
	**Tryck lätt på pekknapp med finger under 3 sekunder:** Slå på skåp. I huvudmenyn: Stäng av skåp. I undermenyn: Växla till huvudmenyn. Inaktivera undermenyns aktiva funktion.
	**Tryck lätt på pekknapp med finger under 7 sekunder:** I huvudmenyn: Öppna undermeny.
	**Pil med klocka:** Det dröjer mer än 10 sekunder tills följande indikering visas på displayen.
 2s 5s 10s	**Pil med tidsangivelse:** Det dröjer den angivna tiden tills följande indikering visas på displayen.

4.2 Menyer

Skåpets funktioner är indelade i olika menyer.

Meny	Beskrivning
Huvudmeny	När du slår på skåpet kommer du automatiskt till huvudmenyn. Härifrån kan du navigera till skåpfunktioner och till undermenyn.
Undermeny	Undermenyn innehåller ytterligare funktioner för att konfigurera skåpet.

4.2.1 Huvudmeny

I huvudmenyn kan du aktivera/inaktivera följande funktioner:

LED	Beskrivning
 *	SuperCool*
	Temperatur 2 °C
	Temperatur 4 °C
	Temperatur 6 °C
	Temperatur 8 °C

Detta betyder LED-dioderna i huvudmenyn

4.2.1 Öppna huvudmeny

När du slår på skåpet kommer du automatiskt till huvudmenyn.

När du befinner dig i undermenyn och vill växla till huvudmenyn:
▶ Genomför åtgärdssteg (se 4.2.2 Lämna undermeny) .

4.2.1 Navigera i huvudmenyn

När du navigerar i huvudmenyn följer LED 1 igen efter LED 5.



Fig. 20

▶ Tryck lätt upprepade gånger på pekknappen tills den önskade funktionens LED lyser.
▷ Funktion är aktiverad.

4.2.1 Displayens viloläge

När du inte trycker på pekknappen i huvudmenyn under 10 sekunder växlar displayen till viloläge. Viloläget förhindrar att du ändrar temperaturen genom oavsiktlig tryckning på pekknappen.

Avsluta viloläge:

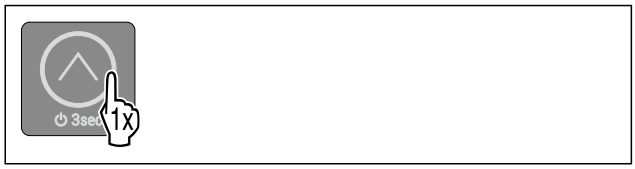

Fig. 21

▶ Tryck lätt på pekknappen.
▷ Bekräftelsesignal ljuder.
▷ Inställd temperatur blinkar en gång.
▷ Viloläge är avslutat.

4.2.2 Undermeny

I undermenyn kan du aktivera/inaktivera följande funktioner:

LED	Beskrivning	Position LED
✳	Inmatningsspärr	LED 1
2 °C	SabbathMode	LED 2
4 °C	Återställa till fabriksinställningar	LED 3

Detta betyder LED-dioderna i undermenyn

4.2.2 Öppna undermeny

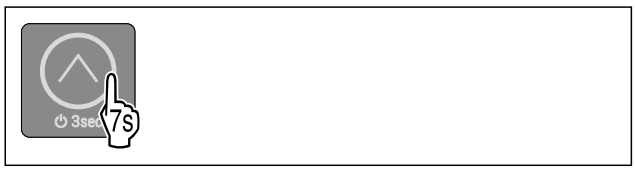

Fig. 22

▶ Genomför åtgärdssteg enligt bild, tills en dubbel bekräftelsesignal ljuder efter 7 sekunder.
▷ LED-dioder 1-5 lyser: Du befinner dig i undermenyn.
▷ När du inte utför någon åtgärd på displayen under 5 sekunder hoppar indikeringen tillbaka till huvudmenyn.

4.2.2 Lämna undermeny



Fig. 23

▶ Genomför åtgärdssteg enligt bild.

-eller-

▶ Tryck inte på pekknappen under 5 sekunder.

▷ Du befinner dig i huvudmenyn.

4.2.2 Navigera i undermenyn

När du navigerar i undermenyn följer efter LED-dioden för den senaste funktionen i undermenyn åter LED 1.

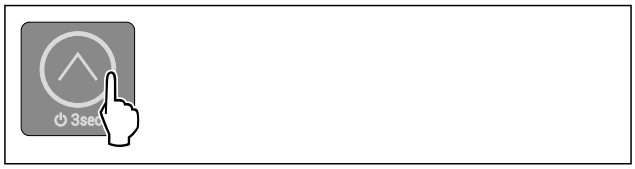

Fig. 24

▶ Tryck lätt upprepade gånger på pekknappen tills den önskade funktionens LED lyser.
▷ Efter 5 sekunder utan interaktion aktiveras vald funktion automatiskt.

5 Idrifttagande

5.1 Slå på skåpet (första påslagningen)

Säkerställ att följande förutsättningar är uppfyllda:

❑ Skåp har ställts upp och anslutits i enlighet med monteringsanvisning.
❑ Alla tejpremsor, klister- och skyddsfolier samt transportsäkringar i och på skåpet är borttagna.
❑ Alla reklamblad har tagits ut ur utdragslådorna.
❑ Displayens funktionssätt är känt. (se 4 Displayens funktionssätt)

Slå på skåpet:

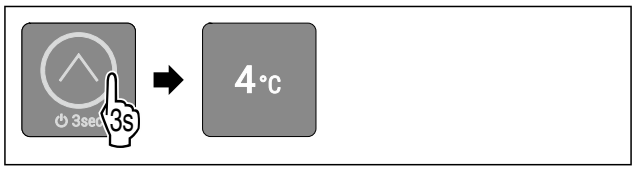

Fig. 25

▶ Tryck lätt på pekknapp enligt bild under 3 sekunder, tills bekräftelsesignal ljuder.
▷ Skåpet är påslaget.
▷ Innerbelysning är aktiverad.
▷ Skåp kyler till fabriksinställd måltemperatur.

Skåp startar i demoläget:
När skåpet startar i demoläget:
▶ Inaktivera demoläge. (se Inaktivera demoläge)

Display växlar till viloläget:
När displayen växlar till viloläget:
▶ Tryck lätt på pekknapp. (se 4.2.1 Displayens viloläge)

Märk
Tillverkaren rekommenderar:
▶ Lägga in livsmedel: Vänta cirka 6 timmar tills inställd temperatur är uppnådd.
▶ Lägg in **frysvaror** i -18 °C eller kallare.*
▶ Följ förvaringssanvisningarna. (se 6.1 Anvisningar om förvaring)

Märk
Du beställer tillbehör i Liebherr-Hausgeräte-shoppen på go.liebherr.com/47wtc4.

6 Lagring

6.1 Anvisningar om förvaring

VARNING
Brandrisk på grund av elektriska enheter!
Elektriska enheter som används i skåpet livsmedelsområde kan orsaka brand.
▶ Använd inga elektriska enheter i skåpets livsmedelsområde om de inte rekommenderats av tillverkaren.

Märk
Energiförbrukningen ökar och kyleffekten minskar om ventilationen är otillräcklig.
▶ Håll alltid ventilationsöppningarna fria.

Följ följande förvaringsspecifikationer:
- I frysen: Livsmedlen ska vara väl förpackade.*
- Livsmedel som lätt tar upp eller ger ifrån sig lukt och smak ska förvaras i slutna behållare eller täckas över.
- Vätska ska förvaras i stängda behållare.
- Förvara livsmedlen med lite mellanrum för att luften ska kunna cirkulera.
- Förvara livsmedel i enlighet med instruktionerna på förpackningen.
- Observera alltid utgångsdatumet som anges på förpackningen.

Märk
Om dessa anvisningar inte följs, kan livsmedlen fördärvas.

6.2 Kyldel

Luftcirkulationen i skåpet skapar olika temperaturzoner. Du hittar de olika temperaturzonerna i översikten över skåpet och utrustningen. (se 2.2 Apparat- och utrustningsöversikt)

6.2.1 Placera livsmedlen

▶ Övre område och dörr: Förvara smör, ost, konserverad mat och tuber.

6.3 4-stjärnigt frysfack*

Vid -18 °C har ett torrt, frostigt förvaringsklimat etablerats. Frostiga förvaringsförhållanden är lämpliga för förvaring av djupfrysta livsmedel och frysvaror i flera månader, för produktion av isbitar eller för att frysa in färska livsmedel.

Lufttemperaturen i frysfacket, uppmätt med en termometer eller annan mätenhet, kan variera. Temperaturvariationerna är större i det halvfulla eller tomma frysfacket och det är möjligt att uppnå varmare temperaturer än -18 °C.

6.3.1 Frysa in livsmedel

Du kan frysa upp till så många färska livsmedel inom 24 timmar som framgår från typskylten (se 11.5 Typskylt) under ”frysförmåga ... kg/24 h”.

För att säkerställa att maten snabbt fryser till kärnan måste följande mängder per förpackning observeras:
- Frukt och grönsaker upp till 1 kg
- Kött upp till 2,5 kg

Placera livsmedlen

AKTA
Skaderisk av glasskärvor!
Flaskor och burkar med drycker kan explodera vid infrysning. Detta gäller särskilt för drycker med kolsyra.
▶ Frys inte in flaskor och burkar med drycker!

▶ Lägg förpackade livsmedel mitt i frysfacket.

Tina livsmedlen

VARNING
Risk för matförgiftning!
▶ Frys inte in upptinade livsmedel igen.
▶ Tillaga upptinade livsmedel så snart som möjligt.

Du kan tina livsmedel på flera sätt:
- i kyldelen
- i mikrovågsugnen
- i bakugnen/varmluftsugnen
- vid rumstemperatur

▶ Ta bara ut så många matvaror som behövs.

6.4 Förvaringstider

De angivna förvaringstiderna är riktvärden.

För livsmedel med angiven sista förbrukningsdag gäller alltid på förpackningen angiven datum.

6.4.1 Kyldel

Det bäst-före-datum som anges på förpackningen gäller.

6.4.2 Frysfack*

Riktvärden för förvaringstiden för olika livsmedel		
Glass	vid -18 °C	2 till 6 månader
Korv, skinka	vid -18 °C	2 till 3 månader
Bröd, bakverk	vid -18 °C	2 till 6 månader
Vilt, griskött	vid -18 °C	6 till 9 månader
Fisk, fet	vid -18 °C	2 till 6 månader
Fisk, mager	vid -18 °C	6 till 8 månader
Ost	vid -18 °C	2 till 6 månader
Fågel, nötkött	vid -18 °C	6 till 12 månader
Grönsaker, frukt	vid -18 °C	6 till 12 månader

7 Spara energi

- Sörj alltid för en god ventilation. Täck inte över ventilationsöppningarna resp. -gallren.
- Ställ inte upp skåpet i områden med direkt solinstrålning, intill värmeelement eller liknande.
- Energiförbrukningen kan öka något om skåpet ställs upp direkt intill en ugn. Förbrukningen avgörs av hur länge och hur ofta ugnen används.
- Energiförbrukningen beror på uppställningsförhållandena, till exempel omgivningstemperaturen . Vid en varmare omgivningstemperatur kan energiförbrukningen öka.
- Öppna skåpsdörren så kort tid som möjligt.
- Ju lägre temperaturen ställs in, desto högre blir energiförbrukningen.

- Sortera livsmedlen: home.liebherr.com/food.
- Förvara alla livsmedel väl förpackade och täckta. Rimfrostbildning undviks.
- Ta endast ut livsmedlen så länge som är nödvändigt för att de inte ska värmas upp för mycket.
- Varma matvaror ska svalna av till rumstemperatur innan man lägger in dem.
- Tina upp djupfrysta livsmedel i kylskåpet.*
- Om det finns en tjock frostbeläggning i frysen: Avfrosta frysen.*
- Töm och stäng av kyldelen vid längre semesterperioder.

Dammavlagringar höjer energiförbrukningen:

- Damma av kompressorn med kondensorn – metallgaller på skåpets baksida – en gång per år

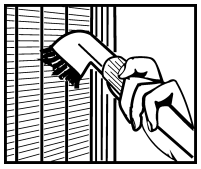

8 Användning

8.1 Drift- och indikeringselement

Displayen möjliggör en snabb överblick över skåpets aktuella tillstånd, temperaturinställningen, läget för funktioner och meddelanden.

Skåpet styrs med pekknappen.

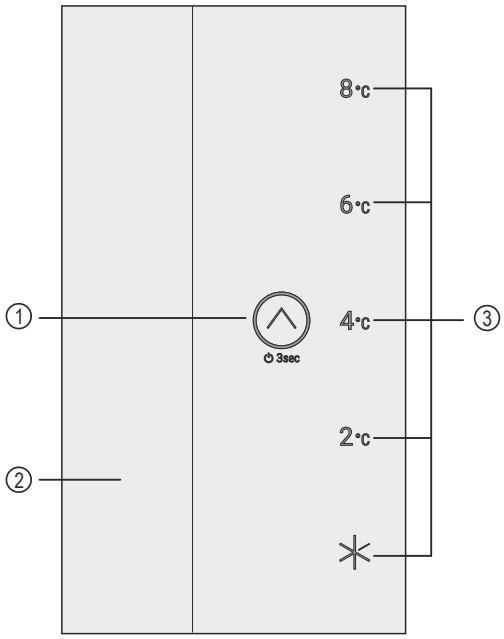

Fig. 26 Exempelbild: Display

(1) Pekknapp (manöverelement)
(2) Innerbelysning
(3) Temperaturindikering/statusindikering

8.1.1 Temperaturindikering/statusindikering

Temperaturindikeringen/statusindikeringen består av fem LED-dioder:

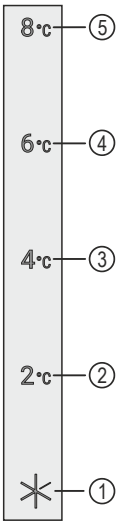

Fig. 27 Exempelbild

(1) LED 1
(2) LED 2
(3) LED 3
(4) LED 4
(5) LED 5

LED-dioderna visar temperaturinställningar i huvudmenyn (se 4.2.1 Huvudmeny) och funktioner i undermenyn (se 4.2.2 Undermeny) .

8.1.2 LED-funktionssätt

Du identifierar skåpets tillstånd med LED-dioderna som lyser eller blinkar:

LED-funktionssätt (exempelbild)	Beskrivning
	**LED lyser inte:** LED är inte vald. Funktion är inte aktiv.
	**LED lyser:** LED är vald eller funktion är aktiv.
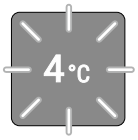	**Flera LED-dioder blinkar samtidigt:** Fel har inträffat. (se 8.3 Meddelanden)

LED-funktionssätt

8.1.3 Akustiska signaler

En akustisk signal ljuder i följande fall:

Akustisk signal	Beskrivning
Bekräftelsesignal	Ljuder när du trycker lätt på pekknappen.
Larmsignal	Ljuder när ett fel inträffar. (se 8.3 Meddelanden)
Felsignal	Ljuder när du trycker lätt på pekknappen, men interaktionen inte är möjlig.

8.2 Skåpets funktioner

8.2.1 Anvisningar angående skåpets funktioner

Skåpets funktioner ställs in på fabriken så att skåpet fungerar som det ska.

* beroende på modell och utrustning

Innan du förändrar, aktiverar eller inaktiverar skåpfunktioner ska du säkerställa att följande förutsättningar är uppfyllda:

- ❑ Du har läst och förstått beskrivningarna av hur displayen fungerar. (se 4 Displayens funktionssätt)
- ❑ Du har blivit bekant med skåpets drift- och indikeringselement. (se 8.1 Drift- och indikeringselement)

Starta och stänga av skåpet

Med den här funktionen startar du och stänger av hela skåpet.

Stäng av skåp

Inställningar som du har gjort tidigare sparas när du stänger av skåpet.

Säkerställ att följande förutsättningar är uppfyllda:

- ❑ Instruktionerna (se 12 Ta skåpet ur drift) har utförts.
- ❑ Du befinner dig i huvudmenyn. (se 4.2.2 Lämna undermeny)



Fig. 28

▶ Genomför åtgärdssteg enligt bild, tills bekräftelsesignal ljuder.
▷ Displayens LED-dioder lyser inte längre.
▷ Innerbelysning är inaktiverad.
▷ Skåp är avstängt.

Slå på skåpet

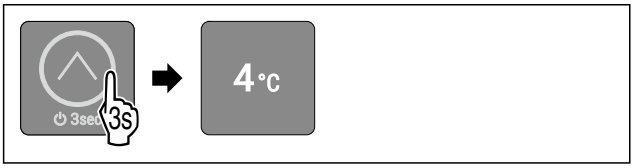

Fig. 32 Exempelbild: För skåp utan SmartModule

▶ Genomför åtgärdssteg enligt bild, tills bekräftelsesignal ljuder.
▷ Skåpet är påslaget.
▷ Innerbelysning är aktiverad.
▷ Vid första påslagningen: Skåpet kyler till fabriksinställd måltemperatur.
▷ När skåp redan var påslaget tidigare: Skåpet kyler till tidigare inställd måltemperatur.

Temperatur

Med den här funktionen ställer du in temperaturen.

Temperaturen beror på följande faktorer:

- Hur ofta dörren öppnas
- Hur länge dörren är öppen
- Uppställningsplatsens rumstemperatur
- Livsmedlens typ, temperatur och mängd

Rekommenderad inställning: 4 °C

Ställa in temperatur

Funktionen befinner sig i huvudmenyn på positionerna för LED-dioderna 2-5.

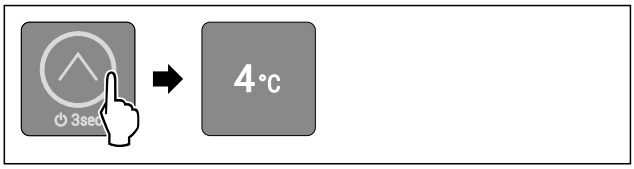

Fig. 34 Exempelbild

▶ Tryck lätt upprepade gånger på pekknapp enligt bild, tills önskad temperatur lyser.
▷ Temperatur är inställd.
▷ Skåp kyler till inställd måltemperatur.

SuperCool*

Med denna funktion aktiverar eller inaktiverar du SuperCool. När du aktiverar SuperCool ökar skåpets kyleffekt. Då uppnår du lägre kyltemperaturer. Aktivera SuperCool när du snabbt vill kyla stora mängder livsmedel.

När du aktiverar SuperCool blir även temperaturen i ****-frysfacket lägre. Aktivera SuperCool när du vill frysa in livsmedel i ****-frysfacket.*

Aktivera SuperCool

Funktionen befinner sig i huvudmenyn på positionen för LED 1.

Tidpunkt för funktionens aktivering:

- Om du vill förvara färska livsmedel i kylskåpet: Aktivera funktionen när livsmedlet läggs in.
- Om du vill förvara färska livsmedel i ****-frysfacket: Aktivera funktionen när livsmedlet läggs in.*

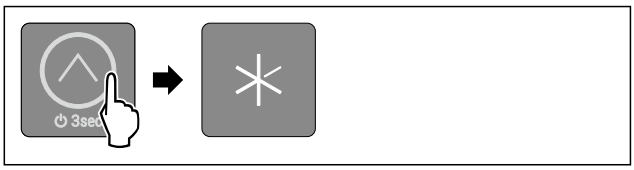

Fig. 35

▶ Tryck lätt upprepade gånger på pekknapp enligt bild, tills LED 1 lyser.
▷ LED 1 lyser: SuperCool är aktiverat.
▷ Skåp kyler till måltemperatur.

Inaktivera SuperCool

För skåp med ****-frysfack: SuperCool inaktiveras automatiskt efter 56 till 72 timmar.*

För skåp utan ****-frysfack: SuperCool inaktiveras automatiskt efter 18 timmar.*

Du kan dock även inaktivera SuperCool manuellt när som helst genom att ställa in en temperatur:

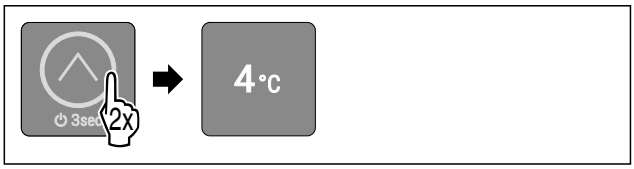

Fig. 36 Exempelbild

▶ Tryck lätt upprepade gånger på pekknapp enligt bild, tills önskad temperatur lyser.
▷ Temperatur är inställd och SuperCool är inaktiverad.
▷ Skåp arbetar vidare i normaldrift.
▷ Skåp kyler till inställd måltemperatur.

SabbathMode

Med denna funktion aktiverar eller inaktiverar du SabbathMode. När du aktiverar den här funktionen stängs en del elektroniska funktioner av. Det gör att ditt skåp uppfyller de religiösa kraven på judiska helgdagar som till exempel sabbat och motsvarar STAR-K Kosher-certifieringen.

Skåpets tillstånd när SabbathMode är aktivt
LED-dioder 1-5 lyser.
Alla funktioner på displayen utom **funktion Inaktivera SabbathMode** är spärrade.
Aktiva funktioner förblir aktiva.
Innerbelysningen är inaktiverad.
Meddelanden visas inte.
Det finns inget dörrlarm.
Efter ett strömavbrott återgår skåpet till SabbathMode.

Skåpets tillstånd

Märk
Detta skåp är certifierat av institutet "Institute for Science and Halacha". (www.machonhalacha.co.il)

En lista med STAR-K-certifierade apparater hittar du på www.star-k.org/appliances.

Aktivera SabbathMode

VARNING
Förgiftningsrisk på grund av fördärvade livsmedel!
Om du har aktiverat SabbathMode och ett strömavbrott uppstår visas inget meddelande i statusindikeringen om strömavbrottet. När strömavbrottet har upphört, arbetar skåpet vidare i SabbathMode. Livsmedel kan fördärvas på grund av strömavbrottet och det kan vara förenligt med livsmedelsförgiftning att förtära dessa.
Efter ett strömavbrott:
▶ Ät inte livsmedel som har varit frusna och tinats upp.

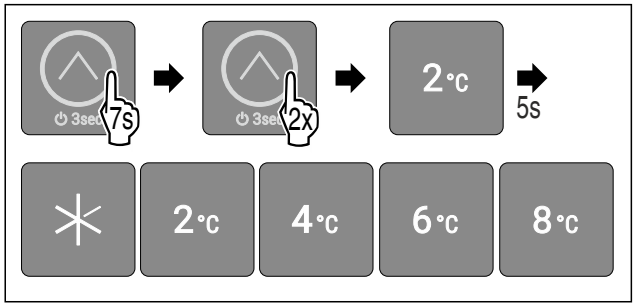

Fig. 37

▶ Genomför åtgärdssteg enligt bild.
▷ LED 2 lyser.
▷ Efter 5 sekunder utan interaktion är SabbathMode aktiverat. LED-dioder 1-5 lyser.

Inaktivera SabbathMode

SabbathMode inaktiveras automatiskt efter 80 timmar. Du kan dock välja att inaktivera SabbathMode manuellt när som helst:

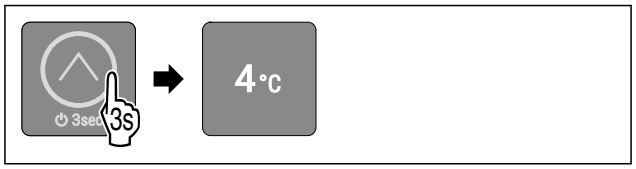

Fig. 38 Exempelbild allt efter tidigare inställd temperatur

▶ Genomför åtgärdssteg enligt bild, tills bekräftelsesignal ljuder.
▷ SabbathMode är inaktiverat.
▷ Innerbelysning är aktiverad.
▷ Skåp arbetar vidare i normaldrift. LED för den tidigare inställda temperaturen lyser.
▷ Du befinner dig i huvudmenyn.

Inmatningsspärr

Med denna funktion aktiverar eller inaktiverar du inmatningsspärren. Inmatningsspärren förhindrar att skåpet manövreras oavsiktligt, till exempel av barn.

Användning:
- Undvik oavsiktlig ändring av funktioner.
- Undvik oavsiktlig avstängning av skåpet.
- Undvik oavsiktlig temperaturinställning.

Aktivera inmatningsspärr

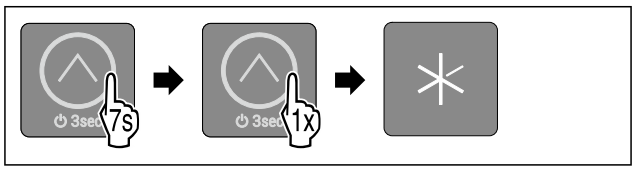

Fig. 39

▶ Genomför åtgärdssteg enligt bild.
▷ LED 1 lyser.
▷ Efter 5 sekunder utan interaktion är inmatningsspärren aktiverad.

Inaktivera inmatningsspärr

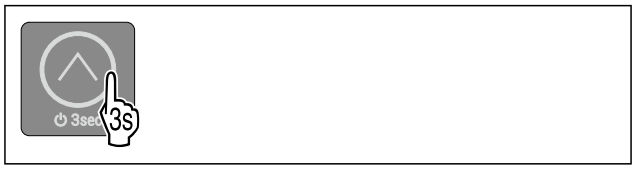

Fig. 40

▶ Genomför åtgärdssteg enligt bild, tills bekräftelsesignal ljuder.
▷ Inmatningsspärr är inaktiverad.
▷ Du befinner dig i huvudmenyn.

Demoläge

Demoläget är en speciell funktion för återförsäljare som vill visa skåpets funktioner. När du aktiverar demoläget är alla kyltekniska funktioner inaktiverade och du kan inte öppna undermenyn.

När du aktiverar demoläget och sedan inaktiverar det igen återställs skåpet till fabriksinställningarna. (se Återställa till fabriksinställningar)

Aktivera demoläge

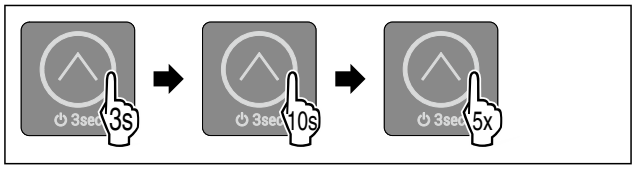

Fig. 41

▶ Tryck lätt på pekknapp enligt bild under 3 sekunder, tills bekräftelsesignal ljuder.
▷ Skåp är avstängt.
▶ Tryck lätt på pekknapp enligt bild under 10 sekunder, tills bekräftelsesignal ljuder efter 10 sekunder.
▶ Tryck lätt på pekknappen fem gånger.
▷ Alla temperatur-LED-dioder tänds kort två gånger: Demoläge är aktiverat.
▷ Skåp är avstängt.
▶ Slå på skåp. (se Slå på skåpet)
▷ Skåp befinner sig i demoläget.

Inaktivera demoläge

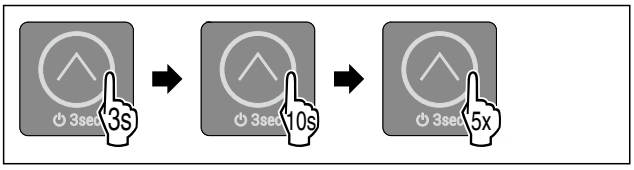

Fig. 42

▶ Tryck lätt på pekknapp enligt bild under 3 sekunder, tills bekräftelsesignal ljuder.
▷ Skåp är avstängt.
▶ Tryck lätt på pekknapp enligt bild under 10 sekunder, tills bekräftelsesignal ljuder efter 10 sekunder.
▶ Tryck lätt på pekknappen fem gånger.
▷ Alla temperatur-LED-dioder tänds kort fyra gånger: Demoläge är inaktiverat.
▷ Skåp är avstängt.
▶ Slå på skåp. (se Slå på skåpet)

Återställa till fabriksinställningar

Med den här funktionen återställer du alla inställningar till fabriksinställningar. Alla inställningar som du hittills har gjort (t.ex. inloggningsuppgifter) återställs till sin ursprungliga inställning.

Användning:

- Återställa skåp

Genomföra återställning

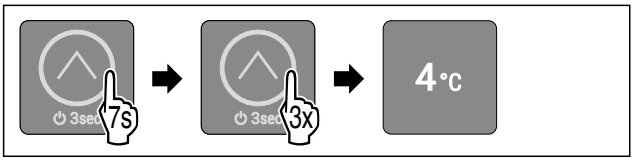

Fig. 43 Exempelbild

▶ Genomför åtgärdssteg enligt bild.
▷ LED 3 lyser.
▷ Efter 5 sekunder utan interaktion återställs skåpet.
▷ Skåpet är avstängt.
▶ Slå på skåpet. (se 5.1 Slå på skåpet (första påslagningen))
▷ Inloggningsuppgifter har återställts.

8.3 Meddelanden

Meddelanden indikeras akustiskt genom en larmsignal och visas optiskt genom blinkande LED-dioder på displayen. Olika LED-dioder blinkar allt efter meddelandetyp.

Meddelandena som följer här kan du avsluta själv. Vid alla andra meddelanden måste du kontakta kundservice. (se 11.4 Kundtjänst)

Meddelande	Orsak	Avsluta meddelandet
Larmet ljuder med stigande volym. Innerbelysningen pulserar. **Dörrlarm**	Meddelandet visas när dörren är öppen längre än 60 sekunder.	Genomför åtgärdssteg (se Dörrlarm) .

Överblick över meddelanden

8.3.1 Avsluta meddelanden

Dörrlarm

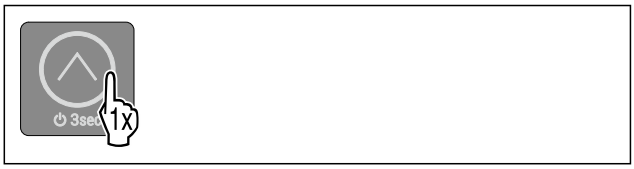

Fig. 44

▶ Avsluta larm: Genomför åtgärdssteg enligt bild.
-eller-
▶ Stäng dörr.

▷ Larm är avslutat.
▷ När du inte stänger dörren: Meddelandet återkommer efter 3 minuter.

9 Utrustning

9.1 4-stjärnigt frysfack*

9.1.1 Öppna 4-stjärnigt frysfack

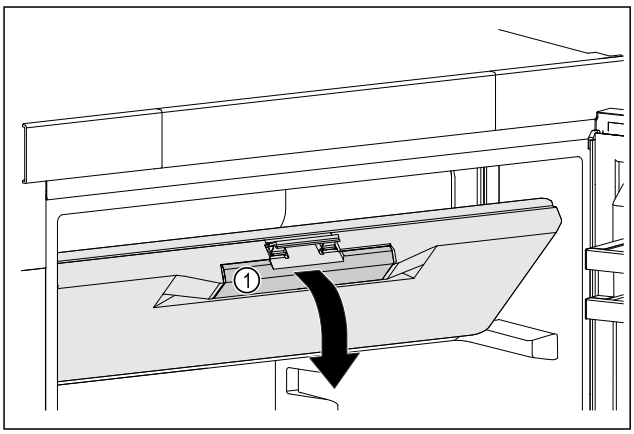

Fig. 45

▶ Ta i frysfacksdörren på det nedsänkta handtaget *Fig. 45 (1)*.
▶ Dra ut frysfacksdörren framåt nedtill.
▷ Frysfacksdörren är öppen.

9.1.2 Stänga 4-stjärnigt frysfack

▶ Stäng frysfacksdörren.
▶ Tryck framtill på frysfacksdörren tills den hakar i.
▷ Frysfacksdörren är stängd.

9.2 Dörrfack

Dörrfack lämpar sig för förvaring av drycker och livsmedel. Dörrfack kan flyttas för individuell användning och kan tas isär vid rengöring. Liebherr rekommenderar dock att använda dörrfack i leveranspositionen från fabrik i dörren.

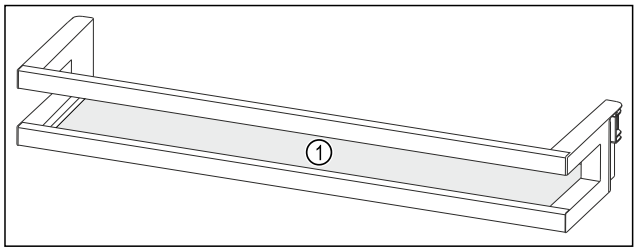

Fig. 46 Exempelbild dörrfack
(1) Hylla

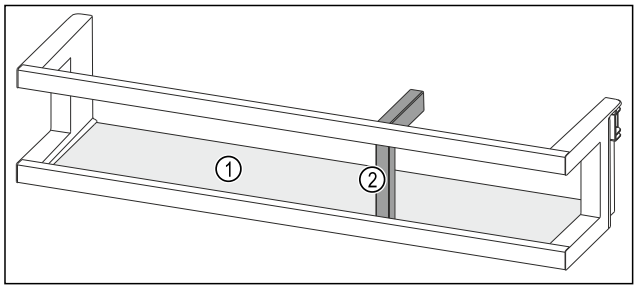

Fig. 47 Exempelbild dörrfack med flaskhållare
(1) Hylla **(2)** Flaskhållare

Följande tabell visar exempel på vad som kan lagras i respektive dörrfack.

Dörrfack	Livsmedel
Dörrfack (se Fig. 46)	Smör, ost, konserver, tuber
Dörrfack med flaskhållare (se Fig. 47)	Flaskor Med den förskjutbara flaskhållaren säkras flaskorna i dörrfacket.

9.2.1 Ta ut dörrfack

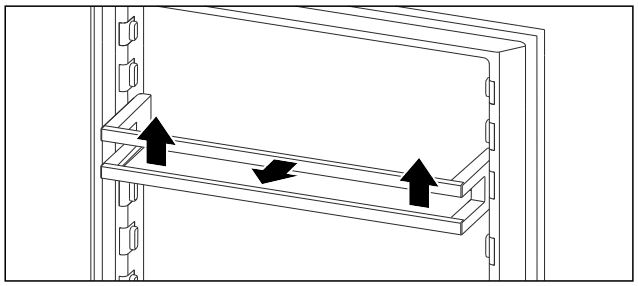

Fig. 48 Exempelbild
▶ Skjut dörrfacket uppåt.
▶ Dra ut dörrfacket framåt.

9.2.2 Sätta in dörrfack

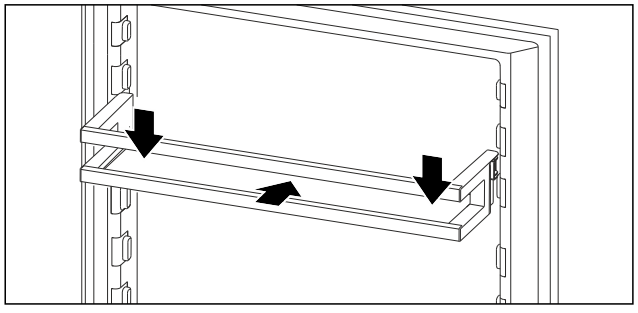

Fig. 49 Exempelbild
▶ Skjut in dörrfacket.
▶ Tryck dörrfacket nedåt.

9.3 Utdragslådor

Du kan ta ut utdragslådor för rengöring.

Borttagning och insättning av utdragslådor skiljer sig åt beroende på utdragssystem. Skåpet kan innehålla olika utdragssystem.

Märk
Energiförbrukningen ökar och kyleffekten minskar om luftväxlingen är otillräcklig.
▶ Fläktventilationsspringorna på bakväggen i skåpet ska alltid hållas fria.

9.3.1 Utdragslåda på skåpets botten eller glashylla

Utdragslådan körs direkt på skåpets botten eller på en glashylla. Det finns inga skenor.

Ta ut utdragslåda

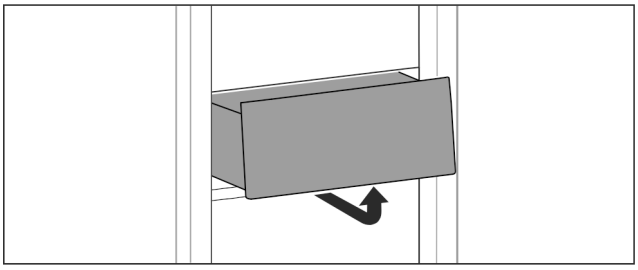

Fig. 50
▶ Ta ut utdragslåda enligt bilden.

Sätta in utdragslåda

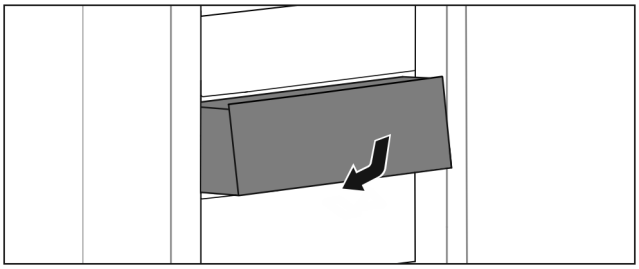

Fig. 51
▶ Sätt in utdragslåda enligt bilden.

Facklocket ger en varaktig luftfuktighet.

Facklocket finns direkt på utdragslådan och kan vara förtäckt av hyllor eller ytterligare utdragslådor.

9.5 Smörfack

9.5.1 Öppna/stäng smörfack

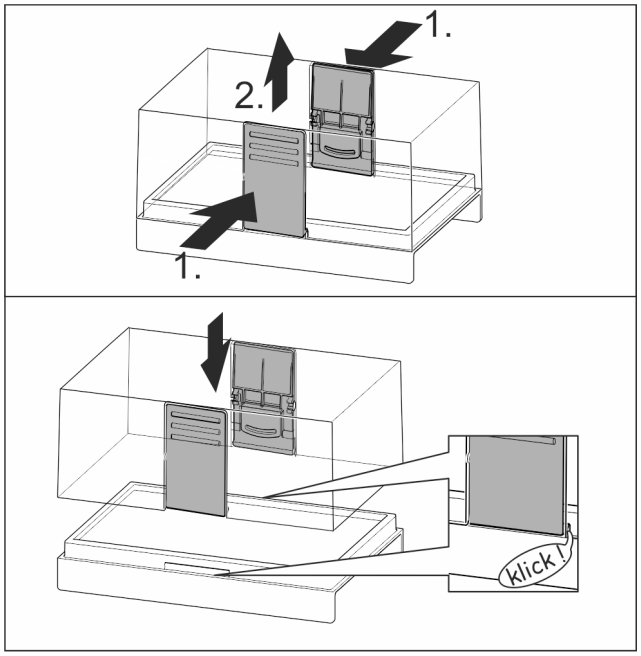

Fig. 52

9.5.2 Isärtagning av smörfack

Smörfacket kan tas isär för rengöring.

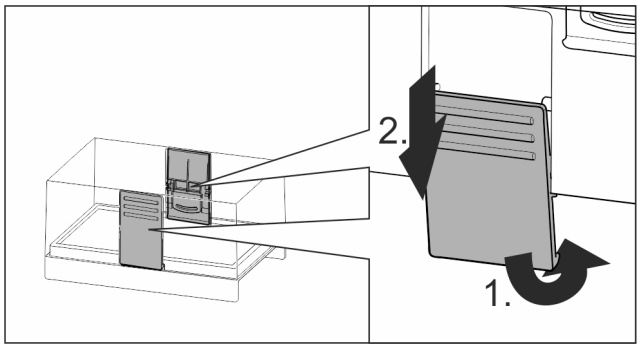

Fig. 53

▶ Ta isär smörfacket.

9.6 Ägghylla*

Ägghyllan är utdragbar och vändbar. Man kan använda de två delarna på ägghyllan för att skilja ägg med olika inköpsdatum från varandra.

9.6.1 Använda ägghyllan

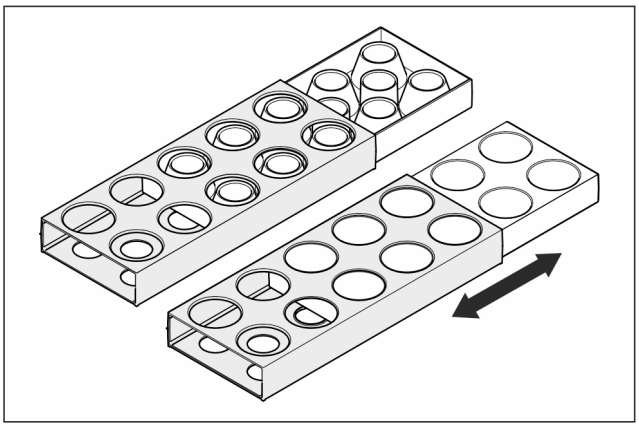

Fig. 54

▶ Översidan: Förvara kycklingägg.
▶ Undersidan: Förvara vaktelägg.

9.7 Flaskhållare

9.7.1 Använda flaskhållare

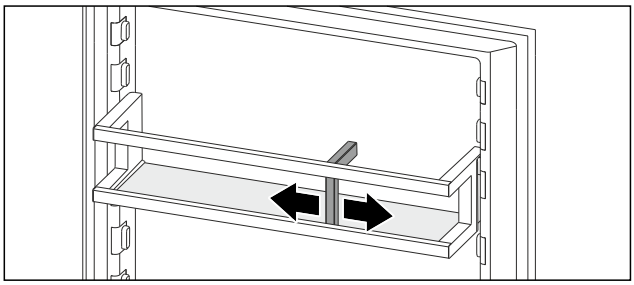

Fig. 55

▶ Skjut flaskhållaren på flaskorna.
▷ Flaskorna välter inte.

10 Underhåll

10.1 Ta isär dörrfack

Du kan ta isär några av dörrfacken om du vill rengöra dörrfacken eller om du vill montera eller demontera reservdelar.

10.1.1 Ta isär dörrfack

Säkerställ att följande förutsättningar är uppfyllda:

❑ Dörrfack har tagits ut. (se 9.2.1 Ta ut dörrfack)

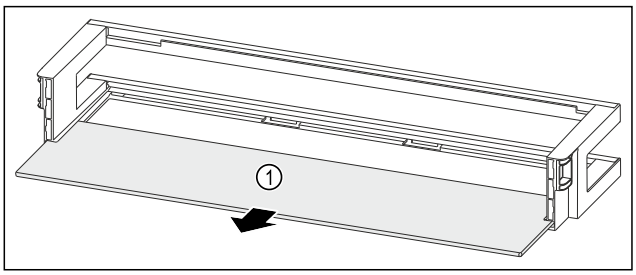

Fig. 56 Dörrfack med hylla

▶ Ta ut hyllan *Fig. 56 (1)*.

10.1.2 Ta isär dörrfack med flaskhållare

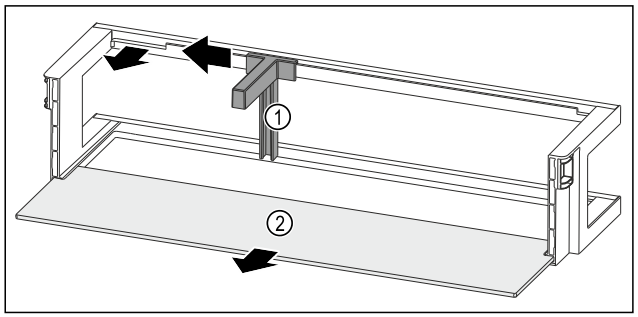

Fig. 57 Dörrfack med flaskhållare och hylla

- ▶ Skjut flaskhållaren *Fig. 57 (1)* åt sidan ända till ursparingen.
- ▶ Ta ut flaskhållaren *Fig. 57 (1)*.
- ▶ Ta ut hyllan *Fig. 57 (2)*.

10.2 Sätta ihop dörrfack

10.2.1 Sätta ihop dörrfack

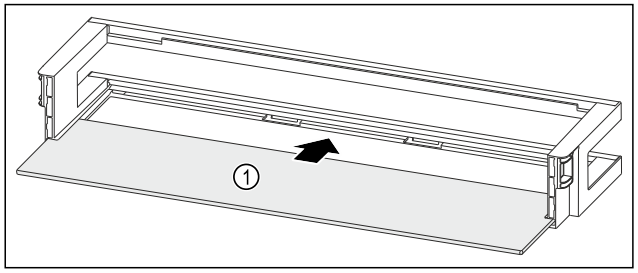

Fig. 58 Dörrfack med hylla

- ▶ Skjut in hyllan *Fig. 58 (1)* i ursparingarna på sidan.

10.2.2 Sätta ihop dörrfack med flaskhållare

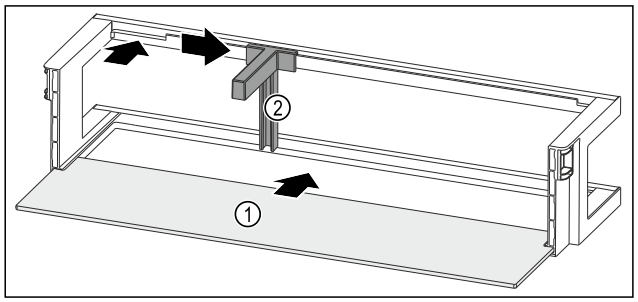

Fig. 59 Dörrfack med hylla

- ▶ Skjut in hyllan *Fig. 59 (1)* i urspariningarna på sidan.
- ▶ Sätt in flaskhållaren *Fig. 59 (2)* i ursparingen.
- ▶ Skjut flaskhållaren *Fig. 59 (2)* åt sidan till önskad position.

10.3 Demontera/montera utdragssystem

10.3.1 Anvisningar för demontering

Vissa utdragssystem kan tas isär för rengöring. Skåpet kan innehålla olika utdragssystem.

Följande utdragssystem kan tas isär/kan inte tas isär:

Utdragssystem	Kan tas isär/ kan inte tas isär
Utdragslåda på skåpets botten eller glashylla	Kan inte tas isär

10.4 Avfrosta skåpet

VARNING
Felaktig avfrostning av skåpet!
Personskador och materiella skador.

- ▶ Använd inga mekaniska anordningar eller övriga medel för att påskynda avfrostningen än vad som rekommenderas av tillverkaren.
- ▶ Använd inga elektriska värme- eller ångtvättar, öppen eld eller avisningsspray vid avfrostningen.
- ▶ Avlägsna inte is med vassa föremål

Avfrostningen sker automatiskt. Smältvattnet leds genom avloppsöppningen och avdunstar.

Vattendroppar eller ett tunt lager frost eller is på den bakre väggen är funktionsrelaterat och helt normalt. Inget av detta behöver tas bort.

På grund av den energioptimerade regleringen av skåpet kan ett lager av frost eller is bildas under tiden.

- ▶ Rengör avrinningshålet regelbundet. (se 10.6 Rengör skåpet)

10.5 Avfrosta frysfacket manuellt*

Ett lager av frost eller is bildas efter en längre tids användning.

Följande faktorer påskyndar bildandet av frost eller is:

- Om skåpet öppnas ofta.
- Om varma livsmedel läggs in.

- ▶ Stäng av skåpet.
- ▶ Dra ur nätkontakten ur uttaget eller bryt säkringen.
- ▶ Ta ut frysvarorna, slå in i tidningspapper eller tyg och förvara kallt.

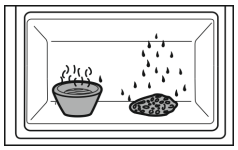

- ▶ Ställ en kastrull med varmt, ej kokande, vatten i frysfacket.
- ▷ Avfrostningen går då snabbare.
- ▶ Låt luckan till facket och kylskåpsdörren stå öppna under avfrostningen.
- ▶ Ta bort isen som lossnar.
- ▶ Sug upp smältvatten flera gånger med en svamp eller trasa.
- ▶ Rengör skåpet. (se 10.6 Rengör skåpet)

10.6 Rengör skåpet

10.6.1 Förberedelser

VARNING
Risk för elektrisk stöt!

- ▶ Dra ut stickkontakten från kylskåpet eller bryt strömmatningen.

VARNING
Brandfara!

- ▶ Se till att inte skada köldkretsen.

- ▶ Töm skåpet.
- ▶ Dra ut nätkontakten.

10.6.2 Rengöra höljet

OBSERVERA
Felaktig rengöring!
Skador på skåpet.
▶ Använd endast mjuka rengöringsdukar och pH-neutralt allrengöringsmedel.
▶ Använd inte repande eller skurande svampar eller stålull.
▶ Använd inga vassa, slipande rengöringsmedel som innehåller sand, klor eller syra.

VARNING
Risk för skador av het ånga!
Het ånga kan orsaka brännskador och skada ytorna.
▶ Använd inte ångtvätt!

▶ Torka av höljet med en mjuk och ren trasa. Vid hårt sittande smuts kan ljummet vatten med milt rengöringsmedel användas. Glasytor kan dessutom rengöras med glasputsmedel.

10.6.3 Rengör invändigt

OBSERVERA
Felaktig rengöring!
Skador på skåpet.
▶ Använd endast mjuka rengöringsdukar och pH-neutralt allrengöringsmedel.
▶ Använd inte repande eller skurande svampar eller stålull.
▶ Använd inga vassa, slipande rengöringsmedel som innehåller sand, klor eller syra.

▶ Plastytor: rengör för hand med en mjuk, ren duk, ljummet vatten och lite diskmedel.
▶ Metallytor: rengör för hand med en mjuk, ren duk, ljummet vatten och lite diskmedel.
▶ Avrinningshål: ta bort avlagringar med ett tunt hjälpmedel, t.ex. en bomullspinne.

10.6.4 Rengör utrustningen

OBSERVERA
Felaktig rengöring!
Skador på skåpet.
▶ Använd endast mjuka rengöringsdukar och pH-neutralt allrengöringsmedel.
▶ Använd inte repande eller skurande svampar eller stålull.
▶ Använd inga vassa, slipande rengöringsmedel som innehåller sand, klor eller syra.

Rengör med en mjuk, ren duk, ljummet vatten och lite diskmedel:

- Delbar hylla*
- Låda

Rengöring i diskmaskinen upp till 60 °C:

- Dörrfack
- Flaskhållare
- Fästdel delbar hylla*
- Ägghylla*
- Smörfack

▶ Ta isär utrustning: se aktuellt kapitel.
▶ Rengör utrustning.

10.6.5 Efter rengöringen

▶ Torka skåp och utrustningsdelar.
▶ Anslut skåpet igen och slå till det.
När temperaturen är tillräckligt kall:
▶ Lägg in livsmedel.
▶ Upprepa rengöringen regelbundet.

11 Kundhjälp

11.1 Tekniska data

Temperaturområde	
Kylning	Om skåpet har en display med temperaturindikering 2 °C, 4 °C, 6 °C, 8 °C är temperaturområdet: 2 °C till 8 °C. Om skåpet har en display med temperaturindikering 3 °C, 5 °C, 7 °C, 9 °C är temperaturområdet: 3 °C till 9 °C.

Maximal frysmängd / 24 timmar	
Frysfack*	Se typskylten under ”Infrysningskapacitet .../ 24 h” *

Belysning	
Energieffektivitetsklass [1]	Ljuskälla
Denna produkt innehåller en eller flera ljuskällor med energiklass G.	LED

[1] *Skåpet kan innehålla ljuskällor med olika energieffektivitetsklasser. Den lägsta energieffektivitetsklassen har angetts.*

11.2 Driftsljud

Skåpet avger olika ljud under drift.

- Vid **låg kyleffekt** arbetar skåpet i energisparläge, men längre. Ljudnivån är **lägre**.
- Vid **kraftig kyleffekt** kyls livsmedel snabbare. Ljudet är **högre**.

Exempel:

- aktiverade funktioner (se 8.2 Skåpets funktioner)
- färskt inlagt livsmedel
- hög omgivningstemperatur
- öppen dörr under lång tid

Ljud	Möjlig orsak	Typ av ljud
Ett bubblande och skvalpande ljud	Köldmedium strömmar i kylkretsen.	normalt arbetsljud
Väsljud	Köldmedium sprutas in i kylkretsen.	normalt arbetsljud
Brumljud	Skåpet kyler. Ljudnivån beror på kyleffekten.	normalt arbetsljud
Klickljud	Komponenter slås på och stängs av.	normalt kopplingsljud
Skramlande och vinande ljud	Ventiler och klaffar är aktiva.	normalt kopplingsljud

Ljud	Möjlig orsak	Typ av ljud	Åtgärd
Vibration	Olämplig installation	Felljud	Rikta skåpet vågrätt med justerbara fötter.

Ljud	Möjlig orsak	Typ av ljud	Åtgärd
Skallrande ljud	Utrustning, föremål inne i skåpet	Felljud	Fixera utrustningsdelar. Lämna utrymme mellan föremålen.

11.3 Tekniska fel

Skåpet är konstruerat och tillverkat för funktionssäkerhet och lång livstid. Om ändå ett fel uppträder under användning, kontrollera om felet kan härledas till felaktigt handhavande. I detta fall får du själv stå för uppkomna kostnader, även under garantitiden.

Följande fel kan du själv avhjälpa.

11.3.1 Skåpets funktion

Fel	Orsak	Avhjälpande
Skåpet fungerar inte.	→ Skåpet är inte tillslaget.	▶ Slå på skåpet.
	→ Stickkontakten sitter inte ordentligt i uttaget.	▶ Kontrollera stickkontakten.
	→ Uttagets säkring har löst ut.	▶ Kontrollera säkringen.
	→ Strömavbrott	▶ Håll skåpet stängt. ▶ Skydda livsmedel: Lägg kylklampar ovanpå livsmedel eller använd en annan frys om strömavbrottet varar länge.*
	→ IEC-kontakten sitter inte korrekt i skåpet.	▶ Kontrollera IEC-kontakten.
Temperaturen är inte tillräckligt låg.	→ Skåpdörren är inte riktigt stängd.	▶ Stäng skåpdörren.
	→ Ventilationen är inte tillräcklig.	▶ Frigör ventilationsluftvägarna och rengör ventilationsgallret.
	→ Omgivningstemperaturen är för hög.	▶ Problemlösning: (se 1.8 Klimatklasser)
	→ Skåpet har öppnats för ofta eller för länge.	▶ Vänta och se om den nödvändiga temperaturen ställs in av sig självt. Om inte, kontakta kundtjänst. (se 11.4 Kundtjänst)
	→ Temperaturen är fel inställd.	▶ Ställ in en lägre temperatur och kontrollera den efter 24 timmar.
	→ Skåpet står för nära en värmekälla (spis, värmeelement o.s.v.).	▶ Ändra placeringen av skåpet eller värmekällan.
Skåpfunktionerna SabbathMode, EnergySaver, SuperFrost eller PartyMode kan inte aktiveras.	→ TruAdapt är aktivt. TruAdapt är en funktion som automatiskt optimerar driften av skåpet och alltid är aktiv i bakgrunden.	▶ Aktivera funktionerna på nytt efter 1-2 timmar.
Skåpet avger mer ljud än vanligt eller ljuden upphör inte.	→ Skåpet ökar tillfälligt sin kylkapacitet för att nyligen inlagda förvarade livsmedel snabbare ska nå den optimala förvaringstemperaturen. Höga ljud kan även orsakas av att dörren öppnas ofta. Därigenom kan driften avge hörbara ljud under en längre tid. Detta är normalt och tyder inte på någon felfunktion. Den extra kylningen stödjer den optimala lagringen av livsmedlen.	▶ Ingen åtgärd krävs. Skåpet arbetar korrekt.
Rimfrost på facken i frysdelen eller i frysutrymmet	→ Skåpdörren öppnades ofta eller stod öppen en längre tid. Därigenom kommer mer fuktig luft in i skåpet och kan lägga sig som rimfrost på facken. Den auto-	▶ Höj temperaturen i skåpet.

Fel	Orsak	Avhjälpande
	matiska avfrostningsfunktionen behöver i detta fall mer tid för att smälta rimfrosten. Detta påverkar inte lagringen av livsmedlen.	
Dörrtätningen är defekt eller bör bytas ut av andra skäl.	→ Dörrtätningen kan bytas ut. Den kan bytas utan andra hjälpverktyg.	▶ Kontakta kundtjänst. (se 11.4 Kundtjänst)
Skåpet är nedisat eller det bildas kondensvatten.	→ Dörrtätningen kan ha glidit ur spåret.	▶ Kontrollera att dörrtätningen sitter korrekt i spåret.

11.3.2 Utrustning

Fel	Orsak	Avhjälpande
Innerbelysningen lyser inte.	→ Skåpet är inte tillslaget.	▶ Slå på skåpet.
	→ Dörren har varit öppen längre än 15 minuter.	▶ Innerbelysningen stängs av automatiskt när dörren har varit öppen i cirka 15 minuter.
	→ LED-belysningen är defekt eller höljet är skadat.	▶ Kontakta kundtjänst. (se 11.4 Kundtjänst)
Frysfacket går inte att stänga.*	→ Spärren är låst när dörren är öppen.	▶ Använd handtaget igen.

11.4 Kundtjänst

Kontrollera först om du kan åtgärda felet på egen hand (se 11 Kundhjälp) . Om det inte går, kontakta kundtjänst.

Adressen hittar du i den bifogade ”Liebherr-servicebroschyren” eller på home.liebherr.com/service.

VARNING
Felaktigt utförd reparation!
Personskador.
- ▶ Reparationer och ingrepp i skåpet och nätanslutningssladden, som inte uttryckligen är omnämnda (se 10 Underhåll) , får bara utföras av kundtjänst.
- ▶ Låt endast tillverkaren, dennes kundtjänst eller en person med liknande kvalifikationer ersätta en skadad nätkabel.
- ▶ Vid skåp med IEC 60320-kontakt får kunden utföra bytet.

11.4.1 Kontakta kundtjänst

Se till att ha följande produktinformation till hands:

- ❑ Skåpbeteckning (modell och index)
- ❑ Servicenr (service)
- ❑ Serienr (S-nr)

- ▶ Läs produktinformation på typskylten. (se 11.5 Typskylt)
- ▶ Anteckna skåpinformationen.
- ▶ Meddela kundtjänst: Rapportera produktinformationen och vilket fel det gäller.
- ▷ Detta möjliggör en snabb och målinriktad service.
- ▶ Följ övriga anvisningar från kundtjänst.

11.5 Typskylt

Typskylten sitter till vänster nedtill på skåpets insida.

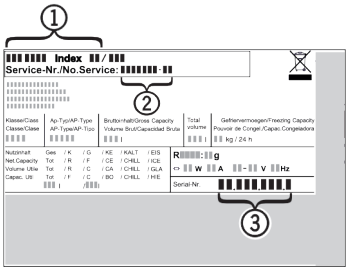

Fig. 60

(1) Skåpbeteckning
(2) Servicenr
(3) Serienr

▶ Läs informationen på typskylten.

12 Ta skåpet ur drift

- ▶ Töm skåpet.
- ▶ Stäng av skåpet. (se Starta och stänga av skåpet)
- ▶ Dra ur nätkontakten ur uttaget.
- ▶ Ta vid behov bort IEC-kontakten: Dra ut nätkabelns IEC-kontakt ur uttaget och rör samtidigt på den åt vänster och höger.
- ▶ Rengör skåpet. (se 10.6 Rengör skåpet)
- ▶ Låt dörren stå öppen så att det inte uppstår dålig lukt.

Hos skåp utan frysfack: *

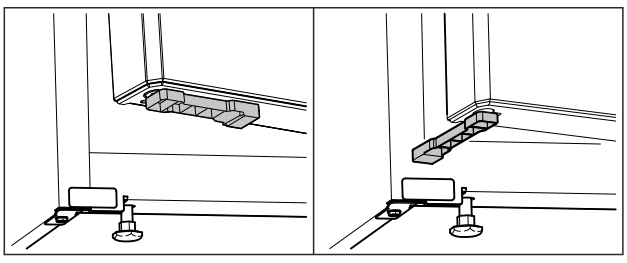

Fig. 61 *

▶ Montera dörravståndshållaren från tillbehörssatsen nedtill på dörren.*
▶ Vrid dörravståndshållaren 90°. (se Fig. 61) *
▶ Stäng skåpdörr: Luta skåpdörren mot dörravståndshållaren.*
▷ Skåpdörr förblir öppen.*

Hos skåp med frysfack: *
▶ Öppna frysfackslucka.*
▶ Stäng skåpdörr: Luta skåpdörr mot frysfackslucka.*
▷ Skåpdörr förblir öppen.*

13 Avfallshantering

Säkerställ att följande förutsättningar är uppfyllda:

❑ Betydelsen av skåpets symboler är känd.
❑ Anvisningar om kassering är kända. (se 1.6 Anvisning om avfallshantering)

13.1 Förbered skåpet för kasseringen

▶ Ta skåpet ur drift. (se 12 Ta skåpet ur drift)

13.2 Kassera skåpet på ett miljövänligt sätt

VARNING
Hälsofara på grund av läckande köldmedium och olja!
Det inneslutna kylmedlet är miljövänligt, men brännbart. Även den inneslutna oljan är brännbar. Kylmedel och olja som läcker ut kan antändas vid hög koncentration och vid kontakt med extern värmekälla.
▶ Skada inte rörledningarna i kylkretsloppet och kompressorn.

▶ Följ anvisningarna om skåpets transport. (se 3.5 Transportera skåp)
▶ Transportera bort skåpet utan att det skadas.
▶ Kassera skåpet enligt anvisningarna.

Scan QR Code and find digital operating and installation instructions.



home.liebherr.com

20261104 7086809-00

Liebherr-Hausgeräte Marica EOOD
Bezirk Plovdiv
4202 Radinovo
Bulgarien