Käyttö- ja asennusohjeet



FI **ALKUPERÄISKÄYTTÖOHJE**

LIEBHERR

Sisällys

1 Yleiset turvallisuusohjeet ... 3
1.1 Määräystenmukainen käyttö ... 3
1.2 Ennakoitavissa oleva väärinkäyttö ... 3
1.3 Käyttäjäryhmä ... 3
1.4 Varoitukset - Vaarat käyttäjälle ... 3
1.5 Häiriöt, vauriot ja korjaukset ... 4
1.6 Ohjeet tuotteen hävitystä varten ... 4
1.7 Vaatimustenmukaisuus ... 4
1.8 Ilmastoluokat ... 4
1.9 SVHC-aineet REACH-asetuksen mukaan ... 4
1.10 EPREL-tietokanta ... 4
1.11 Open-Source-lisenssit ... 4
1.12 Tuotteen kyberturvallisuus ... 4
1.13 Varaosat ... 5
1.14 Varoitustasot ... 5

2 Laitteen yleiskuva ... 5
2.1 Toimituslaajuus ... 5
2.2 Laitteen ja varusteiden yleiskuva ... 5

3 Paikalleen asettaminen ja liittäminen ... 5
3.1 Asennusehdot ... 5
3.2 Laitteen mitat ... 6
3.3 Ilmanvaihtovaatimukset ... 6
3.4 Liitäntämitat virransyöttöä varten ... 6
3.5 Laitteen kuljetus ... 6
3.6 Laitteen poistaminen pakkauksesta ... 7
3.7 Irrotettava pöytälevy ... 7
3.8 Ovivasteen vaihtaminen ... 7
3.9 Seinävälikkeiden asennus ... 10
3.10 Laitteen sijoittaminen ... 11
3.11 Useiden laitteiden paikalleen asettaminen ... 11
3.12 Työnnä laite työtason alle ... 11
3.13 Paikalleen asettamisen jälkeen ... 12
3.14 Laitteen kytkeminen verkkovirtaan ... 12
3.15 Pakkauksen hävittäminen ... 13

4 Näytön toimintatapa ... 13
4.1 Navigointi kosketuspainikkeella ja symbolien selitykset ... 13
4.2 Valikot ... 13

5 Käyttöönotto ... 14
5.1 Laitteen kytkeminen päälle (ensimmäinen käyttöönotto) ... 14

6 Säilytys ... 15
6.1 Säilytystä koskevia ohjeita ... 15
6.2 Jääkaappiosa ... 15
6.3 4 tähden pakastelokero* ... 15
6.4 Varastointiajat ... 15

7 Energian säästäminen ... 16

8 Käyttö ... 16
8.1 Käyttö- ja hallintalaitteet ... 16
8.1.1 Lämpötilan näyttö/tilanäyttö ... 16
8.1.2 LED-toiminnot ... 16
8.1.3 Akustiset signaalit ... 17
8.2 Laitteen toiminnot ... 17
8.2.1 Ohjeita laitteen toimintoihin ... 17
Laitteen kytkeminen pois ja päälle ... 17
Lämpötila ... 17
SuperCool* ... 17
SabbathMode ... 18
Syötön lukitus ... 18
Esittelytila ... 19
Palautus tehdasasetuksiin ... 19
8.3 Ilmoitukset ... 19
8.3.1 Ilmoitusten kuittaaminen ... 19

9 Varustus ... 20
9.1 4 tähden pakastelokero* ... 20
9.2 Oviteline ... 20
9.3 Vetolaatikot ... 20
9.5 Voirasia ... 21
9.6 Kananmunateline* ... 21
9.7 Pullonpidike ... 21

10 Huolto ... 21
10.1 Ovitelineen purkaminen osiin ... 21
10.2 Ovitelineen kokoaminen ... 22
10.3 Vetojärjestelmien purkaminen/asennus ... 22
10.4 Laitteen sulattaminen ... 22
10.5 Pakastelokeron sulattaminen manuaalisesti* ... 22
10.6 Laitteen puhdistaminen ... 23

11 Asiakasneuvonta ... 23
11.1 Tekniset tiedot ... 23
11.2 Käyntimelu ... 23
11.3 Tekniset häiriöt ... 24
11.4 Asiakaspalvelu ... 25
11.5 Tyyppikilpi ... 25

12 Poistaminen käytöstä ... 26

13 Hävittäminen ... 26
13.1 Laitteen valmisteleminen hävitystä varten ... 26
13.2 Laitteen hävittäminen ympäristöystävällisesti ... 26

Valmistaja kehittää jatkuvasti kaikkia tyyppejään ja mallejaan. Toivomme että ymmärrät, että sen vuoksi pidätämme oikeuden muutoksiin muodon, varustuksen ja tekniikan suhteen.

Symboli	Selitys
	Tutustu käyttöohjeeseen Parhaiten pääset sinuiksi uuden laitteesi kanssa lukemalla tämän käyttöohjeen huolellisesti läpi.
	Lisätietoja on internetissä Täydentäviä tietoja sisältävä digitaalinen ohjekirja ja muita kieliversioita on ladattavissa internetissä skannaamalla ohjekirjan etusivulla oleva QR-koodi tai kirjoittamalla huoltonumero osoitteessa **home.liebherr.com/fridge-manuals**. Huoltonumero on merkitty tyyppikilpeen: 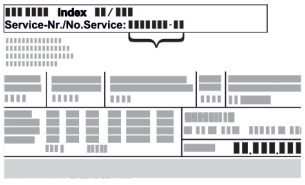 *Fig.* Esimerkkikuva
	Laitteen tarkastaminen Tarkasta kaikki osat kuljetusvaurioiden varalta. Jos sinulla on valituksen aiheita, käänny jälleenmyyjän tai asiakaspalvelun puoleen.

Symboli	Selitys
	**Poikkeukset** Tämä käyttöohje koskee useita malleja. Poikkeukset ovat sen vuoksi mahdollisia. Kappaleet, jotka koskevat ainoastaan tiettyjä laitteita, on merkitty tähdellä (*).
	**Toimintaohjeet ja toiminnan tulokset** Toimintaohjeet on merkitty symbolilla ▶. Toiminnan tulokset on merkitty symbolilla ▷.
	**Videot** Laitteita koskevia videoita voi katsoa YouTube-kanavalta, Liebherr-Hausgeräte.

Open-Source-lisenssit:

Laite sisältää ohjelmistokomponentteja, jotka käyttävät Open-Source-lisenssejä. Tiedot käytettävistä Open-Source-lisensseistä voi hakea täältä: **home.liebherr.com/open-source-licences**

Nämä käyttöohjeet koskevat seuraavia laitteita:

R..	10.. / 12.. / 14..
TK	12Ve00 / 12Ve01 / 14Ve00 / 14Ve01 / 14Vd00 / 14Vd01 / 14Vddg01 / 14Vddg00

1 Yleiset turvallisuusohjeet

Säilytä näitä käyttäjätietoja huolellisesti, jotta niihin voidaan tutustua myöhemmin tarpeen vaatiessa.

Luovuta nämä käyttäjätiedot laitteen mukana sen seuraavalle omistajalle, jos myyt laitteen.

Laitteen käyttämiseksi asianmukaisesti ja turvallisesti on nämä käyttäjätiedot luettava huolellisesti ennen asennusta ja käyttöä. Noudata aina niissä olevia ohjeita, turvallisuusohjeita ja varoituksia. Ne ovat tärkeitä laitteen turvallisen ja moitteettoman asennuksen ja käytön kannalta.

1.1 Määräystenmukainen käyttö

- Tämä laite on suunniteltu kotikäyttöön ja vastaaviin käyttöolosuhteisiin, kuten esim.:
  - Henkilökuntakeittiöt myymälöissä, toimistoissa ja muilla työpaikoilla
  - Maatilat ja vieraiden käytössä olevat tilat hotelleissa, motelleissa ja muissa majoituspaikoissa
  - Bed and breakfast -majoitukset
  - catering-palvelut ja sitä vastaavat palvelut tukkukaupassa
- Muut käyttökohteet:
  - Tämä laite ei sovi elintarvikkeiden pakastamiseen.*
  - Kaikki muut käyttötavat ovat kiellettyjä.

1.2 Ennakoitavissa oleva väärinkäyttö

Seuraavat käyttötapaukset ovat nimenomaisesti kiellettyjä:

- Seuraavien säilyttäminen ja jäähdytys:
  - Kemiallisesti epävakaat, palavat tai syövyttävät aineet
  - Räjähdysvaaralliset aineet, kuten esimerkiksi palavalla ponnekaasulla täytetyt aerosolipullot
  - Lääkkeiden, veriplasman, laboratorionäytteiden tai vastaavien lääkintälaitedirektiivin 2007/47/EY mukaisten aineiden ja tuotteiden varastointi ja jäähdytys
- Käyttö räjähdysvaarallisilla alueilla

Laitteen epäasianmukainen käyttö aiheuttaa siinä säilytettävien elintarvikkeiden vahingoittumisen tai pilaantumisen.

1.3 Käyttäjäryhmä

- Tätä laitetta ei saa antaa sellaisten henkilöiden (mukaan lukien lasten) käyttöön, joiden fyysinen, sensorinen tai henkinen toimintakyky on alentunut tai joilla ei ole riittävää taitoa tai kokemusta sen käytöstä, elleivät tällaiset henkilöt ole laitteen parissa toimiessaan heidän turvallisuudestaan vastaavan henkilön valvonnassa. Vastuuhenkilön on opastettava heitä laitteen käytössä ja valvottava heidän toimiaan. Lapsia on valvottava sen varmistamiseksi, että he eivät käytä laitetta leikkimiseen.
- 3–8-vuotiaat lapset saavat täyttää ja tyhjentää kylmä-/pakastinlaitetta.

1.4 Varoitukset - Vaarat käyttäjälle

- VAROITUS: Pidä laitteen kotelossa tai lisäosissa olevat tuuletusaukot esteettöminä.
- VAROITUS: Sulatustoimintoa ei saa nopeuttaa millään mekaanisilla laitteilla tai muilla aineilla, joita valmistaja ei ole suositellut.
- VAROITUS: Älä vahingoita kylmäainepiiriä.
- VAROITUS: Älä käytä kylmä-/pakastelokeron sisällä sähkölaitteita, jotka eivät ole valmistajan suositusten mukaisia.
- VAROITUS: Laitetta paikalleen asetettaessa on varmistettava, että virtajohto ei jää puristuksiin eikä vahingoitu.
- VAROITUS: Älä sijoita siirreltäviä moniliitäntäpistorasioita tai muuntimia laitteen takapuolelle.

Laitteen asentamisen jälkeen laite on edelleen voitava irrottaa verkosta.

- Virtapistoke on käsiteltävissä (laitteen yläpuolella, alapuolella tai vieressä)
- Rakennuksessa olevan sulakkeen laukeaminen asennusmääräysten mukaisella tavalla.



VAROITUS: Tulipalovaara/palovaaralliset aineet.

Symboli sijaitsee kompressorissa ja se voi sen lisäksi olla muissa laitteen kohdissa. Se merkitsee palovaarallisista aineista aiheutuvaa vaaraa. Älä poista tätä tarraa.

- Mitä enemmän kylmäainetta laite sisältää, sitä suuremman pitää sen tilan olla, jossa laite on. Liian pienissä tiloissa vuoto voi johtaa palamiskykyisen kaasu-ilmaseoksen syntymiseen. 8 g kylmäainetta vaatii vähintään 1 m^3 kokoisen sijoitustilan. Sisältyvän kylmäaineen tiedot ovat laitteen sisäpuolella olevassa tyyppikilvessä.
- Pinnat, jotka voivat koskea elintarvikkeisiin ja poistojärjestelmiin, on puhdistettava säännöllisesti.
- Pakkaa raaka liha tai raaka kala puhtaisiin, suljettuihin säiliöihin. Tämä estää lihaa tai kalaa koskemasta tai tippumasta muiden ruokien päälle.
- Jos kylmä-/pakastinlaite on pitkään tyhjänä, kytke laite pois päältä, sulata, puhdista ja kuivaa se ja jätä ovi auki homeen välttämiseksi.
- Vältä jatkuvaa ihokosketusta kylmien pintojen tai kylmien tuotteiden / pakasteiden kanssa. Suojaudu käyttämällä esim. käsineitä.
- Säilytä alkoholijuomia tai muita alkoholipitoisia aineita vain suljetuissa säiliöissä. Sähköosat voivat sytyttää mahdollisesti ulos purkautuvan alkoholin.
- Avaa ovi vain lyhyeksi aikaa. Näin estetään lämpötilan nousu laitteen sisätilassa.

- Kun avaat ja suljet ovea, älä laita sormiasi oven ja laitteen väliin. Sormet voivat jäädä puristuksiin.
- Älä aseta mitään esineitä alimman lasilevyn edessä olevalle alueelle, jotta laitteen ovi voi sulkeutua moitteettomasti. (katso 6.2 Jääkaappiosa) (katso 9.2 Oviteline)
- VAROITUS: Tämä laite on kiinnitettävä käyttöohjeen mukaisesti, jotta vältetään puutteellisesta vakaudesta aiheutuvat vaarat.
- Huomioi paikalleen asettamista ja liitämistä koskevat ohjeet. (katso 3 Paikalleen asettaminen ja liittäminen)

1.5 Häiriöt, vauriot ja korjaukset

- Liittäminen virtalähteeseen kylmälaitepistokkeella: Jos tämän laitteen virtajohto vahingoittuu, se on vaihdettava erityiseen liitäntäjohtoon, jonka saa valmistajalta tai sen asiakaspalvelusta. Asiakas voi suorittaa vaihdon.
- Korjaukset ja laitteen muutokset on aina teetettävä asiakaspalvelun henkilöstöllä tai muulla asianmukaisen koulutuksen omaavalla ammattihenkilöllä.
- Jos laitteessa on häiriöitä ja/tai vikoja, vedä verkkovirran pistoke irti tai kytke sulake pois. Kun vedät virtapistokkeen irti, pidä aina kiinni pistokkeesta. Älä vedä johdosta.

1.6 Ohjeet tuotteen hävitystä varten



Rastitettu roska-astia tarkoittaa, että laitetta ei saa hävittää lajittelemattomana yhdyskuntajätteenä ja se on ohjattava erityttyyn jätteiden keräykseen. Se sisältää hyötyjätettä ja soveltuu mahdollisesti uusiokäyttöön.



Symboli voi olla kompressorissa. Se koskee kompressorissa olevaa öljyä ja kiinnittää huomiota seuraavaan vaaraan: **Voi aiheuttaa kuoleman, jos sitä niellään tai jos sitä pääsee hengitysteihin.** Tällä ohjeella on merkitystä vain kierrätyksen kannalta. Normaalikäytössä vaaraa ei ole.



Tämä tai vastaava tarra voi olla laitteen takapuolella. Se kiinnittää huomiota siihen, että ovessa ja/tai kotelossa on tyhjiöeristyslevyt (VIP) tai perliittilevyt. Tällä ohjeella on merkitystä vain kierrätyksen kannalta. Älä poista tätä tarraa.

- Loppuun käytettyjen laitteiden hävittäminen on sen vuoksi suoritettava asianmukaisesti paikallisten määräysten ja lakien edellyttämällä tavalla. Kun loppuun käytetty laite kuljetetaan pois, sen kylmäpiiri ei saa vahingoittua, jotta sen sisältämä kylmäaine (tiedot tyyppikilvessä) ja öljy eivät voisi haihtua hallitsemattomasti.
- Koskee Saksaa: Laite voidaan hävittää veloituksetta, kun se toimitetaan paikallisen kierrätyskeskuksen luokan 1 keräyssäiliöön. Ostettaessa uusi kylmä- / pakastinlaite liikkeestä, jonka myymäläpinta-ala on > 400 m^2, vanha laite voidaan palauttaa veloituksetta kyseiseen myymälään.
- EU: Selvitä käytettyjen laitteiden hävitysmahdollisuudet paikalliselta viranomaiselta.

1.7 Vaatimustenmukaisuus

Kylmäainepiirin tiiviys on tarkastettu. Laite vastaa voimassa olevia turvallisuusmääräyksiä ja asiaankuuluvia direktiivejä.

EU-vaatimustenmukaisuusvakuutuksen täydellinen teksti on luettavissa seuraavassa internet-osoitteessa: www.Liebherr.com

1.8 Ilmastoluokat

Laite on tarkoitettu käytettäväksi ilmastoluokasta riippuen määrättyjen ympäristön lämpötilarajojen sisällä. Laitteelle määritetty ilmastoluokka on merkitty tyyppikilpeen.

Vihje

▶ Moitteettoman toiminnan varmistamiseksi on ilmoitettuja ympäristön lämpötiloja noudatettava.

Ilmastoluokka	seuraavia ympäristön lämpötiloja varten
SN	10 °C – 32 °C
N	16 °C – 32 °C
ST	16 °C – 38 °C
T	16 °C – 43 °C
SN-ST	10 °C – 38 °C
SN-T	10 °C – 43 °C

1.9 SVHC-aineet REACH-asetuksen mukaan

- Seuraavasta linkistä voit tarkistaa, sisältääkö oma laitteesi SVHC-aineita REACH-asetuksen mukaan: https://go.liebherr.com/z3eewm

1.10 EPREL-tietokanta

- 1. maaliskuuta 2021 lähtien energiamerkintää ja ekologisen suunnittelun vaatimuksia koskevat tiedot löytyvät eurooppalaisesta tietokannasta (EPREL). Tuotetietokantaan pääsee seuraavan linkin kautta: https://eprel.ec.europa.eu/. Siinä sinua kehotetaan kirjoittamaan mallitunniste. Mallitunnisteen voi tarkistaa tyyppikilvestä.

1.11 Open-Source-lisenssit

- Laite sisältää ohjelmistokomponentteja, jotka käyttävät Open-Source-lisenssejä. Tiedot käytettävistä Open-Source-lisensseistä voi hakea täältä: home.liebherr.com/open-source-licences

1.12 Tuotteen kyberturvallisuus

- Tässä laitteessa on etävalvonta- ja ohjaustoiminnot, jotka toimivat Liebherr-Hausgeräte-yhtiön digitaalisessa tuoteympäristössä. Nämä toiminnot on suojattu sopivilla turvatoimenpiteillä. Käyttäjä vastaa verkon asianmukaisesta suojauksesta, jotta verkotettuja toimintoja voidaan käyttää turvallisesti. Käytettäessä kolmansien osapuolten järjestelmiä olemassa olevien liitäntöjen (API) kautta, Liebherr-Hausgeräte-yhtiön tietoturvatuki rajoittuu tähän laitteeseen ja Liebherr-Hausgeräte-yhtiön digitaaliseen tuoteympäristöön. Lisätietoja tuotteen kyberturvallisuudesta on osoitteessa: www.liebherr.com/psirt
  Siellä voi myös ilmoittaa mahdollisista tietoturva-aukoista. Liebherr tarjoaa tälle laitteelle tietoturvapäivityksiä 10 vuoden ajan tuotteen markkinoille saattamisen jälkeen. Tietoturvapäivitykset tarjotaan Liebherr-Hausgeräte-yhtiön digitaalisen tuoteympäristön kautta. Tietoturvapäivityksen saamiseksi on rekisteröidyttävä SmartDevice-sovellukseen tai SmartMonitoring-palveluun ja yhdistettävä laite Liebherr-Hausgeräte-yhtiön digitaaliseen tuoteympäristöön.

1.13 Varaosat

- Varaosia kokoonpanon toimintaosia varten ja varastoitavia osia on saatavana 15 vuoden ajan.

1.14 Varoitustasot

VAARA	Merkitsee välittömän vaaran muodostavaa tilannetta, joka johtaa kuolemaan tai vakaviin ruumiinvammoihin, jos sitä ei vältetä.
VAROITUS	Merkitsee vaarallista tilannetta, joka voi johtaa kuolemaan tai vakaviin ruumiinvammoihin, jos sitä ei vältetä.
VARO	Merkitsee vaarallista tilannetta, joka voi johtaa lieviin tai keskisuuriin ruumiinvammoihin, jos sitä ei vältetä.
HUOMIO	Merkitsee vaarallista tilannetta, joka voi johtaa aineellisiin vahinkoihin, jos sitä ei vältetä.
Ohje	Merkitsee hyödyllisiä ohjeita ja vihjeitä.

2 Laitteen yleiskuva

2.1 Toimituslaajuus

Tarkasta kaikki osat kuljetusvahinkojen varalta. Kun haluat esittää valituksen, ota yhteyttä jälleenmyyjään tai asiakaspalveluun. (katso 11.4 Asiakaspalvelu)

Toimitukseen kuuluvat seuraavat osat:

- pystyasentoinen laite
- varustus (mallista riippuen)
- asennusmateriaali (mallista riippuen)
- "Quick Start Guide"
- "Installation Guide"*
- huoltoesitteet

2.2 Laitteen ja varusteiden yleiskuva

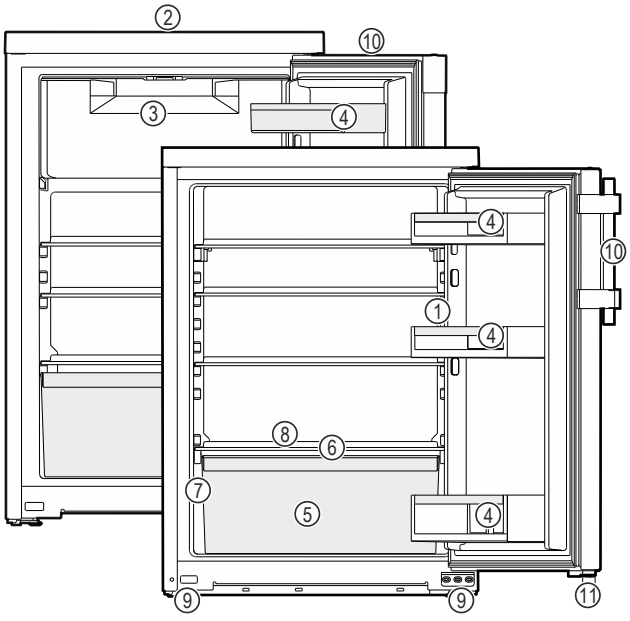

Fig. 1 Esimerkkikuva

(1) Käyttöelementit, valot
(2) Tuuletusaukko
(3) Pakastelokero*
(4) Oviteline
(5) Vihannesallas/EasyFresh-Safe*
(6) Kansi EasyFresh-Safe*
(7) Tyyppikilpi
(8) Sulamisveden poistokanava
(9) Säätöjalat (edessä)
(10) Kahva/tartuntalista*
(11) Välikeosa*

3 Paikalleen asettaminen ja liittäminen

3.1 Asennusehdot

Asennusehdot ovat ratkaisevan tärkeitä sen varmistamiseksi, että laitetta voidaan käyttää turvallisesti, tehokkaasti ja häiriöttömästi.

- Noudata kaikkia turvallisuusohjeita.
- Huomioi asennuspaikka ja sijainti tilassa.

VAROITUS
Palovaara väärän asennuksen vuoksi!
Jos virtajohto tai pistoke koskettaa laitteen takaosaa, laitteen tärinä voi vahingoittaa virtajohtoa tai pistoketta ja aiheuttaa oikosulun.

▶ Varmista, ettei mikään virtajohto jää puristuksiin laitteen alle, kun asennat laitetta.
▶ Pystytä laite siten, että se ei kosketa pistotulppaa tai verkkojohtoa.
▶ Älä kytke mitään laitteita laitteen takana oleviin pistorasioihin.
▶ Monipistorasioita tai jakelurimoja ja muita elektronisia laitteita (kuten halogeenimuuntajia) **ei saa** sijoittaa laitteiden takaosaan ja käyttää siellä.

VAROITUS
Kosteudesta johtuva palovaara!
Jos jännitteelliset osat tai verkkojohto kostuvat, siitä voi seurata oikosulku.

▶ Laite on tarkoitettu käytettäväksi sisätiloissa. Sitä ei saa käyttää ulkotiloissa tai paikassa, jossa se on alttiina kosteudelle tai roiskevedelle.

VAROITUS
Ulos purkautuvasta kylmäaineesta ja öljystä aiheutuva tulipalovaara!
Laitteen sisältämä kylmäaine on ympäristöystävällistä, mutta palamiskykyistä. Laitteen sisältämä öljy myös palamiskykyistä. Haihtuva kylmäaine ja öljy voivat suurina pitoisuuksina ja ulkoisen lämmönlähteen vaikutuksesta syttyä.

▶ Älä vahingoita kylmäainepiirin ja kompressorin putkia.

3.1.1 Asennuspaikka

- Laitteen saa asettaa paikalleen ja liittää vain sisätiloissa.
- Optimaalinen asennuspaikka on kuiva ja hyvin tuuletettu tila.
- Jos laite asennetaan erittäin kosteaan ympäristöön, laitteen ulkopuolelle voi muodostua kondensaatiovettä. Huolehdi aina asennuspaikan riittävästä tulo- ja poistoilmanvaihdosta.
- Mitä enemmän kylmäainetta laite sisältää, sitä suuremman pitää sen tilan olla, jossa laite on. Liian pienissä tiloissa vuoto voi johtaa palamiskykyisen kaasuilmaseoksen syntymiseen. 8 g kylmäainetta vaatii vähintään 1 m^3 kokoisen sijoitustilan. Sisältyvän kylmäaineen tiedot ovat laitteen sisäpuolella olevassa tyyppikilvessä.
- Asennuspaikan lattian on oltava vaakasuora ja tasainen.

3.1.2 Sijainti tilassa

- Laitetta ei saa asettaa alttiiksi suoralle auringonvalolle eikä lämmittimen tai vastaavan viereen.
- Laite voidaan asettaa suoraan uunin viereen.
- Jos laite asetetaan suoraan uunin viereen, energiankulutus voi kasvaa jonkin verran. Se riippuu uunin käyttöajasta ja käytön intensiivisyydestä.
- Asenna laite siten, että sen takapuoli ja oheiset seinävälikkeet, jos niitä käytetään (katso alta), ovat suoraan vasten seinää.
- Käyttö räjähdysvaarallisilla alueilla ei ole sallittua.

3.1.3 Upotus työtason alle

- Laite voidaan työntää työtason alle. (katso 3.12 Työnnä laite työtason alle)

3.2 Laitteen mitat

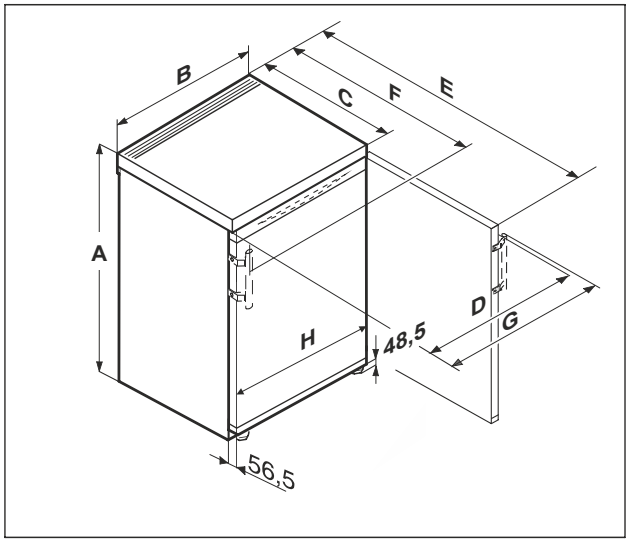

Fig. 2 Esimerkkikuva

R.. 10..*	
A (mm)	680
B (mm)	550
C (mm)	607[x]
D (mm)	547
E (mm)	1106[x]
H (mm)	547

Laitteille, joissa on tartuntasyvennys

R..12.. / TK 12Ve00 / TK 12Ve01*	
A (mm)	850
B (mm)	500
C (mm)	607[x]
D (mm)	497
E (mm)	1056[x]
H (mm)	497

Laitteille, joissa on tartuntasyvennys

TK 14Ve00 / TK 14Ve01 / TK 14Vd00 / TK 14Vd01*	
A (mm)	850
B (mm)	550

TK 14Ve00 / TK 14Ve01 / TK 14Vd00 / TK 14Vd01*	
C (mm)	607[x]
D (mm)	547
E (mm)	1106[x]
H (mm)	547

Laitteille, joissa on tartuntasyvennys

R..14.. / TK 14Vddg00 / TK 14Vddg01*	
A (mm)	850
B (mm)	550
C (mm)	607[x]
D (mm)	545
E (mm)	1112[x]
F (mm)	648[x]
G (mm)	589
H (mm)	547

Laitteille, joissa on vipukahva

[x] Oheisilla seinävälikkeillä varustetuissa laitteissa mitta on 35 mm suurempi. (katso 3.9 Seinävälikkeiden asennus)

3.3 Ilmanvaihtovaatimukset

HUOMIO
Vaurioitumisvaara laitteen ylikuumentuessa riittämättömän ilmanvaihdon vuoksi!
Kompressori voi vaurioitua, jos ilmanvaihto on liian vähäistä.
▶ Varmista, että ilmanvaihto on riittävää.
▶ Ota huomioon ilmanvaihdolle asetetut vaatimukset.

Kun laite integroidaan keittiökaapistoon, seuraavia ilmanvaihtovaatimuksia on ehdottomasti noudatettava:*

- Yleisesti pätee: mitä suurempi ilmanpoistoaukon läpimitta, sitä vähemmän energiaa laite kuluttaa.*

3.4 Liitäntämitat virransyöttöä varten

Virransyötön liitäntä on laitteen takapuolella. Jotta laite voidaan liittää turvallisesti, on varmistettava, että seuraavat vaatimukset täyttyvät:

❑ Tarvittavat mitat virransyötön liittämistä varten ovat tiedossa ja niitä noudatetaan. Katso alla oleva taulukko.
❑ Liittäminen virransyöttöön tehdään ohjekirjan mukaan. (katso 3.14 Laitteen kytkeminen verkkovirtaan)

3.5 Laitteen kuljetus

3.5.1 Laitteen kuljetus ennen ensimmäistä käyttöönottoa

Varmista, että seuraavat edellytykset täyttyvät:

❑ Laite on pakattu.
❑ Laite on pystyasennossa.

▶ Laitetta on kuljetettava kahden henkilön yhteistyönä.
▶ Pura laite pakkauksesta. (katso 3.6 Laitteen poistaminen pakkauksesta)

3.5.2 Laitteen kuljetus ensimmäisen käyttöönoton jälkeen

Huomioi seuraavat ohjeet kuljettaessasi tai siirtäessäsi laitetta uudelleen ensimmäisen käyttöönoton jälkeen.

Varmista, että seuraavat edellytykset täyttyvät:

- ❑ Laite on tyhjennetty.
- ❑ Laite on pystyasennossa.
- ❑ Laite, jossa on ovi/ovet: Ovi on varmistettu tahatonta avautumista vastaan.
- ❑ Laite, jossa on ulosvetovaunu: Ulosvetovaunu on varmistettu tahatonta avautumista vastaan.
- ❑ Laite, jossa on säätöjalat: Säätöjalat on kierretty sisään.

▶ Laitetta on kuljetettava kahden henkilön yhteistyönä.

Kuljetuksen jälkeen:

▶ Kiinnitä laitteessa olevat säätöjalat ulos.
▶ Suuntaa laite.

3.6 Laitteen poistaminen pakkauksesta

HUOMIO
Vaurioitumisvaara laitteen liikkumisen vuoksi!
Lattia voi vahingoittua, jos laitetta liikutellaan sen päällä suojaamatta lattiaa.

▶ Peitä lattia riittävästi ennen kuin poistat laitteen pakkauksen.

▶ Tarkasta laite ja pakkaus: Jos epäillään kuljetusvaurioita, on ennen liittämistä otettava yhteyttä toimittajaan.

HUOMIO
Kärjellisten tai terävien esineiden aiheuttamat aineelliset vahingot!
Laite voi vahingoittua, jos pakkausmateriaaleja poistetaan kärjellisillä tai terävillä esineillä.

▶ Älä poista pakkausmateriaaleja kärjellisillä tai terävillä esineillä.

▶ Poista pakkausmateriaalit.
▶ Laite on asetettu oikeaan asentoon.: Poista suojakalvot ovesta ja sivuseinämistä.

3.7 Irrotettava pöytälevy

Laitteen pöytälevy voidaan irrottaa. Jos pöytälaite halutaan työntää työtason alle, pöytälevy täytyy irrottaa. (katso 3.12 Työnnä laite työtason alle)

3.7.1 Pöytälevyn irrottaminen

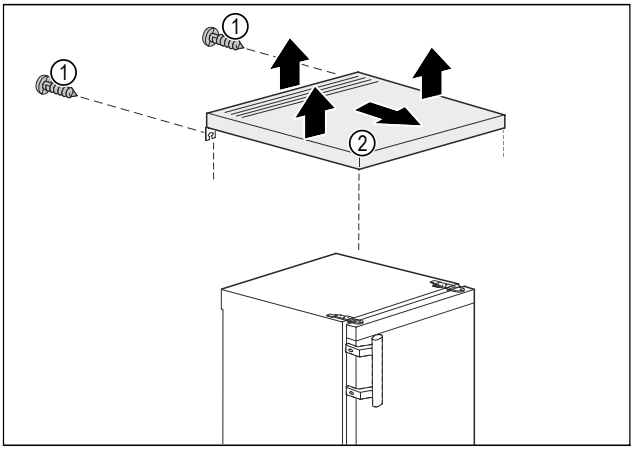

Fig. 3

▶ Poista takapuolella olevat ruuvit *Fig. 3 (1)*.
▶ Nosta pöytälevyä *Fig. 3 (2)* takaa.
▶ Työnnä pöytälevyä *Fig. 3 (2)* eteenpäin.
▶ Ota pöytälevy *Fig. 3 (2)* ylöspäin pois.
▷ Pöytälevy *Fig. 3 (2)* on otettu pois.

3.7.2 Pöytälevyn asennus

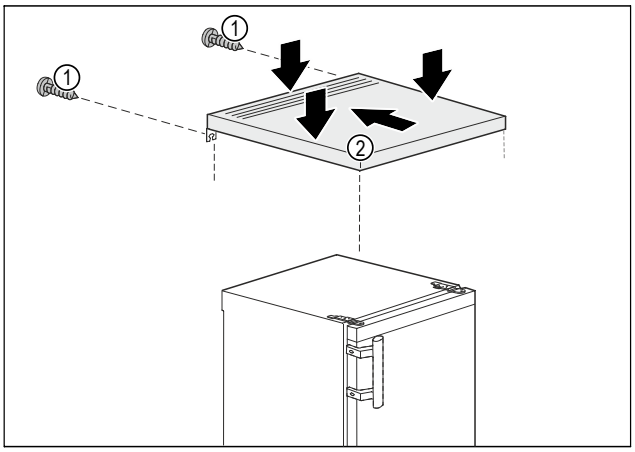

Fig. 4

▶ Aseta pöytälevy *Fig. 4 (2)* laitteen päälle.
▶ Työnnä pöytälevyä *Fig. 4 (2)* taaksepäin.
▶ Paina pöytälevyä *Fig. 4 (2)* takaa alaspäin.
▶ Kierrä takapuolella olevat ruuvit *Fig. 4 (1)* kiinni.
▷ Pöytälevy *Fig. 4 (2)* on asennettu.

3.8 Ovivasteen vaihtaminen

Työkalu

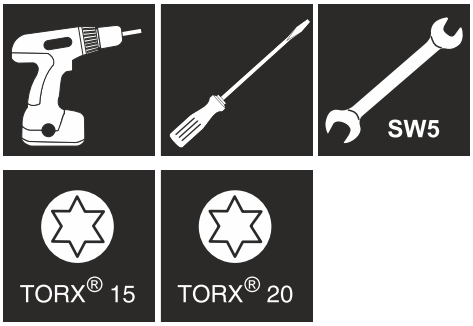

VAROITUS
Putoavan oven aiheuttama loukkaantumisvaara!
Jos laakerikappaleita ei ole ruuvattu paikoilleen riittävän tiukkaan, ovi saattaa pudota. Tämä voi johtaa vakaviin vammoihin. Lisäksi saattaa olla, ettei ovi sulkeudu, eikä laite näin ollen jäähdytä oikein.

▶ Ruuvaa laakeripukit/laakeripultit kireästi 4 Nm.
▶ Tarkasta kaikki ruuvit ja kiristä tarvittaessa.

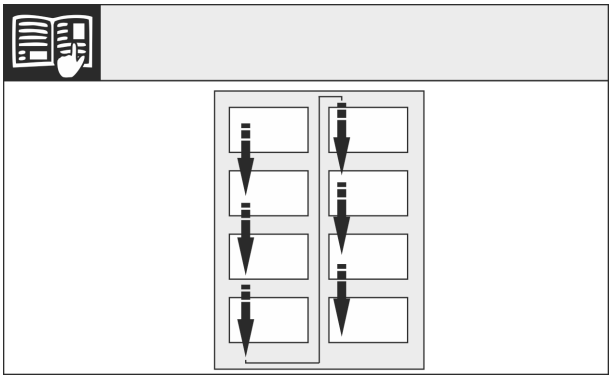

Fig. 5

Huomioi lukusuunta.

3.8.1 Valmistelutoimet

Vihje

▶ Elintarvikkeet on poistettava ovihyllyköistä ennen oven poistamista, jotta ne eivät putoa ulos.

▶ Kallista laitetta toisen henkilön avulla taaksepäin. Laitteet, joissa ei ole 4 tähden pakastelokeroa:*
▶ Ota välikeosa *(13)* ovesta alhaalta vasemmalta.*

3.8.2 Alemman laakeriosan irrottaminen

HUOMIO
Vammautumisvaara ulos kaatuvan oven vuoksi!
Jos pultti irrotetaan ovesta kokonaan, ovi voi kaatua ulospäin ja vammauttaa sinua.
▶ Pidä ovesta kiinni ennen kuin poistat pultin.

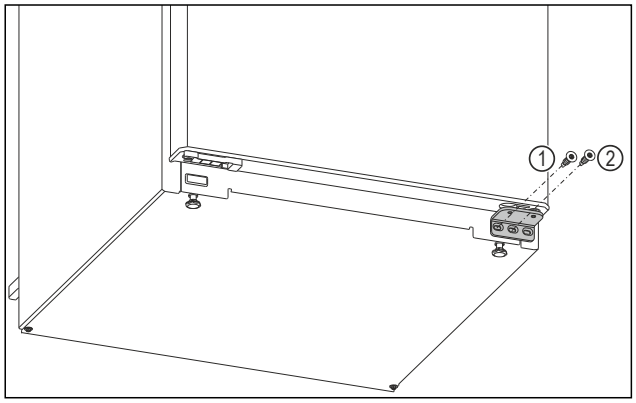

Fig. 6

▶ Kierrä alemmassa laakerijalustassa sisempi ruuvi ulos Torx 20 -ruuvimeisselillä. *Fig. 6 (1)*
▶ Kierrä alemmassa laakerijalustassa keskimmäinen ruuvi ulos Torx 20 -ruuvimeisselillä. *Fig. 6 (2)*
▶ Aseta ruuvit sivulle.

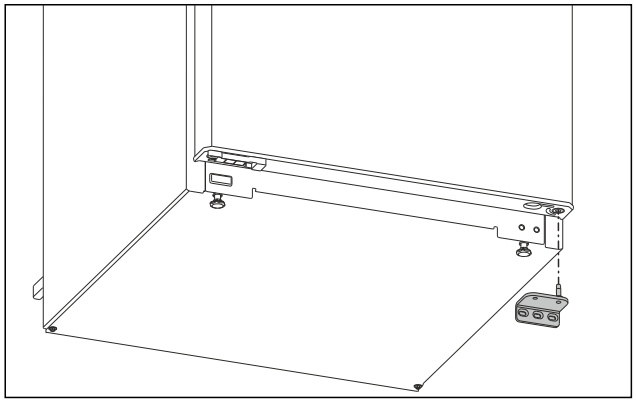

Fig. 7

▶ Ota laakerijalusta alaspäin pois. (katso Fig. 7)
▶ Aseta laakerijalusta sivulle.

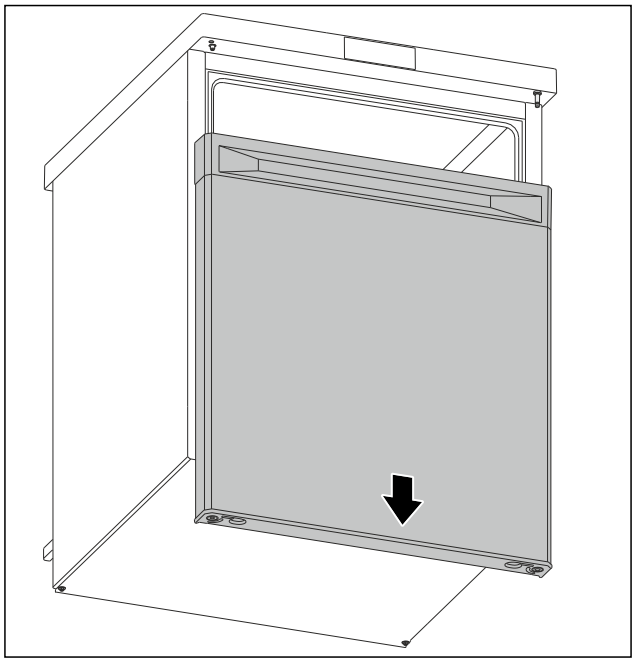

Fig. 8

▶ Ota ovi alaspäin pois. (katso Fig. 8)
▶ Laske ovi alas.

3.8.3 Oven valmisteleminen

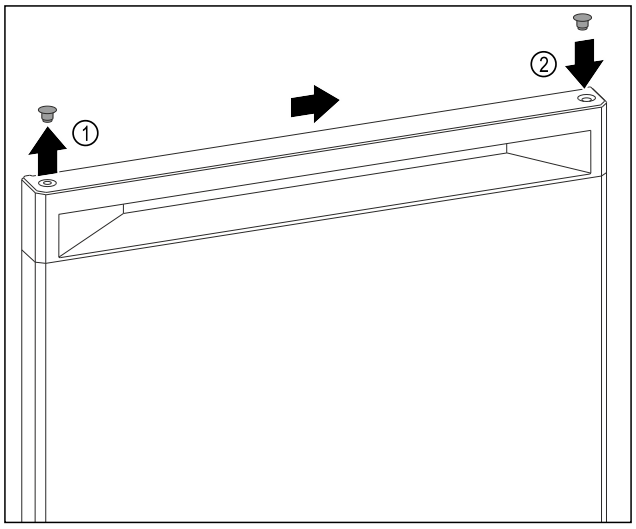

Fig. 9

▶ Nosta oven yläosan peitetulpat *Fig. 9 (1)* varovaisesti uraruuvimeisselillä.
▶ Aseta peitetulpat vastapäiselle puolelle. *Fig. 9 (2)*

3.8.4 Kahvan uudelleen asettaminen*

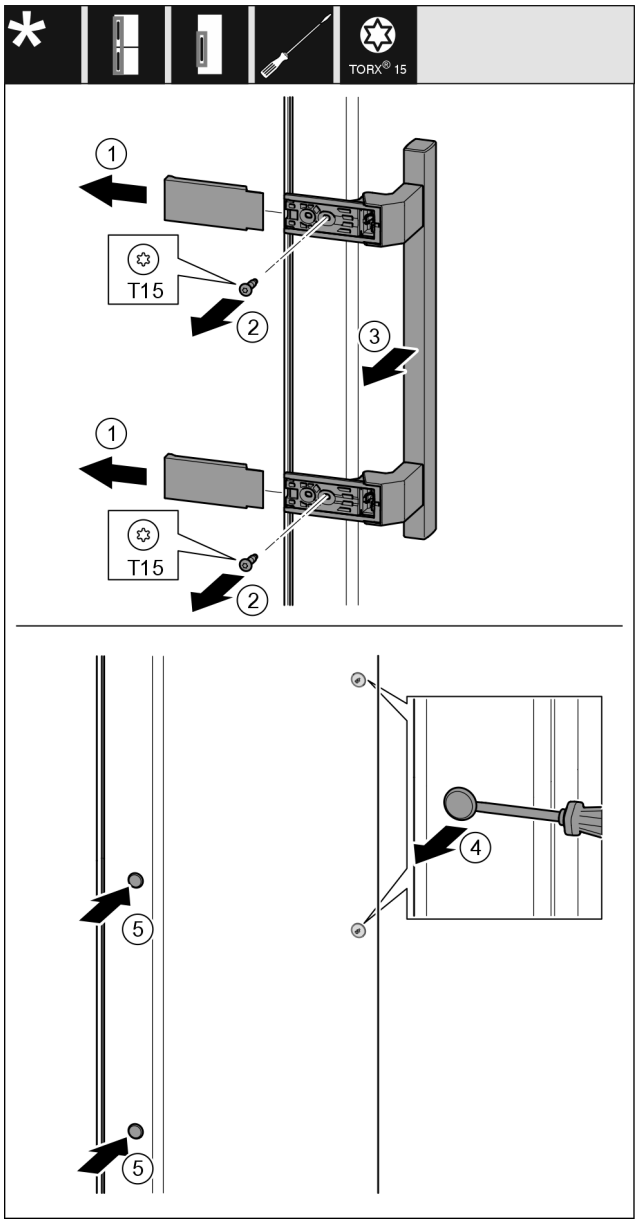

Fig. 10

- ▶ Vedä suojus irti. *Fig. 10 (1)*
- ▶ Kierrä ruuvit ulos Torx 15 -ruuvimeisselillä. *Fig. 10 (2)*
- ▶ Ota kahva pois. *Fig. 10 (3)*
- ▶ Nosta sivulla olevia tulppia varovaisesti uraruuvimeisselillä ja vedä irti. *Fig. 10 (4)*
- ▶ Aseta tulpat uudelleen toiselle puolelle. *Fig. 10 (5)*

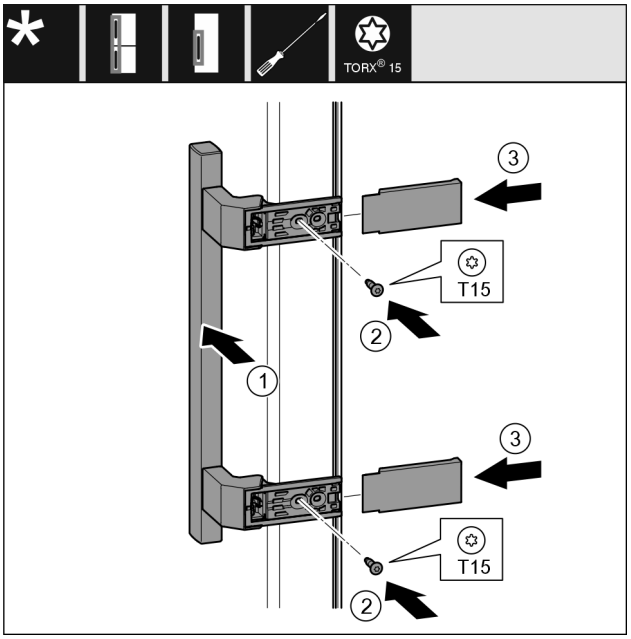

Fig. 11

- ▶ Aseta kahva vastapäiselle puolelle. *Fig. 11 (1)*
- ▷ Ruuvinaukkojen on oltava tarkasti päällekkäin.
- ▶ Kierrä ruuvit kiinni T15-ruuvimeisselillä. *Fig. 11 (2)*
- ▶ Aseta suojukset sivulle ja työnnä paikalleen. *Fig. 11 (3)*
- ▷ Varmista, että osat kiinnittyvät kunnolla paikalleen.

3.8.5 Alemman laakeriosan uudelleen asettaminen

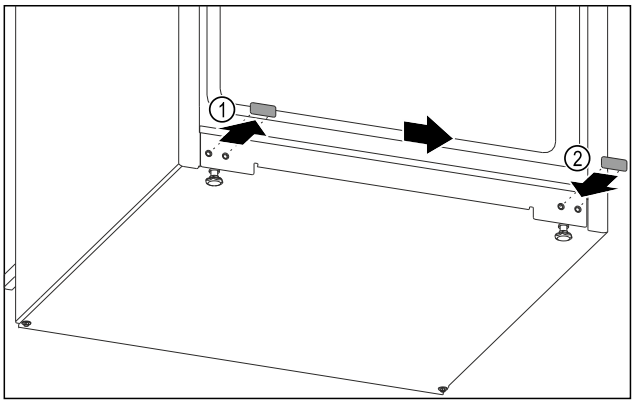

Fig. 12

- ▶ Nosta laitteen alaosassa olevia peitetulppia varovaisesti uraruuvimeisselillä.
- ▶ Vedä peitetulpat irti. *Fig. 12 (1)*
- ▶ Aseta peitetulpat vastapäiselle puolelle. *Fig. 12 (2)*

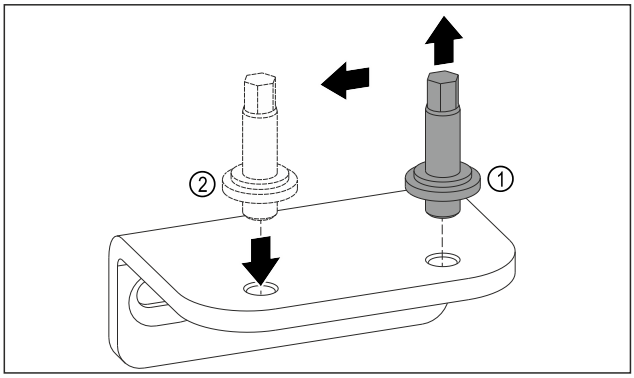

Fig. 13

- ▶ Kierrä alemman laakerijalustan pultit ulos SW5-ulkokuusioavaimella. *Fig. 13 (1)*
- ▶ Aseta pultit vastapäiselle puolelle. *Fig. 13 (2)*

▶ Kierrä pultit kiinni SW5-ulkokuusioavaimella.

3.8.6 Ylemmän laakeriosan uudelleen asettaminen

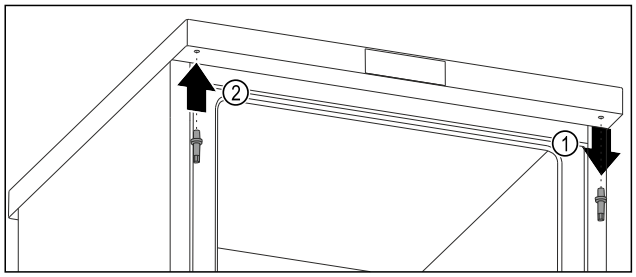

Fig. 14

▶ Kierrä ylemmät pultit ulos ulkokuusioavaimella. *Fig. 14 (1)*
▶ Kierrä pultit ulkokuusioavaimella kiinni vastapäiselle puolelle. *Fig. 14 (2)*

3.8.7 Oven asennus

VAROITUS
Putoavan oven aiheuttama loukkaantumisvaara!
Jos laakerikappaleita ei ole ruuvattu paikoilleen riittävän tiukkaan, ovi saattaa pudota. Tämä voi johtaa vakaviin vammoihin. Lisäksi saattaa olla, ettei ovi sulkeudu, eikä laite näin ollen jäähdytä oikein.
▶ Ruuvaa laakeripukit kiinni 4 Nm kiristysmomentilla.
▶ Tarkasta kaikki ruuvit ja kiristä tarvittaessa.

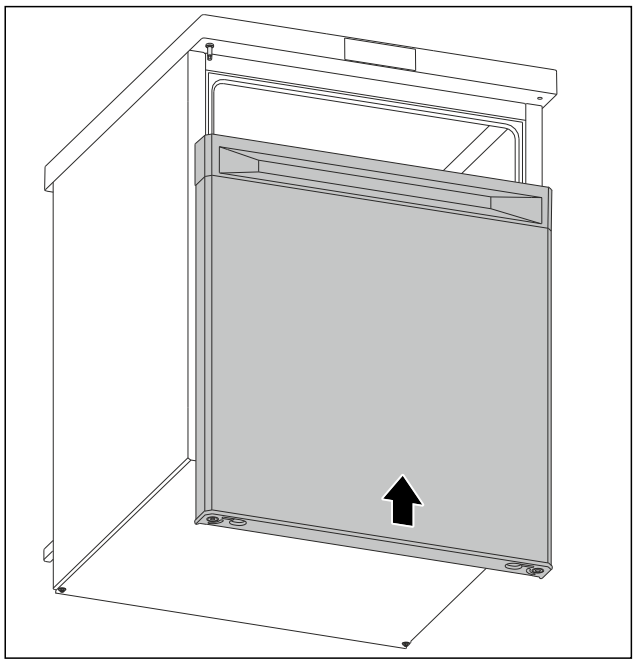

Fig. 15

▶ Työnnä ovi suljettuna ylempään pulttiin. (katso Fig. 15)

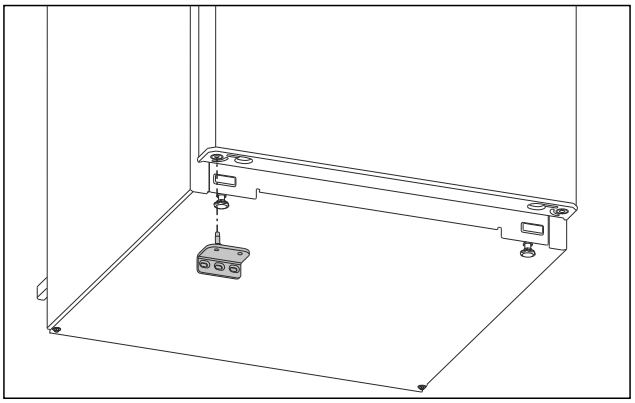

Fig. 16

▶ Aseta alempi laakerijalusta vastapäiselle puolelle. (katso Fig. 16)

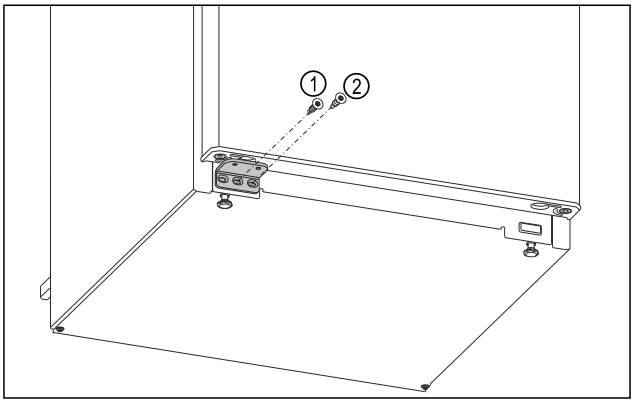

Fig. 17

▶ Kierrä laakerijalustan *Fig. 17 (1)* keskimmäinen ruuvi kiinni Torx 20 -ruuvimeisselillä.
▶ Kierrä laakerijalustan *Fig. 17 (2)* sisempi ruuvi kiinni Torx 20 -ruuvimeisselillä.
▶ Tarkasta ovi.
▷ Oven kätisyys on vaihdettu.

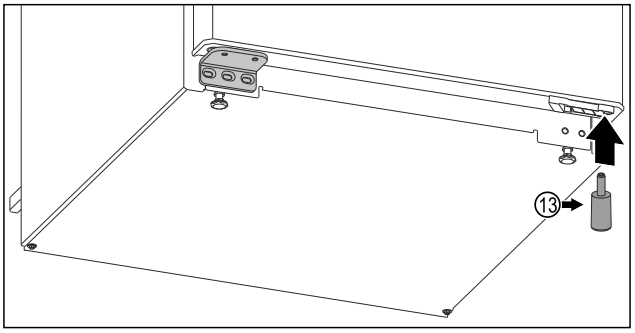

*Fig. 18 Laitteet, joissa ei ole 4 tähden pakastelokeroa**

Laitteet, joissa ei ole 4 tähden pakastelokeroa:*
▶ Aseta välikeosa *Fig. 18 (13)* takaisin oveen alas oikealle, koska se on tärkeä osa laitteen vakavuudelle.*

3.9 Seinävälikkeiden asennus

Seinävälikkeiden kanssa laite saavuttaa ilmoitetun energiankulutuksen eikä suuressa ympäristön kosteudessa synny kondenssivettä. Laite on täysin toimintakuntoinen myös ilman seinävälikkeitä, mutta sen energiankulutus on tällöin hieman suurempi.

Jos käytetään seinävälikkeitä, laitteen syvyys kasvaa n. 35 mm.

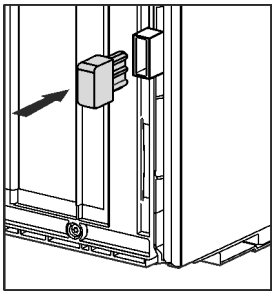

▶ Laite, jonka mukana toimitetaan seinävälikkeet: Asenna seinävälikkeet laitteen takapuolelle alaosaan vasemmalle ja oikealle puolelle.

3.10 Laitteen sijoittaminen

HUOMIO
Painava laite aiheuttaa loukkaantumisvaaran!
▶ Laite on kuljetettava kahden henkilön toimesta asennuspaikkaan.

VAROITUS
Tulipalovaara oikosulun vuoksi!
▶ Kun laite asennetaan paikalleen: Älä taivuta virtajohtoa ja varmista, ettei se jää puristuksiin tai vahingoitu muulla tavalla.
▶ Älä käytä laitetta, jos sen virtajohto on vioittunut.

VAROITUS
Palo- ja vaurioitumisvaara!
▶ Lämpöä luovuttavia laitteita, kuten mikroaaltouunia, leivänpaahdinta, jne. ei saa asettaa laitteen päälle!

Varmista, että seuraavat ehdot täyttyvät:
❑ Laitetta saa siirtää ainoastaan tyhjänä.
❑ Asenna laite vain toisen henkilön avustuksella.

▶ Ota virtajohto pois pakkauksesta.
▶ Liitä virtajohdon kylmälaiteliitin laitteen takapuolella olevaan laiteliittimeen. Varmista, että kylmälaiteliitin on kiinnitetty tukevasti.
▶ Ohjaa virtapistoke tarvittaessa narun avulla vapaasti käsiteltävään pistorasiaan.

3.11 Useiden laitteiden paikalleen asettaminen

Laitteet on suunniteltu niin, että ne voidaan asentaa eri tavoin. Jos useita laitteita halutaan asentaa vierekkäin tai päällekkäin, on varmistettava, että seuraavat vaatimukset täyttyvät:
❑ Asenna vierekkäin tai päällekkäin vain sellaisia laitteita, jotka on suunniteltu tätä varten.
❑ Huomioi ohjeet ja seuraava taulukko.

HUOMIO
Kondenssivedestä johtuva vaurioitumisvaara!
▶ Älä aseta laitetta suoraan muiden kylmä-/pakastuslaitteiden viereen.

HUOMIO
Vaurioitumisvaara kondenssiveden vuoksi!
▶ Älä aseta laitetta suoraan muiden kylmä-/pakastuslaitteiden yläpuolelle.

Malli	Asennustapa
kaikki mallit	yksitellen
Mallit, joiden mallinimikkeen alussa on **S...**.	Side-by-Side (SBS)
Malli ilman sivuseinän lämmitystä	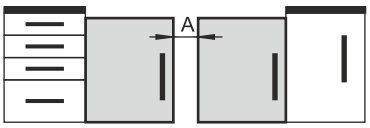 **Vierekkäin:** Aseta niin, että laitteiden välinen etäisyys **A** on 100 mm. Jos tätä etäisyyttä ei noudateta, laitteiden väliin sivuseiniin muodostuu kondenssivettä. 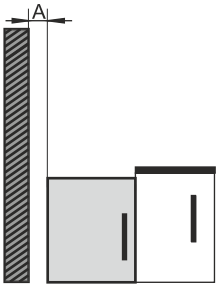 **Ulkoseinässä:** Aseta noudattaen etäisyyttä **A**, kuten vierekkäin asetettaessa. Jos tätä etäisyyttä ei noudateta, laitteen sivuseinään voi muodostua kondenssivettä.

Malli ja sen asennustapa

3.12 Työnnä laite työtason alle

Työtason alle voidaan työntää pöytälaitteita, joiden korkeus on enintään 850 mm.

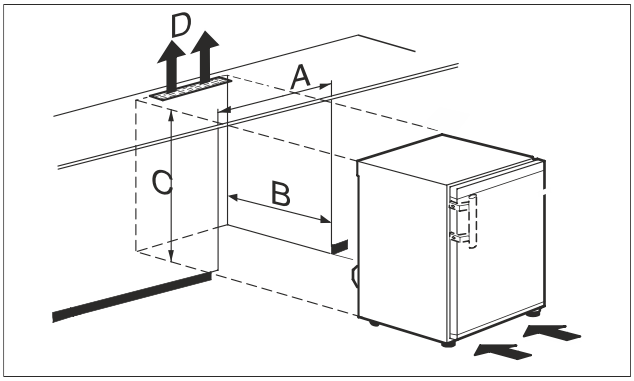

Fig. 19
(A) Laitteen leveys ilman pöytälevyä
(B) Syvennyksen syvyys
(C) Syvennyksen korkeus
(D) Tuuletusaukon poikkileikkaus työtasossa

R..10..	
A	549 mm
B	vähintään 600 mm
C	652 mm
D	vähintään 200 cm²

R..12..	
A	499 mm
B	vähintään 600 mm
C	822 mm
D	vähintään 200 cm²

R..14..	
A	549 mm
B	vähintään 600 mm
C	822 mm
D	vähintään 200 cm²

R..16..	
A	599 mm
B	vähintään 600 mm
C	822 mm
D	vähintään 200 cm²

VAROITUS
Tulipalovaara oikosulun vuoksi!
▶ Kun laite asennetaan paikalleen: Älä taivuta virtajohtoa ja varmista, ettei se jää puristuksiin tai vahingoitu muulla tavalla.
▶ Älä käytä laitetta, jos sen virtajohto on vioittunut.

Varmista, että seuraavat edellytykset täyttyvät:
❑ Pöytälevy on otettu pois. (katso 3.7 Irrotettava pöytälevy)
❑ Pistorasia on helposti käsiteltävissä eikä se ole laitteen takana.
▶ Työnnä laite työtason alle.

3.13 Paikalleen asettamisen jälkeen

▶ Poista kaikki sisätilassa olevat kuljetusvarmistukset.

HUOMIO
Kärjellisten tai terävien esineiden aiheuttamat aineelliset vahingot!
Laite voi vahingoittua, jos pakkausmateriaaleja poistetaan kärjellisillä tai terävillä esineillä.
▶ Älä poista pakkausmateriaaleja kärjellisillä tai terävillä esineillä.

▶ Poista sisätilassa olevat suojakalvot: Vedä kalvoa komponenttia pitkin kalvon tarttumisvoiman minimoimiseksi.
▶ Puhdista laite. (katso 10.6 Laitteen puhdistaminen)
▶ Merkitse tyyppi (malli, numero), laitteen nimike, laite-/sarjanumero, ostopäivä ja myymälän osoite muistiin.

3.14 Laitteen kytkeminen verkkovirtaan

VAROITUS
Vaurioituneesta laitteesta tai vaurioituneesta verkkoliitäntäjohdosta aiheutuva sähköiskun ja loukkaantumisen vaara!
Hengenvaara ja viiltohaavoja. Jos laite tai verkkoliitäntäjohto on vaurioitunut kuljetuksen aikana, voit saada hengenvaarallisen sähköiskun. Voit myös saada viiltohaavoja laitteen kotelon vaurioituneesta osasta.
▶ Tarkasta laite ja verkkoliitäntäjohto kuljetuksen jälkeen vaurioiden varalta.
▶ Älä missään tapauksessa ota laitetta käyttöön, jos laite tai verkkoliitäntäjohto on vaurioitunut.
▶ Ota yhteys asiakaspalveluun.

Kytke laite verkkovirtaan erikseen toimitettavalla verkkokaapelilla. Verkkokaapelin toisessa päässä on IEC-pistorasia ja toisessa päässä verkkopistoke.

Varmista, että seuraavat edellytykset täyttyvät:
- Laite ja verkkokaapeli ovat ehjiä.
- Laite on asennettu määräysten mukaisesti. (katso 3.9 Seinävälikkeiden asennus)
- Sähköliitäntää koskevat vaatimukset täyttyvät.
- Säädösten mukaiset liitäntämitat ovat tiedossa ja niitä noudatetaan. (katso 3.4 Liitäntämitat virransyöttöä varten)
- Verkkojännite ja -taajuus vastaavat tyyppikilvessä olevia tietoja.
- Pistorasia on maadoitettu määräysten mukaisesti ja varmistettu sähköisesti.
- Sulakkeen laukaisuvirta on 10–16 A.
- Pistorasia on helposti käsiteltävissä eikä se ole laitteen takana. (katso 3.4 Liitäntämitat virransyöttöä varten)

HUOMIO
Vaurioitumisvaara virheellisen käytön johdosta!
Laitteen sähkökomponenttien vaurioituminen.
▶ Käytä ainoastaan mukana tulevaa verkkoliitäntäjohtoa.

VAROITUS
Palovaara virheellisen liittämisen johdosta!
Palovammat.
Laitteen vauriot.
▶ Älä käytä jatkojohtoa.
▶ Älä käytä jakelulistoja.

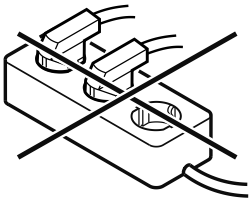

HUOMIO
Vaurioitumisvaara virheellisen liittämisen johdosta!
Laitteen vauriot.
▶ Laitetta ei saa liittää erilliseen jännitteenmuuntimeen, kuten aurinkosähköjärjestelmään tai bensiinigeneraattoriin.

▶ Liitä virtajohdon virtapistoke virtalähteeseen. Varmista, että virtapistoke on liitetty tukevasti pistorasiaan.
▷ Laite on liitetty. Katso ensikäyttöönottoa koskevat tiedot seuraavasta luvusta tai käyttöohjeesta.

3.15 Pakkauksen hävittäminen

VAROITUS
Tukehtumisvaara johtuen pakkausmateriaaleista ja kelmuista!
▶ Pakkausmateriaali ei kuulu lasten leikkeihin.

Pakkaus on valmistettu kierrätyskelpoisista materiaaleista:
- aaltopahvi/pahvi
- osat polystyroli-vaahtomuovia
- kelmut ja pussit polyetyleeniä
- vannenauhat polypropyleeniä
- naulattu puukehikko polyetyleenilevyllä*

▶ Pakkausmateriaali on vietävä kunnalliseen jätepisteeseen.

4 Näytön toimintatapa

Laitetta käytetään kosketuspainikkeen avulla.

4.1 Navigointi kosketuspainikkeella ja symbolien selitykset

Kuvissa erilaisia symboleja käytetään navigointiin kosketuspainikkeella. Seuraavassa taulukossa kuvataan nämä symbolit.

Symboli	Kuvaus
	**Kosketa kosketuspainiketta lyhyesti sormella:** Siirry päävalikon ja alavalikon läpi. Kun kädessä näkyy luku: Luku osoittaa, miten monta kertaa kosketuspainiketta on kosketettava lyhyesti määrättyyn toimintoon siirtymiseksi.
	**Kosketa kosketuspainiketta sormella 3 sekunnin ajan:** Kytke laite päälle. Päävalikossa: Kytke laite pois päältä. Alavalikossa: Vaihda päävalikkoon. Ota alavalikon aktiivinen toiminto pois käytöstä.
	**Kosketa kosketuspainiketta sormella 7 sekunnin ajan:** Päävalikossa: Avaa alavalikko.
	**Nuoli ja kello:** Kestää yli 10 sekuntia, ennen kuin näyttöön ilmestyy seuraava näkymä.
 2s 5s 10s	**Nuoli ja aikatieto:** Seuraavan näkymän ilmestyminen näyttöön kestää määritetyn ajan.

4.2 Valikot

Laitteen toiminnot on jaettu erilaisiin valikoihin.

Valikko	Kuvaus
Päävalikko	Kun kytket laitteen päälle, siirryt automaattisesti päävalikkoon. Täältä voit siirtyä laitteen toimintoihin ja alavalikkoon.
Alavalikko	Alavalikko sisältää muita laitteen toimintoja laitteen asetusten määrittämiseksi.

4.2.1 Päävalikko

Päävalikossa voidaan aktivoida/poistaa käytöstä seuraavia toimintoja:

LED	Kuvaus
 *	SuperCool*
	Lämpötila 2 °C
	Lämpötila 4 °C
	Lämpötila 6 °C
	Lämpötila 8 °C

LEDien merkitys päävalikossa

4.2.1 Päävalikon avaaminen

Kun kytket laitteen päälle, siirryt automaattisesti päävalikkoon.

Kun olet alavalikossa ja haluat vaihtaa päävalikkoon:
▶ Suorita käsittelyvaiheet (katso 4.2.2 Alavalikosta poistuminen) .

4.2.1 Siirtyminen päävalikossa

Päävalikossa siirtymisen jälkeen LED 5:n jälkeen syttyy taas LED 1.



Fig. 20

▶ Kosketa kosketuspainiketta lyhyesti niin monta kertaa, että halutun toiminnon LED syttyy.
▷ Toiminto on aktivoitu.

4.2.1 Näytön lepotila

Jos kosketuspainiketta ei kosketeta päävalikossa 10 sekuntiin, näyttö siirtyy lepotilaan. Lepotila estää lämpötilan muuttumisen, jos kosketuspainiketta kosketetaan vahingossa.

Lepotilan lopettaminen:



Fig. 21

▶ Kosketa kosketuspainiketta lyhyesti.
▷ Kuuluu vahvistusääni.
▷ Asetettu lämpötila välähtää kerran.
▷ Lepotila on lopetettu.

4.2.2 Alavalikko

Alavalikossa voidaan aktivoida/poistaa käytöstä seuraavia toimintoja:

LED	Kuvaus	Sijainti-LED
✳	Syötön lukitus	LED 1
2 °C	SabbathMode	LED 2
4 °C	Palautus tehdasasetuksiin	LED 3

LEDien merkitys alavalikossa

4.2.2 Alavalikon avaaminen

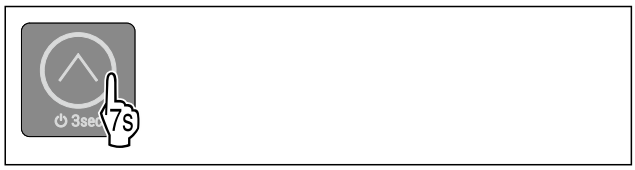

Fig. 22

▶ Suorita käsittelyvaiheet kuvan mukaisesti, kunnes vahvistusääni kuuluu kaksi kertaa 7 sekunnin kuluttua.
▷ LEDit 1-5 palavat: Olet alavalikossa.
▷ Jos näytössä ei suoriteta mitään toimenpiteitä 5 sekuntiin, näyttö palaa takaisin päävalikkoon.

4.2.2 Alavalikosta poistuminen



Fig. 23

▶ Suorita käsittelyvaiheet kuvan mukaisesti.

-tai-

▶ Älä kosketa kosketuspainiketta 5 sekuntiin.

▷ Olet päävalikossa.

4.2.2 Siirtyminen alavalikossa

Kun siirryt alavalikossa, alavalikon viimeisen toiminnon LEDin jälkeen syttyy taas LED 1.



Fig. 24

▶ Kosketa kosketuspainiketta lyhyesti niin monta kertaa, että halutun toiminnon LED syttyy.
▷ Kun 5 sekuntiin ei ole tehty mitään toimenpiteitä, valittu toiminto aktivoituu automaattisesti.

5 Käyttöönotto

5.1 Laitteen kytkeminen päälle (ensimmäinen käyttöönotto)

Varmista, että seuraavat edellytykset täyttyvät:

❑ Laite on asetettu paikalleen ja sen liitännät on tehty asennusohjeiden mukaisesti.
❑ Kaikki liimanauhat, liima- ja suojakalvot sekä kuljetusvarmistimet on poistettu laitteen sisä- ja ulkopuolelta.
❑ Kaikki mainoskyltit on poistettu vetolaatikoista.
❑ Näytön toimintatapa tunnetaan. (katso 4 Näytön toimintatapa)

Laitteen kytkeminen päälle:

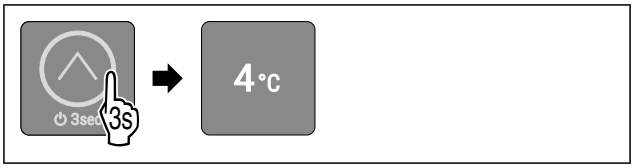

Fig. 25

▶ Kosketa kosketuspainiketta kuvan mukaisesti 3 sekunnin ajan, kunnes kuuluu vahvistusääni.
▷ Laite on kytketty päälle.
▷ Sisävalo on aktivoitu.
▷ Laite jäähtyy tehtaalla asetettuun tavoitelämpötilaan.

Laite käynnistyy esittelytilassa:

Kun laite käynnistyy esittelytilassa:

▶ Ota esittelytila pois käytöstä. (katso Esittelytilan poistaminen toiminnasta)

Näyttö siirtyy lepotilaan:

Kun näyttö siirtyy lepotilaan:

▶ Kosketa kosketuspainiketta lyhyesti. (katso 4.2.1 Näytön lepotila)

Vihje

Valmistaja suosittelee:

▶ Elintarvikkeiden sijoittaminen kaappiin: Odota noin 6 tuntia, jotta laite ehtii saavuttaa säädetyn lämpötilan.
▶ Sijoita **pakasteet** laitteeseen, kun lämpötila on -18 °C tai kylmempi.*
▶ Noudata säilytysohjeita. (katso 6.1 Säilytystä koskevia ohjeita)

Vihje

Voit hankkia lisävarusteet Liebherr-Hausgeräte-kaupasta osoitteesta go.liebherr.com/47wtc4.

6 Säilytys

6.1 Säilytystä koskevia ohjeita

VAROITUS
Sähkölaitteista aiheutuva tulipalovaara!
Jos sähkölaitteita käytetään laitteen elintarvikealueella, ne voivat aiheuttaa tulipalon.
▶ Älä käytä sähkölaitteita laitteen elintarvikealueella, jos valmistaja ei ole suositellut sitä.

Vihje
Energiankulutus kasvaa, ja jäähdytysteho heikkenee, jos tuuletus ei ole riittävä.
▶ Pidä ilma-aukot aina vapaina.

Noudata seuraavia säilytysohjeita:
- Pakastelokero: Pakkaa elintarvikkeet hyvin.*
- Pakkaa ympäristön hajuille tai maulle herkät tai helposti hajua ja makua luovuttavat elintarvikkeet suljettuihin astioihin tai peitä ne.
- Säilytä nesteet suljetuissa säiliöissä.
- Säilytä elintarvikkeet väljästi, jotta ilma pääsee kiertämään.
- Säilytä elintarvikkeita pakkauksen ohjeiden mukaisesti.
- Noudata aina pakkauksessa ilmoitettua parasta ennen -päivämäärää.

Vihje
Näiden ohjeiden noudattamatta jättäminen voi johtaa elintarvikkeiden pilaantumiseen.

6.2 Jääkaappiosa

Laitteen ilmankierto luo eri lämpötilavyöhykkeitä. Löydät eri lämpötilavyöhykkeet laitteen ja varusteiden yleiskuvasta. (katso 2.2 Laitteen ja varusteiden yleiskuva)

6.2.1 Elintarvikkeiden järjestäminen

▶ Yläosa ja ovi: Aseta tänne voi, juusto, säilykkeet ja tuubit säilöön.

6.3 4 tähden pakastelokero*

Säilytysilmasto on tällöin -18 °C sekä kuiva ja jäinen. Jäinen säilytysilmasto soveltuu pakastettujen elintarvikkeiden ja pakasteiden säilyttämiseen useita kuukausia, jääpalojen valmistamiseen tai tuoreiden elintarvikkeiden pakastamiseen.

Pakastinlokeron ilman lämpötila lämpömittarilla tai muilla mittalaitteilla mitattuna voi vaihdella. Lämpötilavaihtelut ovat suurempia puolitäydessä tai tyhjässä pakastelokerossa ja on mahdollista saavuttaa yli -18 °C lämpötiloja.

6.3.1 Elintarvikkeiden pakastaminen

Voit pakastaa enintään niin paljon tuoreita elintarvikkeita 24 tunnin sisällä kuin tyyppikilven (katso 11.5 Tyyppikilpi) kohdassa "Pakastuskapasiteetti ... kg/24h".

Ruoka pakastuu nopeasti ytimeen asti, kun noudatat seuraavia määriä pakkausta kohti:
- Hedelmät ja vihannekset enintään 1 kg
- Liha enintään 2,5 kg

Elintarvikkeiden järjestäminen

HUOMIO
Lasinsirpaleista johtuva loukkaantumisvaara!
Juomapullot ja -tölkit voivat jäätyessään poksahtaa rikki.
Tämä koskee erityisesti hiilihappopitoisia juomia.
▶ Älä pakasta juomia sisältäviä pulloja ja tölkkejä!

▶ Aseta pakatut elintarvikkeet pakastelokeron keskelle.

Elintarvikkeiden sulatus

VAROITUS
Ruokamyrkytyksen vaara!
▶ Älä pakasta sulaneita elintarvikkeita uudelleen.
▶ Valmista sulaneet elintarvikkeet mahdollisimman nopeasti.

Voit sulattaa elintarvikkeita monella eri tapaa:
- Jääkaappiosassa
- Mikroaaltouunissa
- Uunissa/kiertoilmauunissa
- Huoneenlämmössä

▶ Ota ulos vain tarvittava määrä ruokaa.

6.4 Varastointiajat

Ilmoitetut varastointiajat ovat ohjearvoja.

Elintarvikkeissa, joissa on ilmoitettu vähimmäissäilyvyysaika, on aina noudatettava pakkauksessa ilmoitettua päivämäärää.

6.4.1 Viileäosasto

Pakkauksessa ilmoitettua vähimmäissäilyvyysaikaa on pidettävä määräävänä.

6.4.2 Pakastelokero*

Eri elintarvikkeiden säilytysaikaa koskevat ohjearvot		
Jäätelö	lämpötilan ollessa -18 °C	2–6 kuukautta
Makkara, kinkku	lämpötilan ollessa -18 °C	2–3 kuukautta
Leipä, leivonnaiset	lämpötilan ollessa -18 °C	2–6 kuukautta
Riista, porsaanliha	lämpötilan ollessa -18 °C	6–9 kuukautta
Kala, rasvainen	lämpötilan ollessa -18 °C	2–6 kuukautta
Kala, vähärasvainen	lämpötilan ollessa -18 °C	6–8 kuukautta
Juusto	lämpötilan ollessa -18 °C	2–6 kuukautta
Linnunliha, nauta	lämpötilan ollessa -18 °C	6–12 kuukautta

Eri elintarvikkeiden säilytysaikaa koskevat ohjearvot		
Kasvikset, hedelmät	lämpötilan ollessa -18 °C	6–12 kuukautta

7 Energian säästäminen

- Huolehdi aina hyvästä tuuletuksesta ja ilmanvaihdosta. Älä peitä ilmaaukkoja ja -ritilöitä.
- Laitetta ei saa asettaa alttiiksi suoralle auringonvalolle eikä lämmittimen tai vastaavan viereen.
- Jos laite asetetaan suoraan uunin viereen, energiankulutus voi kasvaa jonkin verran. Se riippuu uunin käyttöajasta ja käytön intensiivisyydestä.
- Energiankulutus riippuu sijoittelupaikan olosuhteista, kuten esim. ympäristön lämpötilasta . Lämpimämmässä ympäristön lämpötilassa energiankulutus saattaa lisääntyä.
- Laitteen ovi tulee avata aina mahdollisimman lyhytaikaisesti.
- Mitä alhaisemmaksi lämpötila säädetään, sitä suurempi on laitteen energiankulutus.
- Elintarvikkeet tulee järjestää lajiteltuina: home.liebherr.com/food.
- Säilytä kaikki elintarvikkeet hyvin pakattuna ja peitettynä. Huurtuminen estyy.
- Elintarvikkeita tulee ottaa ulos kylmälaitteesta vain niin pitkäksi aikaa kuin on välttämätöntä, jotteivät ne lämpene liiaksi.
- Lämpimien ruokien asetus jääkaappiin: Anna ruuan ensin jäähtyä huonelämpötilaan.
- Pakasteiden tulee antaa sulaa viileäosastossa.*
- Jos laitteeseen on muodostunut paksu huurrekerros: suorita laitteen sulatus.*
- Tyhjennä viileäosasto ja sammuta laite pitkien lomakausien ajaksi.

Pölykerrokset lisäävät energiankulutusta.

- Puhdista kylmälaitteesta ja sen lämmönvaihtimen metalliritilästä laitteen takapuolelta pöly kerran vuodessa.

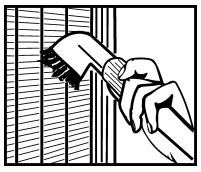

8 Käyttö

8.1 Käyttö- ja hallintalaitteet

Näyttö mahdollistaa nopean yleiskatsauksen vallitsevaan laitteen tilaan, lämpötila-asetukseen, toimintojen tilaan ja ilmoituksiin.

Laitetta käytetään kosketuspainikkeen avulla.

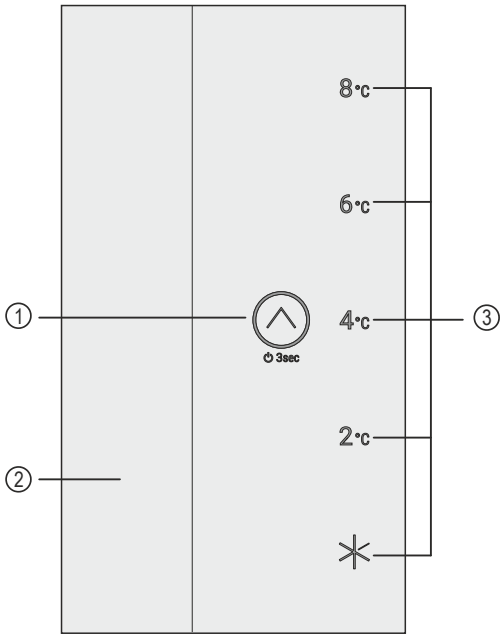

Fig. 26 Esimerkkikuva: Näyttö

(1) Kosketuspainike (käyttölaite)
(2) Sisävalo
(3) Lämpötilan näyttö/tilanäyttö

8.1.1 Lämpötilan näyttö/tilanäyttö

Lämpötilan näyttö/tilanäyttö koostuu viidestä LEDistä:

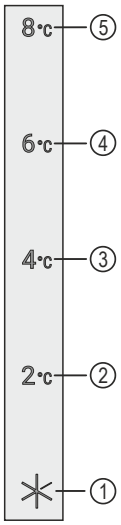

Fig. 27 Esimerkkikuva

(1) LED 1
(2) LED 2
(3) LED 3
(4) LED 4
(5) LED 5

LEDit kuvaavat päävalikossa lämpötila-asetuksia (katso 4.2.1 Päävalikko) ja alavalikossa toimintoja (katso 4.2.2 Alavalikko) .

8.1.2 LED-toiminnot

Laitteen tila voidaan tunnistaa LEDien palamisen tai vilkkumisen avulla:

LED-toiminnot (esimerkkikuva)	Kuvaus
	**LED ei pala:** LEDiä ei ole valittu. Toiminto ei ole aktiivinen.

LED-toiminnot (esimerkkikuva)	Kuvaus
	**LED palaa:** LED on valittu tai toiminto on aktiivinen.
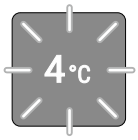	**Useita LEDejä vilkkuu samanaikaisesti:** On esiintynyt virhe. (katso 8.3 Ilmoitukset)

LED-toiminnot

8.1.3 Akustiset signaalit

Akustinen signaali kuuluu seuraavissa tapauksissa:

Akustinen signaali	Kuvaus
Vahvistusääni	Kuuluu, kun kosketuspainiketta kosketetaan.
Hälytysääni	Kuuluu, kun tapahtuu virhe. (katso 8.3 Ilmoitukset)
Virheääni	Kuuluu, kun kosketuspainiketta kosketetaan, mutta toimenpiteiden suorittaminen ei ole mahdollista.

8.2 Laitteen toiminnot

8.2.1 Ohjeita laitteen toimintoihin

Laitteen toiminnot on asetettu tehtaalla siten, että laite on täysin toimintakykyinen.

Ennen kuin muutat, aktivoit tai deaktivoit laitteen toimintoja, varmista, että seuraavat vaatimukset täyttyvät:

- ❑ Olet lukenut ja ymmärtänyt kuvaukset näytön toiminnasta. (katso 4 Näytön toimintatapa)
- ❑ Olet perehtynyt laitteesi käyttö- ja näyttöelementteihin. (katso 8.1 Käyttö- ja hallintalaitteet)

Laitteen kytkeminen pois ja päälle

Tällä toiminnolla koko laite voidaan kytkeä pois ja päälle.

Laitteen pois päältä kytkeminen

Jos laite kytketään pois päältä, aiemmin määritetyt asetukset säilyvät.

Varmista, että seuraavat edellytykset täyttyvät:

- ❑ Käsittelyohjeet (katso 12 Poistaminen käytöstä) on suoritettu.
- ❑ Olet päävalikossa. (katso 4.2.2 Alavalikosta poistuminen)



Fig. 28

▶ Suorita käsittelyvaiheet kuvan mukaisesti, kunnes vahvistusääni kuuluu.
▷ Näytön LEDit eivät enää pala.
▷ Sisävalo on kytkeytynyt pois päältä.
▷ Laite on kytketty pois päältä.

Laitteen päälle kytkeminen

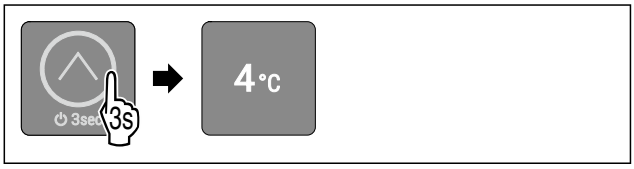

Fig. 32 Esimerkkikuva: Laitteet, joissa ei ole SmartModulea

▶ Suorita käsittelyvaiheet kuvan mukaisesti, kunnes vahvistusääni kuuluu.
▷ Laite on kytketty päälle.
▷ Sisävalo on aktivoitu.
▷ Ensimmäisen käyttöönoton yhteydessä: Laite jäähtyy tehtaalla asetettuun tavoitelämpötilaan.
▷ Kun laite on ollut jo käytössä: Laite jäähtyy aiemmin asetettuun tavoitelämpötilaan.

Lämpötila

Käytä tätä toimintoa lämpötilan asettamiseen.

Lämpötila riippuu seuraavista tekijöistä:

- Kuinka usein ovi avataan
- Oven aukioloaika
- Sijoituspaikan huonelämpötila
- Elintarvikkeiden laji, lämpötila ja määrä

Suositeltu asetus: 4 °C

Lämpötilan säätö

Toiminto sijaitsee päävalikossa LEDien 2-5 kohdalla.

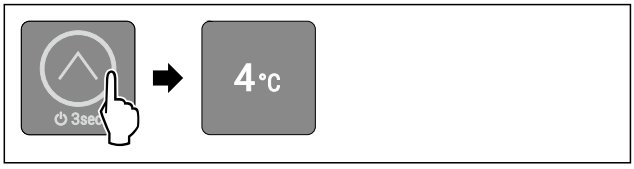

Fig. 34 Esimerkkikuva

▶ Kosketa kosketuspainiketta lyhyesti kuvan mukaisesti niin monta kertaa, että haluttu lämpötila palaa.
▷ Lämpötila on asetettu.
▷ Laite jäähtyy asetettuun tavoitelämpötilaan.

SuperCool*

Tällä toiminnolla SuperCool aktivoidaan tai poistetaan käytöstä. Jos SuperCool aktivoidaan, laite lisää jäähdytystehoa. Näin saavutetaan alemmat jäähdytyslämpötilat. SuperCool voidaan aktivoida, kun halutaan mahdollisimman nopeasti viilentää suuria määriä elintarvikkeita.

Jos SuperCool aktivoidaan, myös ****-pakastelokerossa saavutetaan alhaisemmat lämpötilat. SuperCool voidaan aktivoida, kun elintarvikkeita halutaan pakastaa ****-pakastelokerossa.*

SuperCool-toiminnon aktivointi

Toiminto sijaitsee päävalikossa LED 1:n kohdalla.

Toiminnon aktivoinnin ajankohta:

- Jos jääkaapissa halutaan säilyttää tuoreita elintarvikkeita: Aktivoi toiminto tuotteita asetettaessa.
- Jos ****-pakastelokerossa halutaan säilyttää tuoreita elintarvikkeita: Aktivoi toiminto tuotteita asetettaessa.*

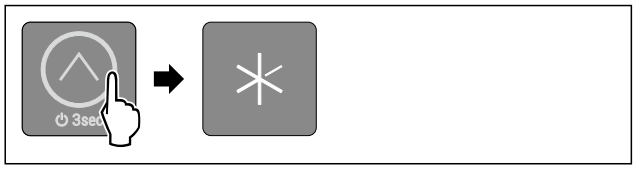

Fig. 35

▶ Kosketa kosketuspainiketta lyhyesti kuvan mukaisesti niin monta kertaa, että LED 1 syttyy.
▷ LED 1 palaa: SuperCool on aktivoitu.
▷ Laite jäähtyy tavoitelämpötilaan.

SuperCool-toiminnon poistaminen käytöstä

Laitteet, joissa on ****-pakastelokero: SuperCool kytkeytyy 56 - 72 tunnin kuluttua automaattisesti pois päältä.*

Laitteet, joissa ei ole ****-pakastelokeroa: SuperCool otetaan 18 tunnin kuluttua automaattisesti pois toiminnasta.*

SuperCool voidaan kuitenkin milloin tahansa poistaa käytöstä manuaalisesti säätämällä lämpötilaa:

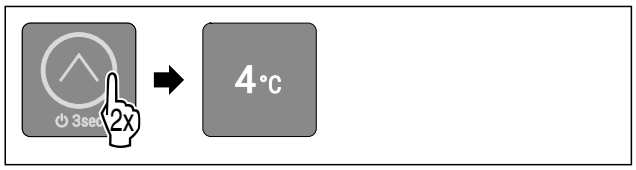

Fig. 36 Esimerkkikuva

▶ Kosketa kosketuspainiketta lyhyesti kuvan mukaisesti niin monta kertaa, että haluttu lämpötila palaa.
▷ Lämpötila on asetettu ja SuperCool on kytkeytynyt pois päältä.
▷ Laite jatkaa toimintaa normaalikäytössä.
▷ Laite jäähtyy asetettuun tavoitelämpötilaan.

SabbathMode

Tällä toiminnolla SabbathMode aktivoidaan tai poistetaan käytöstä. Jos tämä toiminto aktivoidaan, joitain elektronisia toimintoja kytketään pois päältä. Näin laite täyttää juutalaisten pyhäpäiviä, kuten esim. sapattia, koskevat uskonnolliset vaatimukset ja laite täyttää STAR-K Kosher -sertifikaatin vaatimukset.

Laitteen tila SabbathMode-toiminnon ollessa aktivoituna
LEDit 1-5 palavat.
Kaikki näytön toiminnot lukuun ottamatta **SabbathMode-toiminnon poistaminen käytöstä** ovat estettyinä.
Aktiiviset toiminnot pysyvät aktiivisina.
Sisävalo on pois toiminnasta.
Ilmoituksia ei näytetä.
Ovihälytystä ei anneta.
Jos tapahtuu sähkökatkos, laite palaa takaisin SabbathMode-tilaan.

Laitteen tila

Vihje
Tämä laite on ”Institute for Science and Halacha” -instituutin sertifioima. (www.machonhalacha.co.il)

Luettelo STAR-K-sertifioiduista laitteista on nähtävissä verkkosivustolla www.star-k.org/appliances.

SabbathMode-toiminnon aktivointi

VAROITUS
Pilaantuneet elintarvikkeet ovat terveysriski!
Jos SabbathMode on aktivoitu, ja sen aikana tulee sähkökatkos, ei näytölle tule ilmoitusta sähkökatkoksesta. Sähkökatkoksen jälkeen laite toimii edelleen SabbathMode -tilassa. Sähkökatkos voi aiheuttaa elintarvikkeiden pilaantumisen, joka taas voi aiheuttaa ruokamyrkytyksen.
Sähkökatkoksen jälkeen:
▶ Älä käytä sulamaan päässeitä pakastettuja elintarvikkeita.

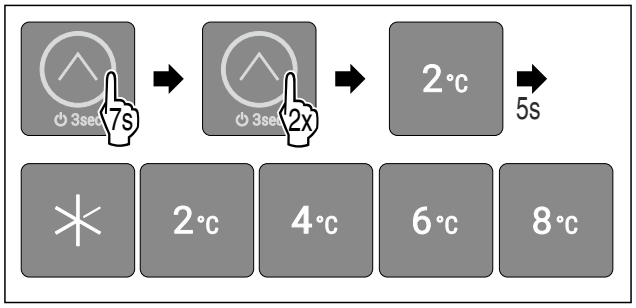

Fig. 37

▶ Suorita käsittelyvaiheet kuvan mukaisesti.
▷ LED 2 palaa.
▷ SabbathMode aktivoituu, kun 5 sekuntiin ei ole tehty mitään toimenpiteitä. LEDit 1-5 palavat.

SabbathMode-toiminnon poistaminen käytöstä

SabbathMode otetaan 80 tunnin kuluttua automaattisesti pois toiminnasta. SabbathMode voidaan kuitenkin milloin tahansa poistaa käytöstä manuaalisesti:

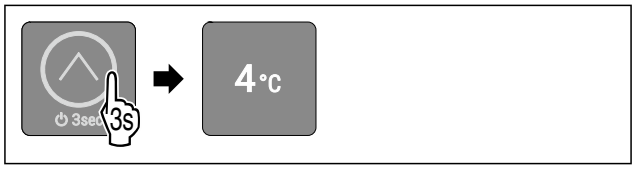

Fig. 38 Esimerkkikuva aiemmin asetetun lämpötilan mukaan

▶ Suorita käsittelyvaiheet kuvan mukaisesti, kunnes vahvistusääni kuuluu.
▷ SabbathMode on pois käytöstä.
▷ Sisävalo on aktivoitu.
▷ Laite jatkaa toimintaa normaalikäytössä. Aiemmin asetetun lämpötilan LED palaa.
▷ Olet päävalikossa.

Syötön lukitus

Tällä toiminnolla aktivoidaan syötön lukitus tai poistetaan se käytöstä. Syötön lukituksen avulla estetään laitteen tahaton käyttö esim. lasten toimesta.

Käyttö:
- Vältä toimintojen tahatonta muuttamista.
- Vältä laitteen tahatonta pois kytkemistä.
- Vältä tahatonta lämpötilan säätämistä.

Syötön lukituksen aktivointi

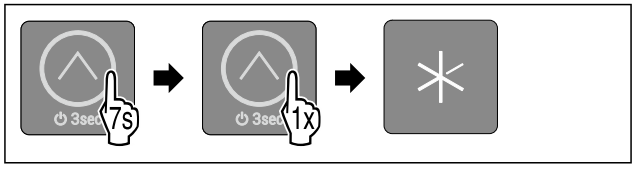

Fig. 39

▶ Suorita käsittelyvaiheet kuvan mukaisesti.
▷ LED 1 palaa.
▷ Syötön lukitus aktivoituu, kun 5 sekuntiin ei ole tehty mitään toimenpiteitä.

Syötön lukituksen poistaminen käytöstä



Fig. 40

▶ Suorita käsittelyvaiheet kuvan mukaisesti, kunnes vahvistusääni kuuluu.
▷ Syötön lukitus on poistettu käytöstä.
▷ Olet päävalikossa.

Esittelytila

Esittelytila on erikoisominaisuus kauppiaille, jotka haluavat esitellä laitteen ominaisuuksia. Jos aktivoit esittelytilan, kaikki jäähdytystoiminnot poistetaan käytöstä etkä voi avata alavalikkoa.

Jos aktivoit esittelytilan ja otat sen uudelleen pois toiminnasta, laite palautetaan tehdasasetuksiin. (katso Palautus tehdasasetuksiin)

Esittelytilan aktivointi

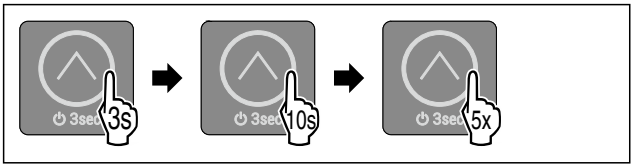

Fig. 41

▶ Kosketa kosketuspainiketta kuvan mukaisesti 3 sekunnin ajan, kunnes kuuluu vahvistusääni.
▷ Laite on kytketty pois päältä.
▶ Kosketa kosketuspainiketta kuvan mukaisesti 10 sekunnin ajan, kunnes 10 sekunnin kuluttua kuuluu vahvistusääni.
▶ Kosketa kosketuspainiketta lyhyesti viisi kertaa.
▷ Kaikki lämpötila-LEDit välähtävät lyhyesti kaksi kertaa: Esittelytila on aktivoitu.
▷ Laite on kytketty pois päältä.
▶ Kytke laite päälle. (katso Laitteen päälle kytkeminen)
▷ Laite on esittelytilassa.

Esittelytilan poistaminen toiminnasta

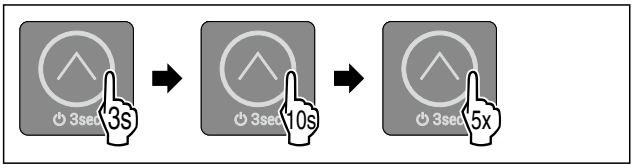

Fig. 42

▶ Kosketa kosketuspainiketta kuvan mukaisesti 3 sekunnin ajan, kunnes kuuluu vahvistusääni.
▷ Laite on kytketty pois päältä.
▶ Kosketa kosketuspainiketta kuvan mukaisesti 10 sekunnin ajan, kunnes 10 sekunnin kuluttua kuuluu vahvistusääni.
▶ Kosketa kosketuspainiketta lyhyesti viisi kertaa.
▷ Kaikki lämpötila-LEDit välähtävät lyhyesti neljä kertaa: Esittelytila on poistettu toiminnasta.
▷ Laite on kytketty pois päältä.
▶ Kytke laite päälle. (katso Laitteen päälle kytkeminen)

Palautus tehdasasetuksiin

Tämän toiminnon avulla voit palauttaa kaikki asetukset tehdasasetuksiin. Kaikki aiemmin määritetyt asetukset (esim. kirjautumistiedot) palautetaan alkuperäisiin asetuksiin.

Käyttö:

- Laitteen nollaus

Nollauksen suorittaminen

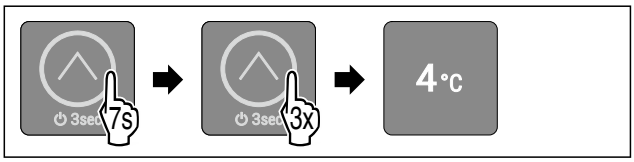

Fig. 43 Esimerkkikuva

▶ Suorita käsittelyvaiheet kuvan mukaisesti.
▷ LED 3 palaa.
▷ Kun 5 sekuntiin ei ole tehty mitään toimenpiteitä, laite nollataan.
▷ Laite on kytketty pois päältä.
▶ Kytke laite päälle. (katso 5.1 Laitteen kytkeminen päälle (ensimmäinen käyttöönotto))
▷ Kirjautumistiedot on nollattu.

8.3 Ilmoitukset

Ilmoitukset ilmaistaan akustisesti hälytysäänellä ja optisesti näytössä olevien LEDien vilkkumisella. Ilmoituksen tyypistä riippuen erilaisia LEDejä vilkkuu.

Voit kuitata seuraavat ilmoitukset itse. Kaikki muut ilmoitukset edellyttävät yhteyden ottamista asiakaspalveluun. (katso 11.4 Asiakaspalvelu)

Ilmoitus	Syy	Ilmoituksen kuittaaminen
Hälytysäänen voimakkuus kasvaa. Sisävalo sykkii. **Ovihälytys**	Ilmoitus tulee esiin, kun ovi on ollut avattuna yli 60 sekuntia.	Suorita käsittelyvaiheet (katso Ovihälytys) .

Yleiskatsaus ilmoituksista

8.3.1 Ilmoitusten kuittaaminen

Ovihälytys

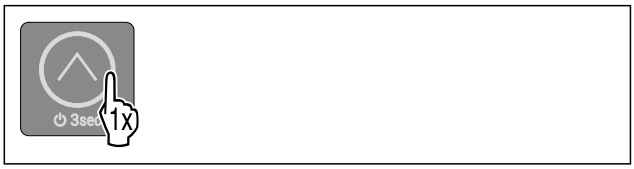

Fig. 44

▶ Hälytyksen lopettaminen: Suorita käsittelyvaiheet kuvan mukaisesti.

-tai-

▶ Sulje ovi.

▷ Hälytys on lopetettu.
▷ Jos et sulje ovea: Ilmoitus tulee uudelleen esiin 3 minuutin kuluttua.

9 Varustus

9.1 4 tähden pakastelokero*

9.1.1 4 tähden pakastelokeron avaaminen

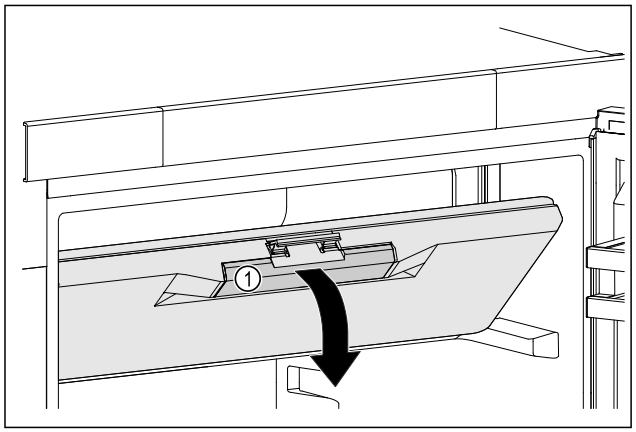

Fig. 45

▶ Tartu pakastelokeron oveen tartuntasyvennyksistä *Fig. 45 (1)*.
▶ Vedä pakastelokeron ovi edestä alas.
▷ Pakastelokeron ovi on avattu.

9.1.2 4 tähden pakastelokeron sulkeminen

▶ Sulje pakastelokeron ovi.
▶ Paina pakastelokeron ovea edestä, kunnes se lukittuu.
▷ Pakastelokeron ovi on suljettu.

9.2 Oviteline

Ovitelineet sopivat juomien ja elintarvikkeiden säilyttämiseen. Ovitelineitä voidaan säätää yksilöllisten tarpeiden mukaan ja ne voidaan purkaa osiin puhdistusta varten. Liebherr kuitenkin suosittelee käyttämään ovitelineitä siinä kohdassa ovea, mihin ne on ennen laitteen toimittamista tehtaalla asennettu.

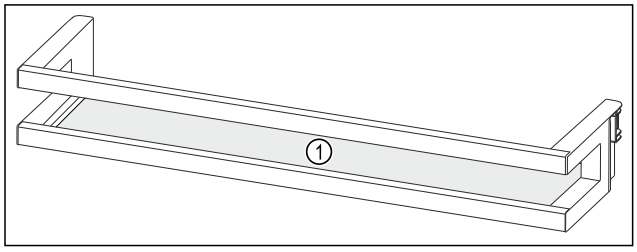

Fig. 46 Esimerkkikuva ovitelineestä

(1) Säilytyshyllyt

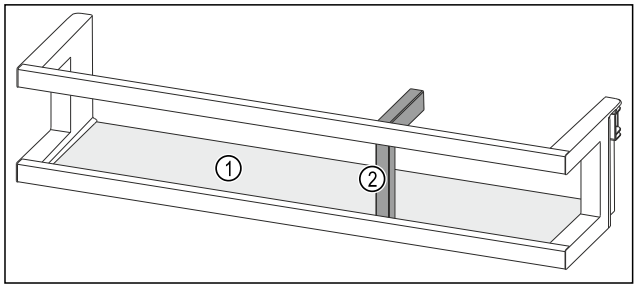

Fig. 47 Esimerkkikuva ovitelineestä pullonpitimen kanssa

(1) Säilytyshyllyt **(2)** Pullonpidin

Seuraavassa taulukossa on esimerkkejä siitä, mitä kyseisissä ovitelineissä voidaan säilyttää.

Oviteline	Elintarvikkeet
Oviteline (katso Fig. 46)	Voi, juusto, säilykkeet, putkilot
Oviteline pullonpitimen kanssa (katso Fig. 47)	Pullot Pullot voidaan kiinnittää ovitelineeseen siirrettävän pullonpitimen avulla.

9.2.1 Ovitelineen poistaminen

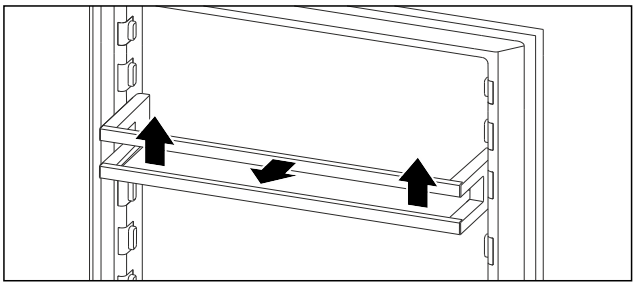

Fig. 48 Esimerkkikuva

▶ Siirrä oviteline oikealle.
▶ Vedä ovitelinettä eteenpäin.

9.2.2 Ovitelineen asettaminen

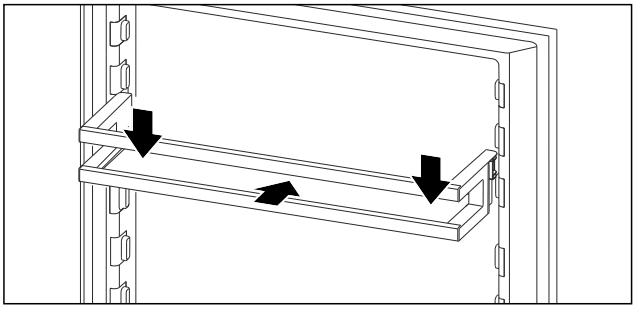

Fig. 49 Esimerkkikuva

▶ Työnnä oviteline sisään.
▶ Paina ovitelinettä alaspäin.

9.3 Vetolaatikot

Voit poistaa vetolaatikot puhdistamista varten.

Vetolaatikoiden pois ottaminen ja paikoilleen asettaminen tapahtuu eri tavoin vetojärjestelmästä riippuen. Laitteessa voi olla erilaisia vetojärjestelmiä.

Vihje

Energiankulutus kasvaa, ja jäähdytysteho heikkenee, jos tuuletus ei ole riittävä.

▶ Pidä takaseinän sisäpuoliset tuuletusilmaraot aina vapaina.

9.3.1 Laitteen pohjalla tai lasihyllyllä oleva vetolaatikko

Laatikko liikkuu joko suoraan laitteen pohjalla tai lasihyllyn päällä. Erillisiä kiskoja ei ole.

Vetolaatikon poistaminen

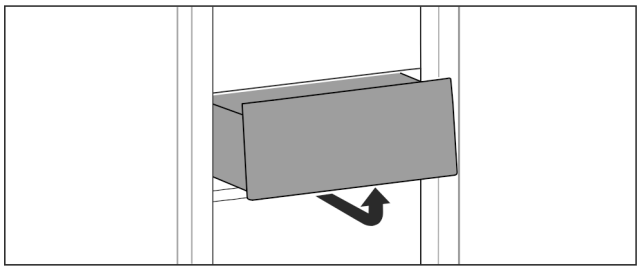

Fig. 50

▶ Poista vetolaatikko kuvan mukaisesti.

Vetolaatikon asettaminen paikoilleen

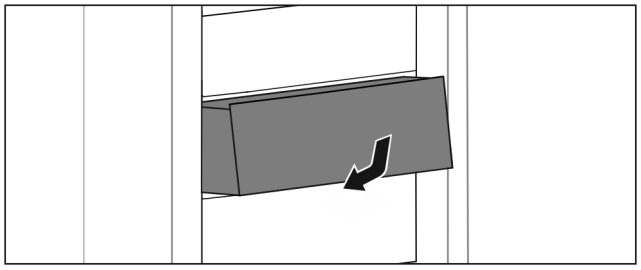

Fig. 51

▶ Aseta vetolaatikko paikoilleen kuvan mukaisesti.

Lokeron kansi takaa jatkuvan ilmankosteuden.

Lokeron kansi on suoraan säilytyslokeron päällä ja sen päällä voi olla säilytyshyllyjä tai muita säilytyslokeroita.

9.5 Voirasia

9.5.1 Voirasian avaaminen / sulkeminen

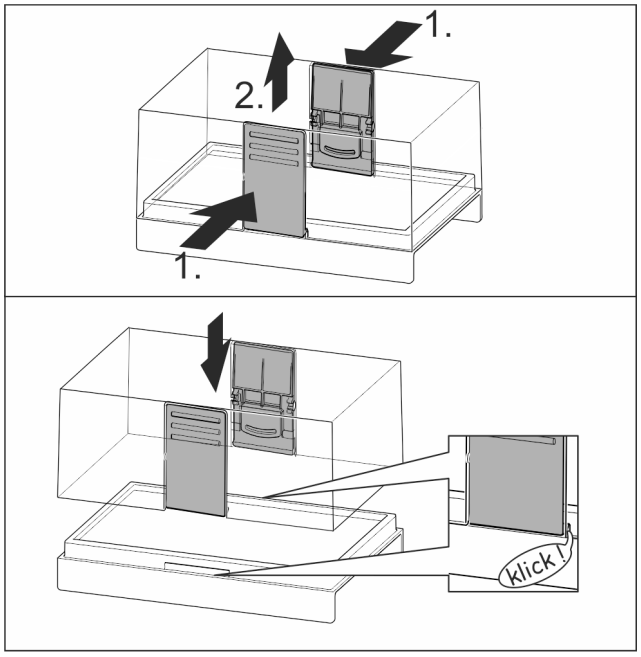

Fig. 52

9.5.2 Voirasian purkaminen

Voirasia voidaan purkaa osiin puhdistusta varten.

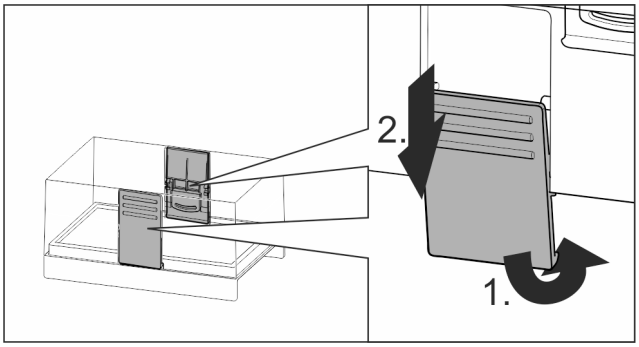

Fig. 53

▶ Pura voirasia osiin.

9.6 Kananmunateline*

Kananmunateline voidaan vetää ulos ja kääntää ympäri. Kumpaakin kananmunatelineen osaa voidaan käyttää erottamaan esimerkiksi ostopäiväykseltään erilaiset munat toisistaan.

9.6.1 Kananmunatelineen käyttäminen

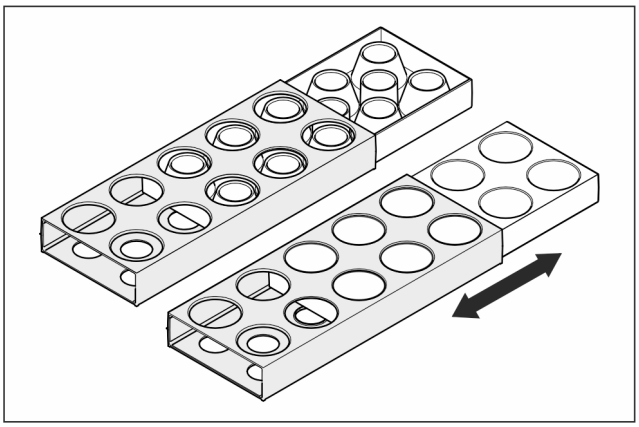

Fig. 54

▶ Yläosa: kananmunien säilyttämiseen.
▶ Alaosa: viiriäisenmunien säilyttämiseen.

9.7 Pullonpidike

9.7.1 Pullonpidikkeen käyttäminen

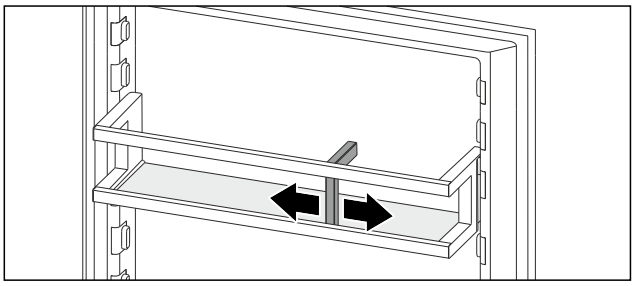

Fig. 55

▶ Työnnä pullonpidike pulloihin kiinni.
▷ Siten pullot eivät pääse kaatumaan.

10 Huolto

10.1 Ovitelineen purkaminen osiin

Joitain ovitelineitä voidaan purkaa osiin, kun oviteline halutaan puhdistaa tai kun halutaan asentaa tai poistaa varaosia.

10.1.1 Ovitelineen purkaminen osiin

Varmista, että seuraavat edellytykset täyttyvät:

❑ Oviteline on otettu pois. (katso 9.2.1 Ovitelineen poistaminen)

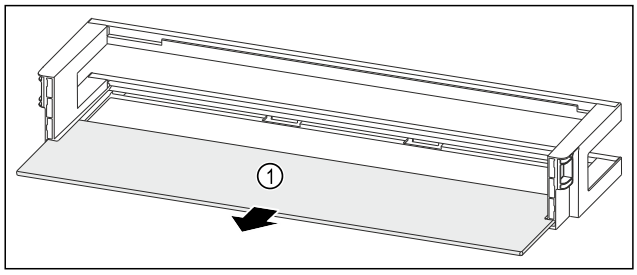

Fig. 56 Oviteline säilytyshyllyn kanssa

▶ Ota säilytyshylly *Fig. 56 (1)* pois.

10.1.2 Ovitelineen purkaminen osiin pullonpitimen kanssa

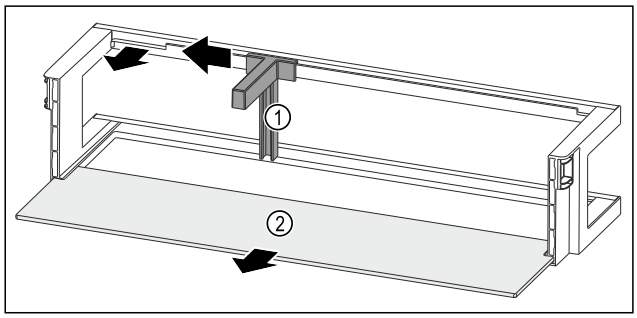

Fig. 57 Oviteline pullonpitimen ja säilytyshyllyn kanssa

▶ Työnnä pullonpidin *Fig. 57 (1)* sivulle koloon saakka.
▶ Ota pullonpidin *Fig. 57 (1)* pois.
▶ Ota säilytyshylly *Fig. 57 (2)* pois.

10.2 Ovitelineen kokoaminen

10.2.1 Ovitelineen kokoaminen

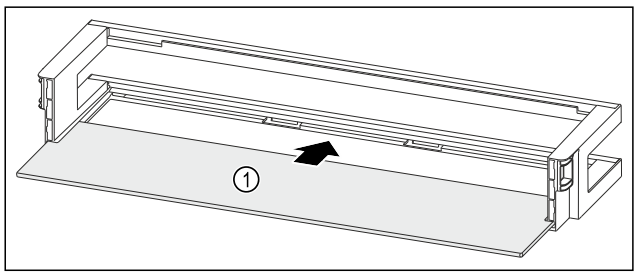

Fig. 58 Oviteline säilytyshyllyn kanssa

▶ Työnnä säilytyshylly *Fig. 58 (1)* sivuilla oleviin koloihin.

10.2.2 Ovitelineen kokoaminen pullonpitimen kanssa

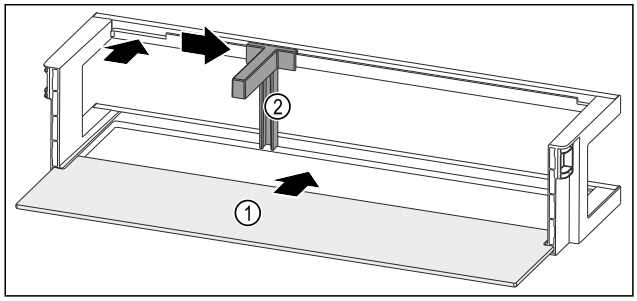

Fig. 59 Oviteline säilytyshyllyn kanssa

▶ Työnnä säilytyshylly *Fig. 59 (1)* sivuilla oleviin koloihin.
▶ Aseta pullonpidin *Fig. 59 (2)* koloon.
▶ Työnnä pullonpidin *Fig. 59 (2)* sivulle haluttuun asentoon.

10.3 Vetojärjestelmien purkaminen/ asennus

10.3.1 Purkamisohjeet

Voit purkaa osan vetojärjestelmistä puhdistusta varten. Laitteessa voi olla erilaisia vetojärjestelmiä.

Seuraavat vetojärjestelmät ovat purettavissa / ei purettavissa:

Vetojärjestelmä	purettavissa / ei purettavissa
Laitteen pohjalla tai lasilevyllä oleva vetolaatikko	ei purettavissa

10.4 Laitteen sulattaminen

VAROITUS
Laitteen epäasianmukainen sulatus!
Vammoja ja vahinkoja.

▶ Älä käytä sulatusprosessin nopeuttamiseen muita mekaanisia laitteita tai muita keinoja kuin valmistajan suosittelemia.
▶ Älä käytä sulattamiseen sähkökäyttöisiä lämmitys- tai höyrypuhdistuslaitteita, avotulta tai sulatussuihkeita.
▶ Älä raaputa jäätä pois terävillä esineillä.

Sulatus tapahtuu automaattisesti. Sulatusvesi valuu poistoaukon kautta pois ja haihtuu.

Takaseinään muodostuvat vesipisarat tai ohut huurre- tai jääkerros johtuvat laitteen toiminnasta ja ovat täysin normaali ilmiö. Niitä ei tarvitse poistaa.

Laitteen energiankäytön kannalta optimoidusta säädöstä johtuen myös huurteen ja jääkerroksen muodostuminen on toisinaan mahdollista.

▶ Puhdista valutusaukko säännöllisesti. (katso 10.6 Laitteen puhdistaminen)

10.5 Pakastelokeron sulattaminen manuaalisesti*

Pitkäaikaisen käytön jälkeen muodostuu huurre- tai jääkerros.

Seuraavat tekijät nopeuttavat huurre- tai jääkerroksen muodostumista:

- Laite avataan usein.
- Laitteeseen asetetaan lämpimiä elintarvikkeita.

▶ Kytke laite pois päältä.
▶ Vedä virtapistoke irti pistorasiasta tai kytke sulake pois.
▶ Kääri pakasteet sanomalehtipaperiin tai peitä ne ja säilytä niitä viileässä paikassa.

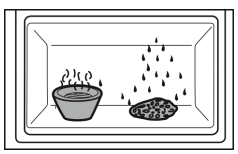

▶ Pakastelokeroon voidaan asettaa kattila, jossa on lämmintä (ei kiehuvaa) vettä.
▷ Sulaminen nopeutuu.
▶ Jätä lokeron ja laitteen ovi sulatuksen ajaksi auki.
▶ Poista irronneet jäälohkareet.

▶ Kerää sulatusvettä tarvittaessa useaan kertaan pois pesusienellä tai liinalla.
▶ Puhdista laite. (katso 10.6 Laitteen puhdistaminen)

10.6 Laitteen puhdistaminen

10.6.1 Valmistelutoimet

VAROITUS
Sähköiskun vaara!
▶ Irrota kylmälaitteen pistoke tai katkaise virrantulo.

VAROITUS
Tulipalovaara!
▶ Älä vahingoita kylmäainekiertoa.

▶ Tyhjennä laite.
▶ Vedä verkkovirran pistoke irti pistorasiasta.

10.6.2 Laitteen puhdistus

HUOMIO
Epäasianmukaisen puhdistuksen vaara!
Seurauksena on laitevaurioita.
▶ Käytä ainoastaan pehmeitä puhdistusliinoja ja pH-neutraalia yleispuhdistusainetta.
▶ Älä käytä hankaavia tai naarmuttavia sieniä tai teräsvillaa.
▶ Älä käytä voimakkaita, hankaavia tai hiekkaa, klooria tai happoja sisältäviä puhdistusaineita.

VAROITUS
Loukkaantumis- ja vaurioitumisvaara johtuen kuumasta höyrystä!
Kuuma höyry voi aiheuttaa palohaavoja ja vaurioittaa laitteen pintoja.
▶ Älä käytä höyrypesureita!

▶ Käytä ulkopinnan pyyhkimiseen pehmeää, puhdasta liinaa. Käytä vahvasti likaantuneen pinnan puhdistamiseen haaleaa vettä ja neutraalia pesuainetta. Lasipinnat voi puhdistaa myös lasinpuhdistusaineella.

10.6.3 Sisäosan puhdistaminen

HUOMIO
Epäasianmukaisen puhdistuksen vaara!
Seurauksena on laitevaurioita.
▶ Käytä ainoastaan pehmeitä puhdistusliinoja ja pH-neutraalia yleispuhdistusainetta.
▶ Älä käytä hankaavia tai naarmuttavia sieniä tai teräsvillaa.
▶ Älä käytä voimakkaita, hankaavia tai hiekkaa, klooria tai happoja sisältäviä puhdistusaineita.

▶ Muovipinnat: Puhdista käsin pehmeällä, puhtaalla liinalla, kädenlämpöisellä vedellä ja vähäisellä määrällä pesuainetta.
▶ Metallipinnat: Puhdista käsin pehmeällä, puhtaalla liinalla, kädenlämpöisellä vedellä ja vähäisellä määrällä pesuainetta.
▶ Vedenpoistoaukko: Poista kerääntymät ohuella apuvälineellä, esim. vanupuikolla.

10.6.4 Varusteiden puhdistaminen

HUOMIO
Epäasianmukaisen puhdistuksen vaara!
Seurauksena on laitevaurioita.
▶ Käytä ainoastaan pehmeitä puhdistusliinoja ja pH-neutraalia yleispuhdistusainetta.
▶ Älä käytä hankaavia tai naarmuttavia sieniä tai teräsvillaa.
▶ Älä käytä voimakkaita, hankaavia tai hiekkaa, klooria tai happoja sisältäviä puhdistusaineita.

Puhdistus pehmeällä, puhtaalla liinalla, kädenlämpöisellä vedellä ja vähäisellä määrällä pesuainetta:
- Jaettava hyllytaso*
- Vetolaatikko

Puhdistus astianpesukoneessa enintään 60 °C:ssa:
- Oven hylly
- Pullonpidike
- Jaettavan hyllytason pidike*
- Kananmunateline*
- Voirasia

▶ Varusteiden purkaminen osiin: katso vastaavaa kappaletta.
▶ Puhdista varusteet.

10.6.5 Puhdistamisen jälkeen

▶ Hankaa laite ja varusteosat kuiviksi.
▶ Tee laitteen liitännät ja kytke se päälle.
Lämpötilan ollessa riittävän alhainen:
▶ Aseta elintarvikkeet sisään.
▶ Toista puhdistus säännöllisesti.

11 Asiakasneuvonta

11.1 Tekniset tiedot

Lämpötila-alue	
Viilentäminen	Jos laitteessa on lämpötilanäyttö 2 °C, 4 °C, 6 °C, 8 °C, lämpötila-alue on: 2 °C - 8 °C. Jos laitteessa on lämpötilanäyttö 3 °C, 5 °C, 7 °C, 9 °C, lämpötila-alue on: 3 °C - 9 °C.

Suurin pakastettava määrä / 24 tuntia	
Pakastelokero*	katso tyyppikilvestä kohta "Pakastusteho .../ 24 h" *

Valaistus	
Energiatehokkuusluokka [1]	Valonlähde
Tämä tuote sisältää yhden tai useamman energiatehokkuusluokan G valonlähteen.	LED

[1] *Laite voi sisältää eri energiatehokkuusluokkien valonlähteitä. Alhaisin energiatehokkuusluokka on ilmoitettu.*

11.2 Käyntimelu

Laite tuottaa erilaisia käyttööääniä toimintansa aikana.
- **Viilennystehon ollessa vähäinen** laite toimii energiaa säästäen, mutta pidempään. Tällöin äänenvoimakkuus on **pienempi**.
- **Voimakkaalla kylmäteholla** elintarvikkeet jäähtyvät nopeammin. Äänenvoimakkuus on **suurempi**.

Esimerkkejä:

- Aktivoidut toiminnot (katso 8.2 Laitteen toiminnot)
- Juuri sisään asetetut elintarvikkeet
- Korkea ympäristön lämpötila
- Pitkään avoinna ollut ovi

Ääni	Mahdollinen syy	Äänen tyyppi
Pulputus ja loiskunta	Kylmäainetta virtaa kylmäainepiirissä.	Normaali käyttöääni
Sihinä ja porina	Kylmäaineen ruiskutus kylmäainepiiriin on käynnissä.	Normaali käyttöääni
Hurina	Laite viilentää. Äänenvoimakkuus riippuu viilennystehosta.	Normaali käyttöääni
Naksahdus	Komponentit kytkeytyvät päälle ja pois päältä.	Normaali kytkemisääni
Kalina tai hyrinä	Venttiilit tai läpät ovat aktiivisia.	Normaali kytkemisääni

Ääni	Mahdollinen syy	Äänen tyyppi	Korjauskeino
Tärinä	laite sijoitettu väärin paikalleen	Vian ääni	Säädä laite säätöjalkojen avulla vaakasuoraan.
Kolina	Varustus, esineitä laitteen sisällä	Vian ääni	Kiinnitä varusteosat. Jätä etäisyyttä esineiden välille.

11.3 Tekniset häiriöt

Laite on suunniteltu ja valmistettu siten, että se on toimintavarma ja että sillä on pitkä käyttöikä. Mikäli toiminnan aikana silti ilmenee häiriö, niin tarkasta, johtuuko häiriö käyttövirheestä. Tässä tapauksessa sinulta on laskutettava myös takuuajan aikana koituvat kulut.

Seuraavassa mainitut häiriöt voit poistaa itse.

11.3.1 Laitteen toiminto

Vika	Syy	Korjaaminen
Laite ei toimi.	→ Laitetta ei ole kytketty päälle.	▶ Kytke laite päälle.
	→ Virtapistoketta ei ole kytketty oikein pistorasiaan.	▶ Tarkasta virtapistoke.
	→ Pistorasian sulake ei ole kunnossa.	▶ Tarkasta sulake.
	→ Sähkökatkos	▶ Pidä laite suljettuna. ▶ Elintarvikkeiden suojaaminen: Aseta kylmäakku ylös elintarvikkeiden päälle tai käytä toista pakastinlaitetta, jos sähkökatko kestää kauan.*
	→ Kylmälaiteliitintä ei ole liitetty laitteeseen oikein.	▶ Tarkasta kylmälaiteliitin.
Lämpötila ei ole riittävän kylmä.	→ Laitteen ovea ei ole suljettu oikein.	▶ Sulje laitteen ovi.
	→ Tuuletus ja ilmanvaihto eivät ole riittävän tehokkaita.	▶ Ota tuuletusritilä esiin ja puhdista se.
	→ Ympäristön lämpötila on liian korkea.	▶ Vianmääritys: (katso 1.8 Ilmastoluokat)
	→ Laite on avattu liian usein tai sitä on pidetty auki liian pitkään.	▶ Odota, kunnes vaadittava lämpötila syntyy itsestään. Ellei näin tapahdu, käänny asiakaspalvelun puoleen. (katso 11.4 Asiakaspalvelu)
	→ Lämpötila on säädetty väärin.	▶ Aseta lämpötila kylmemmäksi ja tarkista 24 tunnin kuluttua.
	→ Laite on liian lähellä jotakin lämmönlähdettä (liettä, lämmityslaitetta jne).	▶ Muuta laitteen tai lämmönlähteen sijaintia.
Laitteen toimintoja SabbathMode, EnergySaver, SuperFrost tai PartyMode ei voi aktivoida.	→ TruAdapt on aktiivinen. TruAdapt on toiminto, joka optimoi laitteen toimintaa automaattisesti ja se on aina aktiivisena taustalla.	▶ Aktivoi toiminnot uudelleen 1-2 tunnin kuluttua.
Laite tuottaa enemmän melua	→ Laite nostaa jäähdytystehoa tilapäisesti, jotta uudet sisään laitetut elintarvikkeet asettuvat	▶ Toimenpiteitä ei vaadita. Laite toimii asianmukaisella tavalla.

Vika	Syy	Korjaaminen
kuin tavallisesti tai melu ei lakkaa.	nopeammin optimaaliseen säilytys-lämpötilaan. Oven toistuva avaaminen voi myös johtaa melun lisääntymiseen. Käyttömelu voi sen seurauksena kuulua kauemmin. Tämä on normaalia eikä se merkitse toimintahäiriötä. Lisäjäähdytys tukee elintarvikkeiden optimaalista säilytystä.	
Huurretta pakastinosan tai pakastintilan säilytyslokeroissa	→ Laitteen ovi on avattu usein tai pitkäksi aikaa. Tällöin laitteen sisälle pääsee enemmän kosteutta, joka voi aiheuttaa huurretta säilytyslokeroihin. Automaattinen sulatustoiminta tarvitsee tällöin enemmän aikaa huurteen poistamiseen. Tämä ei haittaa elintarvikkeiden säilytystä.	▶ Nosta laitteen lämpötilaa.
Oven tiiviste on viallinen tai se on muista syistä vaihdettava.	→ Oven tiiviste on vaihdettavissa. Se voidaan vaihtaa ilman ylimääräisiä työkaluja.	▶ Ota yhteyttä asiakaspalveluun. (katso 11.4 Asiakaspalvelu)
Laite on jäätynyt tai siihen muodostuu lauhdevettä.	→ Oven tiiviste on voinut liukua pois urasta.	▶ Tarkasta, että oven tiiviste on oikeassa asennossa urassa.

11.3.2 Varuste

Vika	Syy	Korjaaminen
Sisävalaistus ei pala.	→ Laitetta ei ole kytketty päälle.	▶ Kytke laite päälle.
	→ Ovi on ollut yli 15 minuuttia auki.	▶ Sisävalo sammuu automaattisesti, kun ovi on ollut noin 15 minuuttia auki.
	→ LED-lamppu on viallinen tai suojus on vaurioitunut.	▶ Ota yhteyttä asiakaspalveluun. (katso 11.4 Asiakaspalvelu)
Pakastelokeroa ei voi sulkea.*	→ Lukitusmekanismi on lukittunut oven ollessa auki.	▶ Käytä kahvaa uudelleen.

11.4 Asiakaspalvelu

Tarkasta ensin, voitko korjata vian itse (katso 11 Asiakasneuvonta) . Jos näin ei ole, käänny asiakaspalvelun puoleen.

Osoite löytyy mukana tulevasta ”Liebherr-huolto”-esitteestä tai osoitteesta home.liebherr.com/service.

VAROITUS

Epäammattimainen korjaus!
Loukkaantuminen.

- ▶ Laitteeseen ja verkkojohtoon kohdistuvat korjaukset, joita ei ole erikseen mainittu (katso 10 Huolto) , on annettava asiakaspalvelun tehtäväksi.
- ▶ Vaurioituneen virtajohdon saa vaihtaa vain valmistaja tai tämän asiakaspalvelu tai vastaavan pätevyyden omaava henkilö.
- ▶ Irrotettavalla virtaliittimellä varustetuissa laitteissa muutoksen voi tehdä asiakas.

11.4.1 Yhteydenotto asiakaspalveluun

Varmista, että seuraavat laitetiedot ovat saatavilla:

- ❑ Laitteen nimike (malli ja indeksi)
- ❑ Huoltonumero (Service)
- ❑ Sarjanumero (S-nro)

- ▶ Katso laitetiedot tyyppikilvestä. (katso 11.5 Tyyppikilpi)
- ▶ Kirjaa laitetiedot ylös.
- ▶ Ilmoita asiakaspalveluun: Ilmoita vika ja laitetiedot.
- ▷ Tämä mahdollistaa nopean ja kohdistetun palvelun.
- ▶ Noudata asiakaspalvelusta saamiasi lisäohjeita.

11.5 Tyyppikilpi

Tyyppikilpi on laitteen sisäpuolella vasemmalla alhaalla.

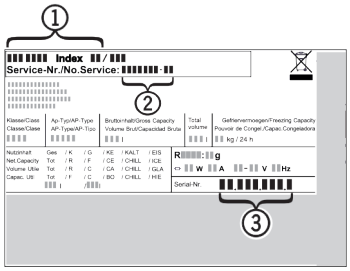

Fig. 60

(1) Laitteen nimitys
(2) Huoltonumero
(3) Sarjanumero

▶ Lue tiedot tyyppikilvestä.

12 Poistaminen käytöstä

▶ Tyhjennä laite.
▶ Kytke laite pois päältä. (katso Laitteen kytkeminen pois ja päälle)
▶ Vedä virtapistoke irti pistorasiasta.
▶ Poista kylmälaiteliitin tarvittaessa: Vedä kylmälaiteliitin ulos laiteliittimestä ja liikuta samalla vasemmalle ja oikealle.
▶ Puhdista laite. (katso 10.6 Laitteen puhdistaminen)
▶ Pidä ovi avattuna, jotta ei muodostu pahaa hajua.

Laitteet, joissa ei ole pakastelokeroa: *

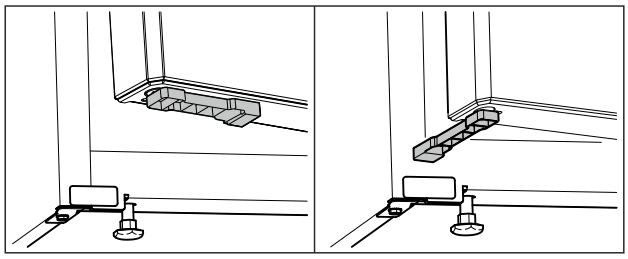

Fig. 61 *

▶ Asenna pakkauksessa oleva ovivälike oven alaosaan.*
▶ Käännä ovivälikettä 90°. (katso Fig. 61) *
▶ Sulje laitteen ovi: Laita laitteen ovi ovivälikettä vasten.*
▷ Laitteen ovi pysyy auki.*

Laitteet, joissa on pakastelokero: *
▶ Avaa pakastelokeron ovi.*
▶ Sulje laitteen ovi: Laita laitteen ovi pakastelokeron ovea vasten.*
▷ Laitteen ovi pysyy auki.*

13 Hävittäminen

Varmista, että seuraavat edellytykset täyttyvät:

❑ Laitteessa olevien symbolien merkitys tunnetaan.
❑ Hävitystä koskevat ohjeet ovat tiedossa. (katso 1.6 Ohjeet tuotteen hävitystä varten)

13.1 Laitteen valmisteleminen hävitystä varten

▶ Ota laite pois käytöstä. (katso 12 Poistaminen käytöstä)

13.2 Laitteen hävittäminen ympäristöystävällisesti

VAROITUS
Ulos purkautuvasta kylmäaineesta ja öljystä aiheutuva tulipalovaara!
Laitteen sisältämä kylmäaine on ympäristöystävällistä, mutta palamiskykyistä. Laitteen sisältämä öljy myös palamiskykyistä. Haihtuva kylmäaine ja öljy voivat suurina pitoisuuksina ja ulkoisen lämmönlähteen vaikutuksesta syttyä.
▶ Älä vahingoita kylmäainepiirin ja kompressorin putkia.

▶ Huomioi laitteen kuljetusta koskevat ohjeet. (katso 3.5 Laitteen kuljetus)
▶ Kuljeta laite pois vahingoittamatta sitä.
▶ Hävitä laite ohjeiden mukaan.

Scan QR Code and find digital operating and installation instructions.



home.liebherr.com

20261104 7086809-00

Liebherr-Hausgeräte Marica EOOD
Bezirk Plovdiv
4202 Radinovo
Bulgarien