Bruks- og monte-ringsanvisning



NO **ORIGINAL BRUKSANVISNING**

LIEBHERR

Innhold

1 Sikkerhetsinformasjon og advarsler..... 3
1.1 Tiltenkt bruk..... 3
1.2 Klimaklasser..... 3
1.3 Brukergruppe..... 3
1.4 Installasjon og igangsetting..... 4
1.5 Sikker håndtering av apparatet..... 4
1.6 Rengjøring..... 4
1.7 Feil, skader og reparasjoner..... 4
1.8 Kassering..... 4
1.9 Samsvar..... 4
1.10 SVHC-stoffer iht. REACH-forordningen..... 4
1.11 EPREL-database..... 4
1.12 Open-Source-lisenser..... 4
1.13 Reservedeler..... 4
1.14 Symboler på apparatet..... 5
1.15 Advarselsnivåer..... 5

2 Oversikt over enheten..... 5
2.1 Leveringsomfanget..... 5
2.2 Oversikt over apparater og utstyr..... 5
2.3 SmartDevice..... 5

3 Oppstilling og tilkobling..... 6
3.1 Oppstillingsbetingelser..... 6
3.2 Apparatdimensjoner..... 6
3.3 Ventilasjonskrav..... 7
3.4 Tilkoblingsmål for strømforsyningen..... 7
3.5 Transportere apparatet..... 7
3.6 Pakk ut enheten..... 8
3.7 Montere veggavstandsholder*..... 8
3.8 Sette enheten på plass..... 8
3.9 Innjuster enheten..... 8
3.10 Etter oppstillingen..... 9
3.11 Sette opp flere apparater..... 9
3.12 Integrering av apparatet i en kjøkkeninnredning.... 9
3.13 Kassere emballasjen..... 10
3.14 Koble apparatet til strømforsyningen..... 11

4 Touch-displayets funksjonalitet..... 11
4.1 Navigasjon og symbolforklaring..... 11
4.2 Menyer..... 12
4.3 Dvalemodus..... 12

5 Oppstart..... 12
5.1 Slå på apparatet (første oppstart)..... 12
5.2 Sett EasyTwist-Ice i drift..... 13

6 Lagring..... 13
6.1 Informasjon om lagring..... 13
6.2 Kjøledel..... 13
6.3 BioFresh..... 13
6.4 Frysedel..... 13
6.5 Oppbevaringstider..... 14

7 Spare energi..... 15

8 Betjening..... 15
8.1 Betjenings- og visningselementer..... 15
8.1.1 Status-visning..... 15
8.1.2 Displaysymboler..... 15
8.2 Apparatfunksjoner..... 15
8.2.1 Merknader til apparatets funksjoner..... 15
Slå apparatet av og på..... 15
Slå av og på temperatursone..... 16
Temperatur..... 16
BioFresh B-Value..... 17
D-Value..... 17
SuperCool..... 17
SuperFrost..... 18
PartyMode..... 18
HolidayMode..... 19
SabbathMode..... 19
E-Saver..... 20
CleaningMode..... 20
Inntastingssperre..... 21
Påminnelse..... 21
Temperaturenhet..... 21
Displaylysstyrke..... 22
WLAN..... 22
Apparatinformasjon..... 23
Programvare..... 23
Start avrimingssyklusen..... 23
Døralarm..... 23
Demomodus..... 24
Tilbakestilling på fabrikkinnstillingene..... 25
8.3 Meldinger..... 25
8.3.1 Oversikt over varsler..... 25
8.3.2 Avslutte varsler..... 25
8.3.3 Oversikt over påminnelser..... 26
8.3.4 Avslutte påminnelser..... 26

9 Utrustning..... 26
9.1 Dørhylle..... 26
9.2 Hyller..... 27
9.3 Delbare hyller..... 27
9.4 Plass til bakeplate..... 28
9.5 Variabel flaskehylle..... 28
9.6 Skuffer..... 30
9.7 Lokk Fruit & Vegetable-skuff..... 31
9.8 Glassplater..... 32
9.9 EasyTwist-Ice..... 32
9.10 VarioSpace..... 33
9.11 Flaskeholder..... 33
9.12 FlexCube..... 33

10 Vedlikehold..... 34
10.1 FreshAir-aktivkullfilter..... 34
10.2 Fjerne/sette inn flaskeholder..... 34
10.3 Demontere/montere uttrekkssystemer..... 34
10.4 Ta ut / sett inn variabel flaskehylle..... 35
10.5 Lokk Fruit & Vegetable-skuff..... 36

10.6 Avriming av apparat ... 36
10.7 Rengjøre apparatet ... 36

11 Kundehjelp ... 39
11.1 Tekniske data ... 39
11.2 Driftsstøy ... 39
11.3 Teknisk feil ... 39
11.4 Kundeservice ... 40
11.5 Typeskilt ... 41

12 Sette ut av drift ... 41

13 Kassering ... 41
13.2 Forberede apparatet for avhending ... 41
13.2 Miljøvennlig avhending av apparatet ... 41

Produsenten arbeider stadig med å videreutvikle alle typer og modeller. Vi ber derfor om forståelse for at vi må forbeholde oss retten til å foreta endringer i form, utstyr og teknologi.

Symbol	Forklaring
	**Les anvisningen** Les anvisningene i denne veiledningen grundig for å bli kjent med alle fordelene ved dette produktet.
	**Ytterligere informasjon på Internett** Den digitale bruksanvisningen med tilleggsinformasjon og på andre språk finner du på nettet via QR-koden på forsiden av bruksanvisningen eller ved å taste inn servicenummeret på **home.liebherr.com/fridge-manuals**. Servicenummeret finner du på typeskiltet: 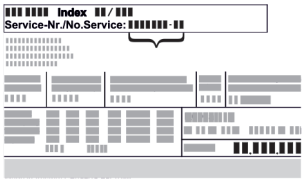 *Fig.* Eksempelfremstilling
	**Undersøk apparatet** Kontroller alle deler med hensyn til transportskader. Ta kontakt med forhandleren eller kundeservice hvis du har innvendinger.
	**Avvik** Veiledningen gjelder for flere modeller, og avvik kan forekomme. Avsnitt som kun omhandler spesielle modeller, er merket med en stjerne (*).
	**Handlingsanvisninger og handlingsresultater** Handlingsanvisninger er merket med en ▶. Handlingsanvisninger er merket med en ▷.
	**Videoer** Videoer for apparatene finner du på YouTube-kanalen til Liebherr-Hausgeräte.

Open-Source-lisenser:

Apparatet inneholder programvarekomponenter som bruker Open-Source-lisenser. Du finner informasjon om anvendte Open-Source-lisenser her: **home.liebherr.com/open-source-licences**

Denne brukerinformasjonen gjelder for følgende apparater:

CBN..	52..(i) / 57..(v)(i)
CBNcmy	572i
KGBN..	2060.. / 52Vc23 / 57Vc03

Merk
Hvis det er en N i apparatbetegnelsen, er det et NoFrost-apparat.

1 Sikkerhetsinformasjon og advarsler

Ta godt vare på denne brukerinformasjonen slik at du til enhver tid har tilgang til den.

Hvis du gir apparatet videre, må du gi denne brukerinformasjonen videre til neste eier.

For å bruke apparatet forskriftsmessig og trygt, må du lese denne brukerinformasjonen før installasjon og bruk. Følg alltid instruksjonene, sikkerhetsanvisningene og advarslene som finnes der. De er viktige for at du skal kunne installere og bruke apparatet på en sikker og feilfri måte.

1.1 Tiltenkt bruk

- Dette apparatet er ment for bruk i husholdningen og i lignende bruksområder, som f. eks.:
  - i personalkjøkkenområder i butikker, kontorer og andre arbeidsområder
  - i landbruksmiljøer og av gjester på hoteller, moteller og andre overnattingssteder
  - i bed and breakfast-hoteller
  - i catering og lignende engrosanvendelser
- Ytterligere bruksområder:
  - Alle annen bruk er ikke tillatt.

1.2 Klimaklasser

Apparatet er, avhengig av klimaklassen, konstruert for bruk i begrensede omgivelsestemperaturer. Klimaklassen som gjelder for ditt apparat, er angitt på typeskiltet.

Merk
▶ For å sikre feilfri drift må du overholde de angitte omgivelsestemperaturene.

Klimaklasse	omgivelsestemperaturer fra
SN	10 °C til 32 °C
N	16 °C til 32 °C
ST	16 °C til 38 °C
T	16 °C til 43 °C
SN-ST	10 °C til 38 °C
SN-T	10 °C til 43 °C

1.3 Brukergruppe

- Dette apparatet kan brukes av barn fra 8 år og oppover samt av personer med nedsatte fysiske, sensoriske eller mentale evner eller manglende erfaring og kunnskap hvis de er under oppsikt eller har fått opplæring i sikker bruk av apparatet og hvilke farer som er forbundet med det.
- Barn må ikke leke med apparatet.
- Barn må ikke utføre rengjøring og brukervedlikehold uten tilsyn.
- Barn mellom 3-8 år kan legge matvarer inn i skapet og ta dem ut.

1.4 Installasjon og igangsetting

- Apparatet skal kun settes opp og kobles til i henhold til instruksene i brukerinformasjonen.
- Ikke lukk ventilasjonsåpningene i apparathuset eller i installasjonshuset.
- Du må ikke skade strømledningen. Ikke bruk apparatet med defekt strømledning.
- Ikke plasser bærbare strømuttak eller nettdeler på baksiden av apparatet.
- Stikkontakten må være lett tilgjengelig, slik at apparatet kan kobles raskt fra strømmen i en nødssituasjon. Den må være plassert utenfor apparatets bakside.

1.5 Sikker håndtering av apparatet

- Ikke oppbevar eksplosive stoffer, som for eksempel aerosolbeholdere med brennbar drivgass, i apparatet. Slike spraybokser er merket med et flammesymbol, eller det er angitt i innholdsdeklarasjonen. Gasser som lekker ut, kan antennes av elektriske komponenter.
- Hold brennende lys, lamper og andre gjenstander med åpen flamme unna apparatet for å unngå at disse antenner apparatet.
- Drikker eller beholdere som inneholder alkohol må oppbevares tett lukket. Alkohol som lekker ut, kan antennes av elektriske komponenter.
- Unngå kontinuerlig hudkontakt med kalde overflater eller kjøle-/frysevare. Bruk f. eks. hansker for å beskytte deg.
- Kuldemiddelet (spesifikasjoner på typeskiltet) er miljøvennlig, men brennbart. Kuldemiddel som lekker ut kan bli antent.
  - Ikke skad kjølekretsløpet.
  - Ikke bruk antennelseskilder på innsiden av apparatet.
  - Ikke bruk elektriske apparater (f. eks. damprengjøringsapparater, varmeapparater) inne i apparatet.
  - Ved lekkasje av kuldemiddel: Fjern åpen ild eller tennkilder i nærheten av lekkasjestedet. Luft rommet godt. Varsle kundeservicen.
- Åpne døren kun i korte perioder. På denne måten hindrer du at temperaturen i apparatet stiger.
- Ikke grip inn mellom døren og apparatet når du åpner og lukker. Fingrene kan komme i klem.
- Temperaturverdien i det varmeste området av apparatet kan være høyere enn den innstilte temperaturverdien.

Apparater med vanntank:

- EasyTwist-Ice-vanntanken skal kun fylles med drikkevann, for å unngå forgiftning fra forurenset vann.

1.6 Rengjøring

- Rengjør overflater som kommer i kontakt med matvarer regelmessig.
- Rengjør kondensvannutløpet regelmessig.
- Ikke bruk elektriske varme- eller damprengjøringsapparater, åpen flamme eller avrimingsspray for å fremskynde avrimingsprosessen.
- Ikke fjern is med skarpe gjenstander.

1.7 Feil, skader og reparasjoner

- Hvis strømledningen til apparatet er skadet, skift ut strømledningen.
- Reparasjoner og inngrep på apparatet skal kun gjennomføres av kundeservicen eller annet utdannet fagpersonell.
- Ved feil eller problemer med apparatet må du trekke ut strømpluggen eller slå av sikringen. Når du trekker i strømpluggen, må du alltid ta tak i pluggen. Ikke trekk i kabelen.

1.8 Kassering

- Apparatet inneholder verdifulle materialer og er merket med et tilsvarende symbol. (se 1.14 Symboler på apparatet)
  - Apparatet må ikke kastes sammen med husholdningsavfall.
  - Avhend apparatet gratis på lokale gjenvinnings- og resirkuleringssteder via klasse 1 oppsamlingsbeholdere.
  - Når du kjøper et nytt apparat, returnerer du det gamle apparatet til forhandleren gratis.
  - Informere om returalternativer.
- Apparatet kan inneholde personopplysninger.
  - Slett personopplysninger før avhending.
- Apparatet inneholder kuldemiddel (spesifikasjoner på typeskiltet) og olje. Kuldemiddelet som brukes, er miljøvennlig, men brennbart. Oljen som brukes, er også brennbar. Kuldemiddel og olje som lekker ut kan antennes hvis konsentrasjonen er tilstrekkelig høy og kommer i kontakt med en ekstern varmekilde.
  - Ikke skad kjølekretsløpet.
  - Avhend apparatet i henhold til instruksene i brukerinformasjonen.

1.9 Samsvar

Kjølemiddelkretsen er kontrollert for tetthet. Apparatet er i samsvar med relevante sikkerhetsbestemmelser og tilhørende direktiver.

For EU-markedet:*	Apparatet er i samsvar med direktiv 2014/53/EU.*
For GB-markedet:*	Apparatet tilsvarer Radio Equipment Regulations 2017 SI 2017 No. 1206.*

Den fullstendige teksten til EU-samsvarserklæringen er tilgjengelig på følgende Internettadresse: www.Liebherr.com

BioFresh-skuffen oppfyller kravene til en kjøleromhylle iht. DIN EN 62552:2020.

1.10 SVHC-stoffer iht. REACH-forordningen

- Du kan sjekke om apparatet ditt inneholder SVHC-stoffer i henhold til REACH-forordningen ved å bruke følgende lenke:
  https://go.liebherr.com/z3eewm

1.11 EPREL-database

- Fra 1. mars 2021 finner du informasjon om energiforbruksmerking og krav til økodesign i den europeiske produktdatabasen (EPREL). Under følgende lenke https://eprel.ec.europa.eu/ kommer du til produktdatabasen. Her blir du bedt om å legge inn modellnavnet. Du finner modellnavnet på typeskiltet.

1.12 Open-Source-lisenser

- Apparatet inneholder programvarekomponenter som bruker Open-Source-lisenser. Du finner informasjon om anvendte Open-Source-lisenser her:
  home.liebherr.com/open-source-licences

1.13 Reservedeler

- Tilgjengeligheten av reservedeler for funksjonsdeler og deler av utstyret som kan lagres er 15 år.

*** avhengig av modell og utstyr**

1.14 Symboler på apparatet

	Dette symbolet kan stå på kompressoren. Det gjelder oljen i kompressoren og henviser til følgende fare: Kan være dødelig ved svelging og hvis den kommer i luftveiene. Denne merknaden har kun betydning for resirkuleringen. Ingen fare ved normal drift. Ikke fjern dette symbolet.
	Advarsel: Brannfare på grunn av brannfarlige materialer. Dette symbolet er på kompressoren og kan også være på andre steder på apparatet. Dette symbolet advarer mot brannfarlige materialer. Ikke fjern dette symbolet.
	Dette eller et lignende symbol kan befinne seg på baksiden av apparatet. Det indikerer at det er vakuumisolasjonspaneler (VIP) eller perlittpaneler i døren og/eller huset. Denne merknaden har kun betydning for resirkuleringen. Ikke fjern dette symbolet.
	Dette symbolet finnes på typeskiltet. Det indikerer at apparatet inneholder verdifulle materialer og at du ikke må kaste apparatet i husholdningsavfall. (se 1.8 Kassering)

1.15 Advarselsnivåer

FARE	Kjennetegner en umiddelbart farlig situasjon som fører til død eller alvorlige personskader hvis den ikke unngås.
ADVARSEL	Kjennetegner en farlig situasjon som kan føre til død eller alvorlige personskader hvis den ikke unngås.
FORSIKTIG	Kjennetegner en farlig situasjon som kan føre lette eller moderate personskader hvis den ikke unngås.
OBS	Kjennetegner en farlig situasjon som kan føre til materielle skader hvis den ikke unngås.
Merknad	Kjennetegner nyttige merknader og tips.

2 Oversikt over enheten

2.1 Leveringsomfanget

Kontroller alle delene for transportskader. Ta kontakt med forhandleren eller kundeservice hvis du har reklamasjoner. (se 11.4 Kundeservice)

Leveringen består av følgende deler:
- Gulvmodell
- Utstyr (avhengig av modell)
- Monteringsmateriale (avhengig av modell)
- «Quick Start Guide»
- «Installation Guide»*
- Servicebrosjyre

2.2 Oversikt over apparater og utstyr

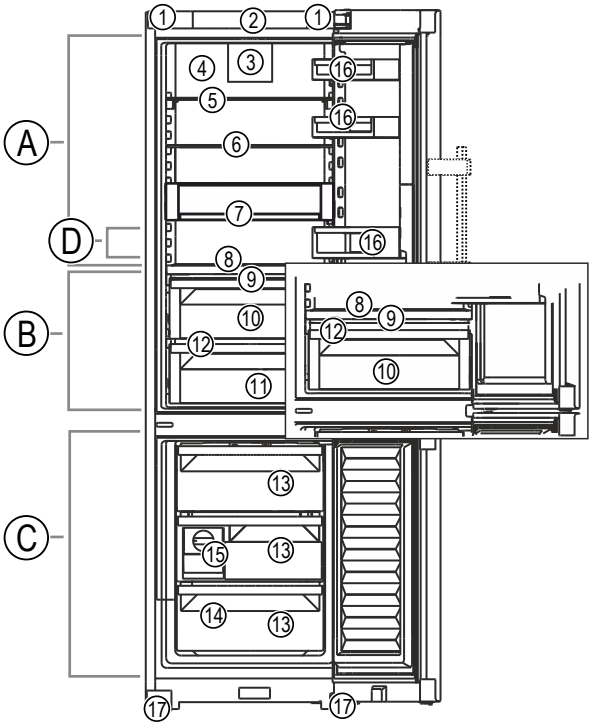

Fig. 1 Eksempelfremstilling

Temperaturområde

(A) Kjøledel
(B) BioFresh
(C) Frysedel
(D) Kaldeste sone

Utrustning

(1) Transporthåndtak
(2) Betjeningselementer
(3) Ventilator med FresHAir aktivt kullfilter
(4) Tørr bakvegg
(5) Delbare hyller
(6) Oppstillingsplass
(7) VarioSafe*
(8) Variabel flaskehylle
(9) Lokk Fruit & Vegetable-skuff
(10) Fruit & Vegetable-skuff
(11) Meat & Dairy-skuff
(12) Kondensvannutløp
(13) Skuff
(14) Typeskilt
(15) EasyTwist-Ice*
(16) Dørhylle
(17) Justerbar fot foran

2.3 SmartDevice

SmartDevice er nettverksløsningen for din kjøle/fryser-kombinasjon.

Når ditt apparat har eller er forberedt for SmartDevice, kan du raskt og enkelt koble det til ditt WLAN. Med appen SmartDevice kan du betjene apparatet ditt fra en mobil sluttbrukerenhet. I appen SmartDevice har du tilgang til ekstra funksjoner og innstillingsmuligheter.

Apparat med SmartDevice:*	Apparatet ditt er SmartDevicei-aktivert. Hvis du vil koble apparatet til WLAN, må du laste ned SmartDevice-appen.*
Apparat forberedt for SmartDevice:*	Ditt apparat er forberedt for bruk med SmartDeviceBox. Du må først anskaffe og installere SmartDeviceBox. For å kunne koble ditt apparat til WLAN, må du laste ned appen SmartDevice.*
Mer informasjon om SmartDevice:	**smartdevice.liebherr.com**

Anskaff SmartDeviceBox i Liebherr-Hausgeräte-shop:* home.liebherr.com/shop/de/deu/smartdevicebox.html*

Laste ned SmartDevice-appen:

Etter installasjon og konfigurasjon av SmartDevice-appen kan du integrere apparatet ved hjelp av SmartDevice-appen og WLAN-apparatfunksjonen (se WLAN) i WLAN-nettverket.

Merk
SmartDevice-funksjonen er ikke tilgjengelig i følgende land: Russland, Hviterussland, Kasakhstan.
Du kan ikke bruke SmartDeviceBox.*

3 Oppstilling og tilkobling

3.1 Oppstillingsbetingelser

Installasjonsforholdene er avgjørende for å sikre at du kan betjene apparatet trygt, effektivt og problemfritt.

- Vær oppmerksom på alle sikkerhetsinstruksjoner.
- Kontroller oppstillingsstedet og posisjonen i rommet.

ADVARSEL
Brannfare ved feil oppstilling!
Hvis en strømledning eller et støpsel berører baksiden av apparatet, kan vibrasjoner fra apparatet skade strømledningen eller støpselet og forårsake kortslutning.
▶ Ved oppstilling av apparatet, pass på at ingen nettkabler klemmes under apparatet.
▶ Plasser apparatet slik at det ikke berører plugger eller strømkabler.
▶ Ingen apparater må kobles til stikkontakter i området på baksiden av apparatet.
▶ Det er **ikke** tillatt å plassere og bruke multistikkontaker eller skjøtekabler og annet elektronisk utstyr (for eksempel halogentransformatorer) på baksiden av apparater.

ADVARSEL
Brannfare på grunn av fuktighet!
Hvis strømførende deler eller strømtilførselsledningen blir fuktige, kan det føre til kortslutning.
▶ Enheten er beregnet på bruk i lukkede rom. Enheten skal ikke benyttes utendørs eller på steder som er utsatt for fuktighet og vannsprut.

ADVARSEL
Fare for brann på grunn av utslipp av kuldemiddel og olje!
Kuldemiddelet som brukes, er miljøvennlig, men brennbart. Oljen som brukes, er også brennbar. Kuldemiddel og olje som lekker ut kan antennes hvis konsentrasjonen er tilstrekkelig høy og kommer i kontakt med en ekstern varmekilde.
▶ Ikke skad rørledningene til kuldemiddelkretsens og kompressoren.

3.1.1 Oppstillingssted

- Apparatet skal utelukkende settes opp og brukes i lukkede rom.
- Optimal oppstillingsplass er et tørt og godt ventilert rom.
- Hvis apparatet plasseres i en svært fuktig omgivelse, kan det danne seg kondensvann på utsiden av apparatet. Sørg alltid for god lufting på oppstillingsstedet.
- Jo mer kuldemiddel som er i apparatet, desto større må rommet som apparatet er plassert i, være. I for små rom kan det ved lekkasje oppstå en brennbar blanding av gass og luft. I oppstillingsrommet per 8 g kuldemiddel minst være 1 m^3 stort. Du finner informasjon om kuldemiddelet på typeskiltet inne i apparatet.
- Underlaget må være vannrett og jevnt.

3.1.2 Posisjon i rommet

- Apparatet må ikke plasseres der det er direkte sollys eller ved siden av varmeovner eller lignende.
- Du kan plassere enheten rett ved siden av en stekeovn.
- Hvis du plasserer apparatet rett ved siden av en stekeovn, kan energiforbruket øke noe. Dette avhenger av varigheten og intensiteten på bruken av stekeovnen.
- Plasser apparatet med baksiden mot veggen og bruk vedlagte veggavstandsholdere (se nedenfor) til å stille det opp direkte på veggen.*
- Plasser alltid apparatet direkte på veggen med baksiden.*
- Bruk i eksplosjonsfarlige områder er ikke tillatt.

3.1.3 Integrering i en kjøkkeninnredning

- Du kan konvertere apparatet med kjøkkenskap. (se 3.12 Integrering av apparatet i en kjøkkeninnredning)

3.2 Apparatdimensjoner

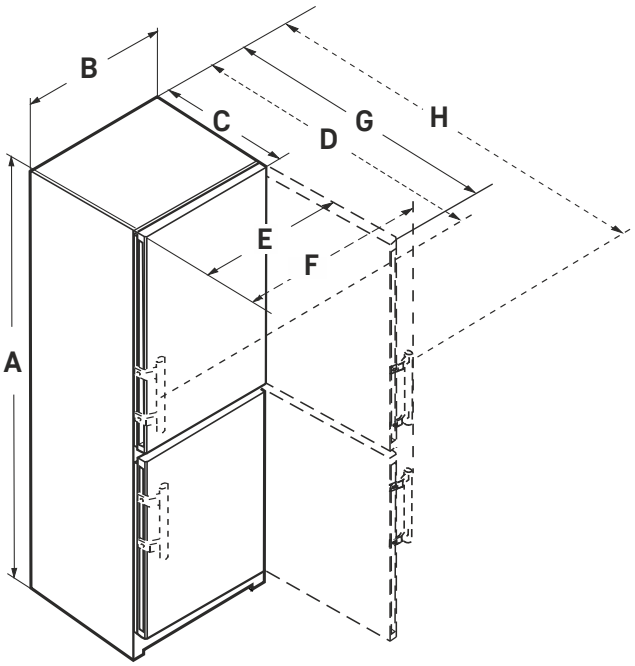

Fig. 2

CBN.. 5733	
A (mm)	2015
B (mm)	597
C (mm)	675
D (mm)	719

* avhengig av modell og utstyr

CBN.. 5733	
E (mm)	609
F (mm)	654
G (mm)	1215
H (mm)	1222

For apparater med håndtak

CBN.. 572.. (i) / KGBNsf 57Vc03	
A (mm)	2015
B (mm)	597
C (mm)	675
E (mm)	609
G (mm)	1217

For apparater med innfelt grep

CBN.. 522.. (i) / KGBNsf 52Vc23	
A (mm)	1855
B (mm)	597
C (mm)	675
E (mm)	609
G (mm)	1217

For apparater med innfelt grep

3.3 Ventilasjonskrav

PASS PÅ
Fare for skader gjennom overoppheting som følge av utilstrekkelig ventilasjon!
Dersom ventilasjonen er for lav, kan kompressoren bli skadet.
▶ Pass på at ventilasjonen er tilstrekkelig.
▶ Ta hensyn til kravene om ventilasjon.

Når apparatet er integrert i kjøkkenkroken, er det viktig å overholde følgende ventilasjonskrav:*

- Jo større ventilasjonsdiameter jo mer energibesparende arbeider apparatet.*

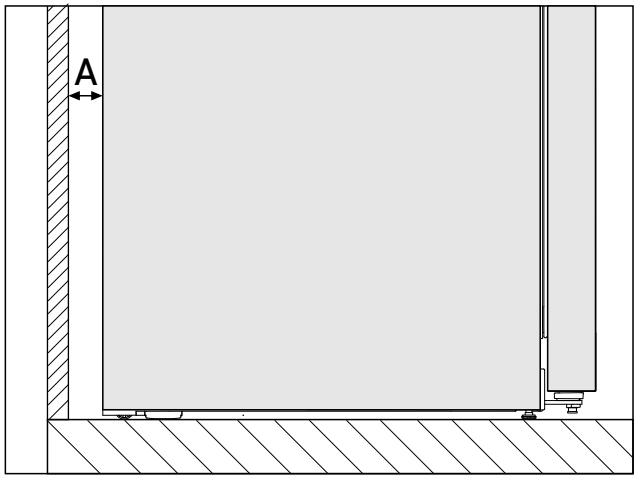

*Fig. 3 **

Veggavstand A*
25 mm*

Energiforbruket ble bestemt med en veggavstand på *Fig. 3 (A)* mellom baksiden av apparatet og veggen. Hvis veggavstanden er mindre enn *Fig. 3 (A)*, vil dette ikke påvirke funksjonen til apparatet. Med en mindre veggavstand kan energiforbruket øke litt, og det kan oppstå kondens på apparatets bakvegg.*

3.4 Tilkoblingsmål for strømforsyningen

Tilkoblingen til strømforsyningen er på baksiden av apparatet. For å sikre at du kan koble til apparatet på en trygg måte, må du sørge for at følgende krav er oppfylt:

- ❑ Dimensjonene for tilkoblingen til strømforsyningen er kjent og overholdes. Se tabellen nedenfor.
- ❑ Tilkoblingen til strømforsyningen er i samsvar med instruksjonene. (se 3.14 Koble apparatet til strømforsyningen)

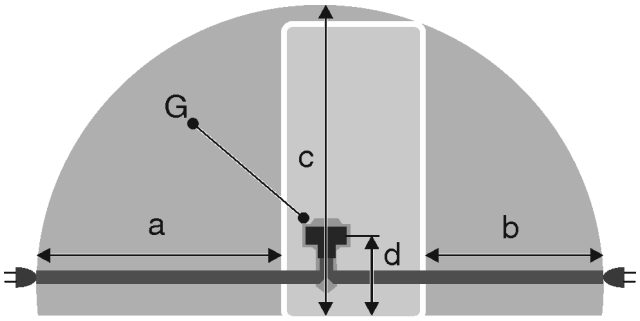

Fig. 4 Kjøle-/frysekombinasjoner / fryseskap / BioFresh-apparater med full kapasitet

(a) Maksimal tilgjengelig lengde på nettkabelen
(b) Maksimal tilgjengelig lengde på nettkabelen
(c) Maksimal tilgjengelig vertikal lengde på nettkabelen
(d) Avstand mellom apparatets støpsel og gulvet
(G) Apparatets støpsel

For apparater med en bredde på 600 mm:	
a	~ 1800 mm
b	~ 1400 mm
c	~ 2100 mm
d	~ 200 mm

3.5 Transportere apparatet

3.5.1 Transportere apparatet for første oppstart

Sørg for at følgende forutsetninger er oppfylt:

- ❑ Apparatet er pakket.
- ❑ Apparatet står oppreist.

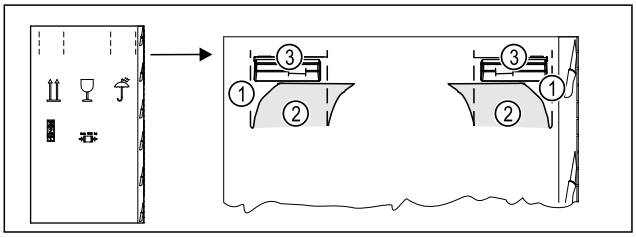

Fig. 5

▶ Trykk inn emballasjen på toppen av perforeringen *Fig. 5 (1)*.
▶ Trekk ut de inntrykte klaffene *Fig. 5 (2)*.
▷ Bærehåndtak *Fig. 5 (3)* høyre og venstre er synlig.
▶ Hold apparatet i bærehåndtakene *Fig. 5 (3)*.
▶ Apparatet skal alltid transporteres ved hjelp av to personer.
▶ Pakke ut apparatet. (se 3.6 Pakk ut enheten)

3.5.2 Transportere apparatet etter første oppstart

Følg instruksjonene nedenfor hvis du vil transportere eller flytte apparatet igjen etter første oppstart.

Sørg for at følgende forutsetninger er oppfylt:

❑ Apparatet er tømt.
❑ Apparatet står oppreist.
❑ Apparat med dør(er): Døren er sikret mot utilsiktet åpning.
❑ Apparat med uttrekksskuff: Uttrekksskuffen er sikret mot utilsiktet åpning.
❑ Apparat med justerbare føtter: Justerbare føtter er skrudd inn.

▶ Hold apparatet i bærehåndtakene.
▶ Apparatet skal alltid transporteres ved hjelp av to personer.

Etter transport:
▶ Skru ut de justerbare føttene på apparatet.
▶ Justere apparatet. (se 3.9 Innjuster enheten)

3.6 Pakk ut enheten

PASS PÅ
Fare for skade på grunn av at apparatet flyttes!
Hvis du flytter apparatet på gulvet uten beskyttelse, kan apparatet skade gulvet.
▶ Dekk gulvet tilstrekkelig før du fjerner emballasjen fra apparatet.

▶ Kontrollere apparatet og emballasjen: Hvis det er mistanke om transportskader, kontakt leverandøren før tilkobling.

PASS PÅ
Materiell skade på grunn av spisse eller skarpe gjenstander!
Hvis du bruker spisse eller skarpe gjenstander når du fjerner emballasjematerialet, kan du skade apparatet.
▶ Ikke bruk spisse eller skarpe gjenstander for å fjerne emballasjematerialet.

▶ Fjern emballasjematerialet.
▶ Apparatet er satt opp i riktig posisjon: Fjern beskyttelsesfoliene på dør og sidevegger.

3.7 Montere veggavstandsholder*

Med en veggavstandsholder oppnår apparatet det oppgitte energiforbruket og det dannes ingen kondens ved høy omgivelsesfuktighet. Apparatet fungerer fullt ut uten bruk av veggavstandsholdere, men det bruker litt mer strøm.

Hvis du bruker veggavstandsholderne, øker apparatdybden med ca. 15 mm.*

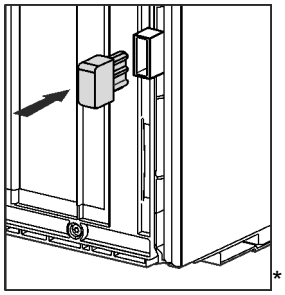

*

▶ Apparat med medfølgende veggavstandsstykker: Sett inn veggavstandsstykket på baksiden av apparatet nederst til venstre og høyre.

3.8 Sette enheten på plass

FORSIKTIG
Fare for personskader på grunn av tungt apparat!
▶ Transporter apparatet med to personer til dets oppstillingssted.

ADVARSEL
Brannfare ved kortslutning!
▶ Når du setter opp apparatet: Ikke bøy, klem eller skad strømledningen.
▶ Ikke bruk apparatet med defekt strømledning.

ADVARSEL
Fare for brann og skader!
▶ Varmeavgivende utstyr, f. eks. mikrobølgeovner, brødristere osv. skal ikke plasseres på enheten!

Forsikre deg om at følgende betingelser er oppfylt:

❑ Skyv apparatet kun i ulastet tilstand.
❑ Apparatet skal kun settes opp med hjelp.

▶ Ta ut strømledningen fra esken.
▶ Sett kuldeapparatkontakten til strømledningen fullstendig inn i apparatpluggen på baksiden av apparatet. Sørg for at kuldeapparatkontakten sitter fast.
▶ Legg nettpluggen til en lett tilgjengelig stikkontakt ved hjelp av en snor, om nødvendig.

3.9 Innjuster enheten

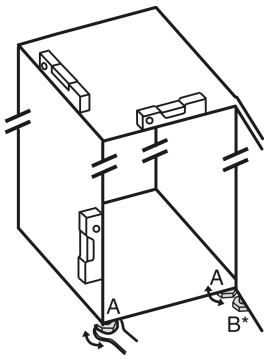

Fig. 6

▶ Skru ut de justerbare føttene *Fig. 6 (A)* ved hjelp av den medfølgende fastnøkkelen og et vater til apparatet er godt justert og i vater.

FORSIKTIG
Fare for personskade og materielle skader hvis apparatet velter!
Hvis den ekstra justerbare foten på den nedre lagerbukken ikke hviler ordentlig på gulvet, kan apparatet velte. Dette kan føre til materielle skader og personskader.
▶ Skru av den ekstra justeringsfoten på lagerblokken som anvist.

▶ Skru ut den justerbare foten *Fig. 6 (B)* på lagerbukken ved hjelp av den medfølgende fastnøkkelen til den hviler på gulvet.
▶ Skru den justerbare foten *Fig. 6 (B)* ytterligere 90°.
▷ Apparatet er nivellert.

3.10 Etter oppstillingen

▶ Fjern alle transportsikringskomponenter
▶ Fjern beskyttelsesfilmen på utsiden av enheten
▶ Trekk av beskyttelsesfoliene fra pyntelistene.*
▶ Fjern beskyttelsesfilmen på den rustfrie stålbakveggen.
▶ Rengjør apparatet. (se bruksanvisning)
▶ Noter deg type (modell, nummer), apparatbetegnelse, apparat-/serienummer, kjøpsdato og forhandlerens adresse.

3.11 Sette opp flere apparater

Apparatene er utviklet for forskjellige oppstillingstyper. Hvis du vil sette opp flere apparater ved siden av eller over hverandre, må du forsikre deg om at følgende forutsetninger er oppfylt:

❑ Sett bare opp apparater ved siden av, eller over, hverandre, som er utviklet for det.
❑ Følg merknadene og den følgende tabellen.

PASS PÅ
Fare for skade på grunn av kondensvann!
▶ Apparatet må ikke plasseres rett ved et annet kjøle-/fryseapparat.

Modell	Oppstillingstype
alle modeller	enkeltvis
Modeller med modellnavn som starter med **S...**.	Side-by-Side (SBS)

Modell	Oppstillingstype
Modeller uten side-veggopp-varming	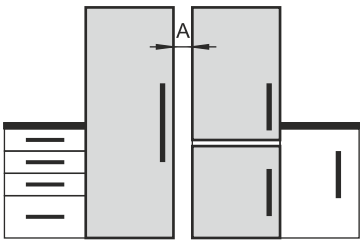 **Ved siden av hverandre:** Sett opp med avstand **A** på 70 mm mellom apparatene. Hvis du ikke overholder avstanden, dannes det kondensvann på sideveggene mellom apparatene. 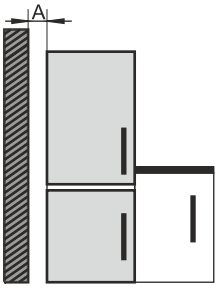 **På en yttervegg:** Sett opp med avstand **A** som ved oppstilling ved siden av hverandre. Hvis du ikke overholder avstanden, dannes det kondensvann på sideveggen til apparatet.

Modeller og oppstillingstypene deres

Monter sammen apparatene etter den separate monteringsanvisningen.

3.12 Integrering av apparatet i en kjøkkeninnredning

Du kan integrere apparatet i en kjøkkeninnredning. Vær oppmerksom på følgende installasjonsbetingelser:
- Når du installerer et toppskap over apparatet, må du ta hensyn til et ventilasjonstverrsnitt med riktig dybde på baksiden av toppskapet.
- Hvis du plasserer apparatet med hengslene ved siden av en vegg, må du ta hensyn til avstanden til apparatsiden.
- For å sikre fullstendig åpning av døren, må apparatet stikke ut av fronttykkelsen. Avhengig av dybden på nisjen, kan apparatet stikke ytterligere ut.

ADVARSEL
Brannfare ved kortslutning!
▶ Når du setter opp apparatet: Ikke bøy, klem eller skad strømledningen.
▶ Ikke bruk apparatet med defekt strømledning.

Sørg for at følgende forutsetninger er oppfylt:

❑ Stikkontakten er lett tilgjengelig og ikke plassert bak apparatet.
❑ Ventilasjonskravene er overholdt. (se 3.3 Ventilasjonskrav)
❑ Tilkoblingsmålene er tatt i betraktning. (se 3.14 Koble apparatet til strømforsyningen)
❑ Veggavstandsholdere er montert.*

3.12.1 Nisjedimensjoner for apparater med innfelt grep*

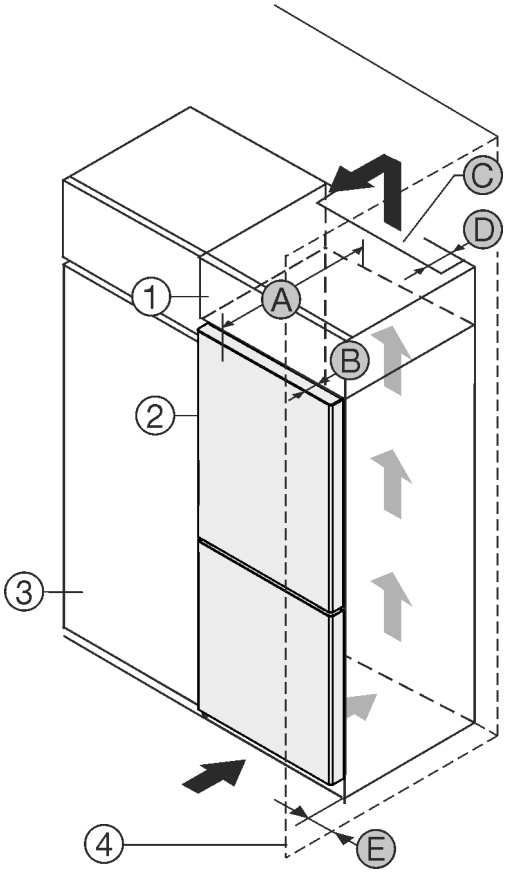

Fig. 7

(1) Toppskap
(2) Apparat
(3) Kjøkkenskap
(4) Vegg
(A) Apparatdybde
(B) Dørens dybde
(C) Ventilasjonstverrsnitt
(D) Avstand apparatets bakside
(E) Avstand til apparatsiden

Apparater med innfelt håndtak:	
A	675 mm[x]
B	75 mm
C	minst 300 cm^2
D	minst 50 mm
E	minst 13 mm

Apparater med innfelt håndtak og glassfront / steinfront:	
A	682 mm[x]
B	82 mm
C	minst 300 cm^2
D	minst 50 mm
E	minst 20 mm

[x] Ved apparater med vedlagte veggavstandsholdere økes målet med 15 mm.*

3.12.2 Nisjedimensjoner for apparater med håndtak*

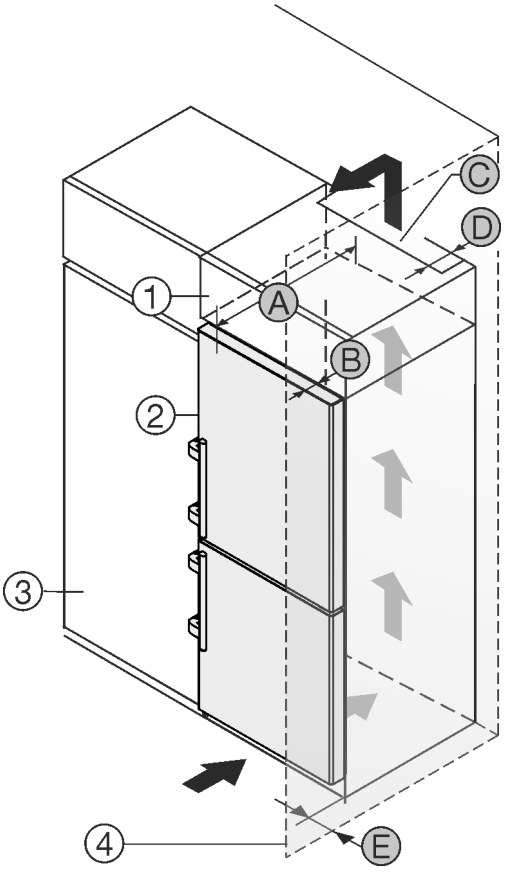

Fig. 8

(1) Toppskap
(2) Apparat
(3) Kjøkkenskap
(4) Vegg
(A) Apparatdybde
(B) Dørens dybde
(C) Ventilasjonstverrsnitt
(D) Avstand apparatets bakside
(E) Avstand til apparatsiden

Apparater med håndtak:	
A	675 mm[x]
B	75 mm
C	minst 300 cm^2
D	minst 50 mm
E	minst 57 mm

[x] Ved apparater med vedlagte veggavstandsholdere økes målet med 15 mm.*

3.13 Kassere emballasjen

ADVARSEL
Emballasjematerialer og plastfolie kan medføre kvelningsfare!
▶ La aldri barn leke med emballasjen.

Emballasjen er fremstilt av resirkulerbare materialer:
- Bølgepapp/papp
- Deler av skummet polystyrol
- Beskyttelsesfilm og poser av polyetylen
- Spennbånd av polypropylen
- spikret treramme med skive av polyetylen*

▶ Lever emballasjen til et godkjent avfallsdeponeringssted.

3.14 Koble apparatet til strømforsyningen

ADVARSEL
Fare for elektrisk støt og personskade på grunn av skadet apparat eller skadet nettkabel!
Livsfare og kuttskader. Hvis apparatet eller nettkabelen ble skadet under transport, kan du få et dødelig elektrisk støt. Du kan også kutte deg på skadede deler av apparathuset.
▶ Kontroller apparatet og nettkabel for skader etter transport.
▶ Sett aldri apparatet i drift hvis apparatet eller nettkabelen er skadet.
▶ Kontakt kundeservice.

Du kobler apparatet til strømnettet ved hjelp av den medfølgende separate strømkabelen. Strømkabelen har en apparatplugg i den ene enden og et støpsel for stikkontakt i den andre enden.

Forsikre deg om at følgende betingelser er oppfylt:

- Apparatet og strømkabelen er uskadet.
- Apparatet er satt opp i samsvar med forskriftene. (se 3.7 Montere veggavstandsholder*)
- Kravene til elektrisk tilkobling er oppfylt.
- Målene for korrekt tilkobling er kjent og overholdt. (se 3.4 Tilkoblingsmål for strømforsyningen)
- Nettspenning og frekvens samsvarer med opplysningene på typeskiltet.
- Stikkontakten er forskriftsmessig jordet og elektrisk sikret.
- Sikringens utløsingsstrøm ligger mellom 10 A og 16 A.
- Stikkontakten er lett tilgjengelig og ikke plassert bak apparatet. (se 3.4 Tilkoblingsmål for strømforsyningen)

PASS PÅ
Fare for skade på grunn av feil bruk!
Skader på apparatets elektriske komponenter.
▶ Bruk kun nettkabelen som fulgte med.

ADVARSEL
Brannfare ved feil tilkobling!
Forbrenninger.
Skader på apparatet.
▶ Ikke bruk skjøteledning.
▶ Ikke bruk forgreningskontakter.

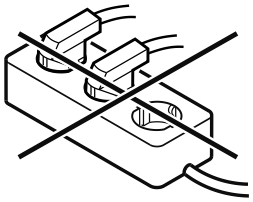

PASS PÅ
Fare for skader på grunn av feil tilkobling!
Skader på apparatet.
▶ Apparatet skal ikke kobles til vekselrettere, slik som f.eks. solarstrømanlegg og bensingeneratorer.

▶ Koble strømpluggen til nettkabelen til spenningsforsyningen. Vær oppmerksom på at strømpluggen sitter godt i stikkontakten.
▷ Liebherr-logoen vises i displayet.
▷ Visningen skifter til standby-symbolet.
▷ Hvis ingen tiltak iverksettes innen 60 sekunder: Standby-symbolet blekner eller forsvinner.
▷ Apparatet er tilkoblet. For første idriftsettelse, se følgende kapittel eller bruksanvisningen.

4 Touch-displayets funksjonalitet

Du betjener apparatet ved hjelp av Touch-displayet. Bruk Touch-displayet (heretter kalt displayet) til å velge apparatfunksjoner ved å trykke på tilsvarende symbol. Hvis du ikke rører displayet i løpet av 10 sekunder, hopper indikatoren enten til den overordnede menyen eller direkte tilbake til statusvisningen.

4.1 Navigasjon og symbolforklaring

Forskjellige symboler gjør det mulig å navigere ved hjelp av displayet. Tabellen nedenfor beskriver disse symbolene.

Symbol	Beskrivelse
	**Trykk på pilen for å navigere fremover:** Trykk en gang for å gå ett steg videre i menyen.
	**Trykk på pilen for å navigere bakover:** Trykk en gang for å gå ett steg tilbake i menyen.
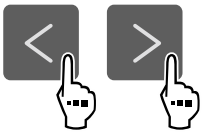	**Trykk gjentatte ganger på navigasjonspilen:** Naviger i menyen til den ønskede funksjonen.
	**Trykk på bekreftelsessymbolet:** Aktivere/deaktivere funksjon. Åpne undermeny.
	**Trykk på bekreftelsessymbolet og «tilbake-pilen» samtidig:** Gå ett menynivå tilbake.
	**Pil med klokke:** Det tar mer enn 10 sekunder før påfølgende indikator vises på displayet.
	**Pil med tidsangivelse:** Det tar den angitte tiden før påfølgende indikator vises på displayet.
	**Symbol Åpne «innstillingsmeny»:** Naviger til innstillingsmenyen, og åpne den. Hvis nødvendig: Naviger til ønsket funksjon i innstillingsmenyen. (se 4.2.1 Åpne innstillingsmenyen)

Symbol	Beskrivelse
	**Symbol Åpne «utvidet meny»:** Naviger til utvidet meny og åpne den. Hvis nødvendig: Naviger til ønsket funksjon i den utvidede menyen, og åpne den. (se 4.2.2 Åpne utvidet meny)
Ingen aktivitet i løpet av 10 sekunder	Hvis du ikke rører displayet i løpet av 10 sekunder, hopper indikatoren enten til den overordnede menyen eller direkte tilbake til statusvisningen.
Åpne og lukk døren igjen.	Hvis du åpner døren og lukker den igjen umiddelbart, går visningen direkte tilbake til statusvisningen.

Merk: Illustrasjoner av displayet blir gjengitt med engelske begreper.

4.2 Menyer

Apparatfunksjonene er fordelt på ulike menyer.

Meny	Beskrivelse
Hovedmeny	Når du slår på apparatet, befinner du deg automatisk i hovedmenyen. Herfra kan du navigere til de viktigste apparatfunksjonene, til innstillingsmenyen og den utvidede menyen.
 Innstillings-meny	Innstillingsmenyen inneholder flere funksjoner for konfigurering av apparatet ditt. (se 4.2.1 Åpne innstillingsmenyen)
Utvidet meny	Den utvidede menyen inneholder spesielle funksjoner for konfigurering av apparatet ditt. Tilgang til den utvidede menyen er beskyttet av den numeriske koden **1 5 1**. (se 4.2.2 Åpne utvidet meny)

4.2.1 Åpne innstillingsmenyen

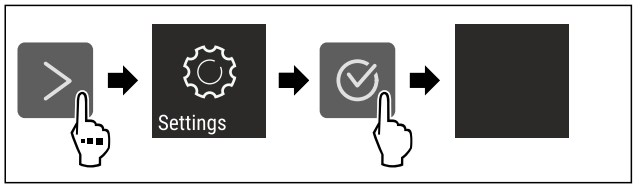

Fig. 9 Eksempelfremstilling

▶ Utfør trinnene i henhold til illustrasjonen.
▷ Innstillingsmenyen er åpen.
▶ Hvis nødvendig: Naviger til ønsket funksjon.

4.2.2 Åpne utvidet meny



Fig. 10

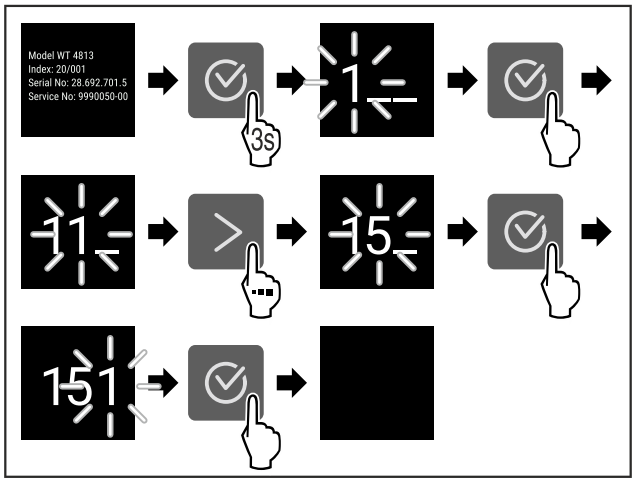

*Fig. 11 Eksempelfremstilling, tilgang med tallkode **151***

▶ Utfør trinnene i henhold til illustrasjonen.
▷ Utvidet meny er åpnet.
▶ Hvis nødvendig: Naviger til ønsket funksjon.

4.3 Dvalemodus

Hvis du ikke berører displayet på 1 minutt, går det i dvalemodus. I dvalemodus er lysstyrken på displayet dempet.

4.3.1 Avslutt dvalemodus

▶ Trykk på et valgfritt navigeringssymbol.
▷ Hvilemodus er avsluttet.

5 Oppstart

5.1 Slå på apparatet (første oppstart)

Forsikre deg om at følgende betingelser er oppfylt:

❑ Apparatet er montert og tilkoblet i henhold til monteringsanvisningen.
❑ Alle tapestrimler, klebe- og vernefolier samt transportsikringer i og på apparatet er fjernet.
❑ All annonsemateriell er tatt ut fra skuffene.
❑ Funksjonen til Touch-displayet er kjent. (se 4 Touch-displayets funksjonalitet)

Slå på apparatet via Touch-displayet:

▶ Når displayet er i hvilemodus: Trykk på bekreftelsessymbolet.
▶ Utfør handlingstrinnene i henhold til illustrasjonen.

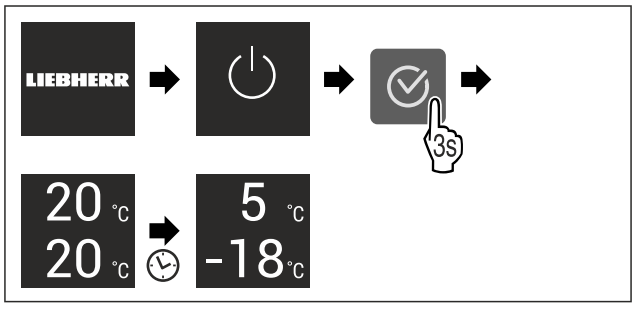

Fig. 12 Eksempelfremstilling

▷ Statusvisningen vises.
▷ Apparatet kjøles ned til den fabrikkinnstilte måltemperaturen.
▷ Apparatet starter i demomodus (statusindikatoren viser DEMO): Når apparatet starter i demomodus, kan du deaktivere demomodusen i løpet av de neste 5 minuttene. (se Demomodus)

Ytterligere informasjon:

- Sett EasyTwist-Ice i drift. (se 5.2 Sett EasyTwist-Ice i drift)
- Sett SmartDevice i drift. (se 2.3 SmartDevice) og (se WLAN)

Merk
Produsenten anbefaler:
▶ Legge inn matvarer: Vent i cirka 6 timer til den innstilte temperaturen er nådd.
▶ Legg inn **frossenmat** ved -18 °C eller kaldere.
▶ Vær oppmerksom på lagringsinstruksjonene. (se 6.1 Informasjon om lagring)

Merk
Du kan skaffe tilbehør på Liebherr-Hausgeräte-butikken på home.liebherr.com/shop/de/deu/zubehor.html.

5.2 Sett EasyTwist-Ice i drift

Hvis apparatet ditt er utstyrt med en EasyTwist-Ice, må du rengjøre EasyTwist-Ice **før den tas i bruk**.

Forsikre deg om at følgende betingelser er oppfylt:

❑ Apparatet er fullstendig tilkoblet.

▶ Rengjør EasyTwist-Ice. (se 10.7.5 EasyTwist-Ice rengjøres)
▶ Fyll vannbeholderen. (se Fylle vannbeholderen)

6 Lagring

6.1 Informasjon om lagring

ADVARSEL
Brannfare på grunn av elektriske apparater!
Hvis du bruker elektriske apparater i området til matvarer på apparatet, kan de forårsake brann.
▶ Ikke bruk elektriske apparater i området til matvarer til apparatet med mindre det er anbefalt av produsenten.

Merk
Energiforbruket øker og kjøleeffekten reduseres hvis det ikke er tilstrekkelig ventilasjon.
▶ Hold alltid lufteåpningene fri.

Følgende lagringskrav må overholdes:

- Hold luftventilene på ventilatoren fri for hindringer.
- I frysedelen: Pakk maten godt inn.
- Mat som tar til seg eller avgir smak og lukt, bør dekkes til eller pakkes i lukkede beholdere.
- Pakk inn rått kjøtt eller fisk i rene, lukkede beholdere. Dette forhindrer at kjøtt eller fisk berører eller drypper på andre matvarer.
- Oppbevar væsker i lukkede beholdere.
- Lagre kjølevarene med avstand mellom hver av dem, slik at luften kan sirkulere godt.
- Lagre mat som angitt på emballasjen.
- Følg alltid best før-datoen som er angitt på emballasjen.

Merk
Manglende overholdelse av disse anvisningene kan føre til at matvarer bederves.

6.2 Kjøledel

Apparatet har forskjellige temperatursoner som bestemmes ved hjelp av luftsirkulasjon. Du finner de forskjellige temperatursonene i oversikten over apparater og utstyr. (se 2.2 Oversikt over apparater og utstyr)

6.2.1 Klassifisere matvarene

▶ Øvre område og dør: Lagre smør, ost, hermetikk og tuber.
▶ Kaldeste temperatursone: Lagre lett bedervelige matvarer som ferdige retter.

6.3 BioFresh

BioFresh forlenger lagringstiden til enkelte ferske matvarer sammenlignet med konvensjonell kjøling.

Merk
Hvis temperaturen faller under 0 °C, kan matvarer fryse.
▶ Lagre grønnsaker som er sensitive for kulde, slik som agurk, auberginer, zucchini samt sydlige frukter som er sensitive for kulde, i kjøledelen.

6.3.1 Fruit & Vegetable-skuff

Dette skaper et lagringsklima nær 0 °C. Lokket til kammeret sørger for permanent luftfuktighet. Dette lagringsklimaet er egnet for lagring av uinnpakkede matvarer med høy egenfuktighet (f. eks. salat, grønnsaker, frukt).

Fuktigheten i skuffen avhenger av fuktighetsinnholdet i kjølevarene og hvor ofte den åpnes. Du kan regulere fuktigheten.

Klassifisere matvarene

▶ Lagre frukt og grønnsaker uten emballasje. Dersom fuktigheten er for høy:
▶ Reguler fuktighet.

6.3.2 Meat & Dairy-skuff

Dette skaper et lagringsklima nær 0 °C. Dette lagringsklimaet er egnet for sensitive matvarer (f.eks. meieriprodukter, kjøtt, fisk, pølse).

Klassifisere matvarene

▶ Lagre tørre eller innpakkede matvarer.

6.4 Frysedel

Ved -18 °C oppstår det et tørt og iskaldt lagringsklima. Et lagringsklima med minusgrader er egnet for lagring av dypfryst og frysevarer i flere måneder, og for å lage isbiter eller fryse ned fersk mat.

6.4.1 Fryse ned matvarer

Nedfrysningsmengde

Du kan maksimalt fryse så mye ferske matvarer i løpet av 24 timer som det som er angitt på typeskiltet (se 11.5 Typeskilt) under «Frysekapasitet ... kg/24h».

For å sikre at maten blir gjennomfrosset raskt, må du sørge for at hver pakke ikke inneholder mer enn anbefalt mengde:

- Frukt og grønnsaker opp til 1 kg
- Kjøtt opp til 2,5 kg

Fryse ned matvarene med SuperFrost

Avhengig av innfrysingsmengden kan du aktivere SuperFrost før innfrysing for å oppnå lavere frysetemperaturer. (se SuperFrost)
▶ Aktiver SuperFrost hvis frysemengden er større enn ca. 2 kg.

Tidspunktet for når du bør aktivere SuperFrost, avhenger av mengden matvarer som skal fryses:

Nedfrysnings-mengde	Tidspunkt for aktivering av SuperFrost
liten nedfrysningsmengde	Aktiver SuperFrost ca. 6 timer før nedfrysing. Så snart apparatet SuperFrost automatisk deaktiverer, kan du sortere matvarene på nytt.
maksimal nedfrysnings-mengde	Aktiver SuperFrost ca. 24 timer før nedfrysing. Så snart apparatet SuperFrost automatisk deaktiverer, kan du sortere matvarene på nytt.

Klassifisere matvarene

FORSIKTIG
Fare for skader på grunn av glasskår!
Flasker og bokser med drikke kan sprekke ved frysing. Dette gjelder spesielt for kullsyreholdige drikker.
▶ Frys kun flasker og bokser med drikke hvis du har aktivert BottleTimer-funksjonen i SmartDevice-appen.

Nedfrysnings-mengde	Klassifisere matvarene
liten nedfrysningsmengde	Legg innpakkede matvarer i den øverste skuffen. Hvis mulig, legg matvarene bak i skuffen i nærheten av bakre vegg.
maksimal nedfrysnings-mengde	Fordel innpakkede matvarer på alle skuffene, men legg kun allerede frosne varer i den nederste skuffen. Hvis mulig, legg matvarene bak i skuffen i nærheten av bakre vegg.

6.4.2 Tine matvarer

ADVARSEL
Fare for matforgiftning!
▶ Ikke frys inn igjen matvarer som har vært tint.
▶ Opptinte matvarer må tilberedes så raskt som mulig.

Du kan tine matvarer på flere måter:
- i kjøledelen
- i mikrobølgeovnen
- i ovnen/varmluftsovnen
- ved romtemperatur

▶ Ta kun ut så mye mat som er nødvendig.

6.5 Oppbevaringstider

De angitte oppbevaringstidene er veiledende

For matvarer som er merket med minste holdbarhet gjelder alltid den datoen som er angitt på emballasjen

6.5.1 Kjøledel

Minste holdbarhetsdato som er angitt på emballasjen gjelder alltid.

6.5.2 BioFresh

Veiledende verdier for lagringsvarighet i Meat & Dairy-Safe		
Smør	ved 1 °C	opptil 90 dager
Faste oster	ved 1 °C	opptil 110 dager
Melk	ved 1 °C	opptil 12 dager
Pølse og kjøttpålegg	ved 1 °C	opptil 8 dager
Fjærkre	ved 1 °C	opptil 6 dager
Svin	ved 1 °C	opptil 6 dager
Storfe	ved 1 °C	opptil 6 dager
Vilt	ved 1 °C	opptil 6 dager

Merk
▶ Vær oppmerksom på at matvarer som inneholder mye protein bederves raskere. Dvs. at skalldyr og skjellmat bederves raskere enn fisk, og fisk raskere enn kjøtt

Veiledende verdier for lagringsvarighet i Fruit & Vegetable-Safe		
Grønnsaker, salater		
Artisjokker	ved 1 °C	opptil 14 dager
Selleri	ved 1 °C	opptil 28 dager
Blomkål	ved 1 °C	opptil 21 dager
Brokkoli	ved 1 °C	opptil 13 dager
Chikori	ved 1 °C	opptil 27 dager
Vårsalat	ved 1 °C	opptil 19 dager
Erter	ved 1 °C	opptil 14 dager
Grønnkål	ved 1 °C	opptil 14 dager
Gulrøtter	ved 1 °C	opptil 80 dager
Hvitløk	ved 1 °C	opptil 160 dager
Knutekål	ved 1 °C	opptil 14 dager
Issalat	ved 1 °C	opptil 13 dager
Urter	ved 1 °C	opptil 13 dager
Purre	ved 1 °C	opptil 29 dager
Sopp	ved 1 °C	opptil 7 dager
Reddik	ved 1 °C	opptil 10 dager
Rosenkål	ved 1 °C	opptil 20 dager
Asparges	ved 1 °C	opptil 18 dager
Spinat	ved 1 °C	opptil 13 dager
Savoikål	ved 1 °C	opptil 20 dager
Frukt		
Aprikoser	ved 1 °C	opptil 13 dager
Epler	ved 1 °C	opptil 80 dager
Pærer	ved 1 °C	opptil 55 dager
Bjørnebær	ved 1 °C	opptil 3 dager
Dadler	ved 1 °C	opptil 180 dager
Jordbær	ved 1 °C	opptil 7 dager
Fiken	ved 1 °C	opptil 7 dager
Blåbær	ved 1 °C	opptil 9 dager
Bringebær	ved 1 °C	opptil 3 dager

Veiledende verdier for lagringsvarighet i Fruit & Vege-table-Safe		
Rips og solbær	ved 1 °C	opptil 7 dager
Kirsebær, søte	ved 1 °C	opptil 14 dager
Kiwi	ved 1 °C	opptil 80 dager
Fersken	ved 1 °C	opptil 13 dager
Plommer	ved 1 °C	opptil 20 dager
Tyttebær	ved 1 °C	opptil 60 dager
Rabarbra	ved 1 °C	opptil 13 dager
Stikkelsbær	ved 1 °C	opptil 13 dager
Druer	ved 1 °C	opptil 29 dager

6.5.3 Frysedel

Veiledende oppbevaringstider for ulike matvarer		
Iskrem	ved -18 °C	2 til 6 måneder
Pølser, skinke	ved -18 °C	2 til 3 måneder
Brød, bakervarer	ved -18 °C	2 til 6 måneder
Vilt, svin	ved -18 °C	6 til 9 måneder
Fisk, fet	ved -18 °C	2 til 6 måneder
Fisk, mager	ved -18 °C	6 til 8 måneder
Ost	ved -18 °C	2 til 6 måneder
Fjærkre, storfe	ved -18 °C	6 til 12 måneder
Grønnsaker, frukt	ved -18 °C	6 til 12 måneder

7 Spare energi

- Sørg for at det alltid er god ventilasjon. Ikke dekk til ventilasjonsåpninger eller -gitre.
- Ventilasjonsåpningene må ikke blokkeres.
- Apparatet må ikke plasseres der det er direkte sollys eller ved siden av varmeovner eller lignende.
- Hvis du plasserer apparatet rett ved siden av en stekeovn, kan energiforbruket øke noe. Dette avhenger av varigheten og intensiteten på bruken av stekeovnen.
- Energiforbruket er avhengig av forholdene på oppstillingsplassen, f.eks. temperaturen i omgivelsene . Ved varmere omgivelsestemperatur kan energiforbruket være høyere.
- Hold døren åpen så kort tid som mulig
- I forhold til hvor lavt temperaturen innstilles blir energiforbruket høyere.
- Innordne matvarer sortert: home.liebherr.com/food.
- Oppbevar alle matvarer godt innpakket og tildekket. Unngå rimdannelse.
- Ta ut matvarer kun så lenge det er nødvendig, slik at de ikke blir for varme.
- Sette inn varme matvarer: La først kjøle seg ned til romtemperatur.
- Tin opp dypfrosne matvarer i kjølerommet
- Ved lengre ferietider bruk HolidayMode (se HolidayMode) -bruk.

8 Betjening

8.1 Betjenings- og visningselementer

8.1.1 Status-visning

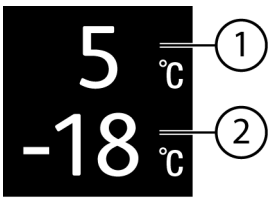

Fig. 13

(1) Temperaturdisplay for kjøledel

(2) Temperaturdisplay for frysedel

Status-visningen viser de innstilte temperaturene og er utgangsvisningen. Derfra skjer navigasjonen til funksjonene og innstillingene.

8.1.2 Displaysymboler

Displaysymbolene gir informasjon om enhetens aktuelle tilstand.

Symbol	Apparatets tilstand
	**Standby** Enhet eller temperatursone er koblet ut.
	**Pulserende tall** Enheten arbeider. Temperaturvisningen blinker til den innstilte verdien er nådd.
	**Pulserende symbol** Enheten arbeider. Innstillingen foretas.
	**Stolpen fylles** Funksjonen aktiveres.

8.2 Apparatfunksjoner

8.2.1 Merknader til apparatets funksjoner

Apparatfunksjonene er fabrikkinnstilt på denne måten for å sikre at apparatet er fullt funksjonelt.

Før du endrer, aktiverer eller deaktiverer apparatfunksjoner, må du forsikre deg om at følgende forutsetninger er oppfylt:

- ❑ Du har lest og forstått beskrivelsene av hvordan displayet fungerer. (se 4 Touch-displayets funksjonalitet)
- ❑ Du har blitt kjent med betjenings- og visningselementene på apparatet.

 Slå apparatet av og på

Med denne funksjonen slår du hele apparatet av og på.

Slå av apparatet

Hvis du slår av apparatet, lagres innstillingene som er gjort tidligere.

Sørg for at følgende forutsetninger er oppfylt:

- ❑ Instrukser om tiltak (se 12 Sette ut av drift) er utført.



Fig. 14

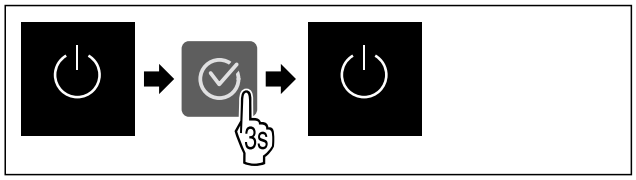

Fig. 15

▶ Utfør handlingstrinnene i henhold til illustrasjonen.
▷ Apparatet er slått av.
▷ Standby-symbolet vises i displayet.
▷ Displayet blir svart.

Slå på apparatet

Når displayet er i hvilemodus:

▶ Trykk på en valgfri navigasjonsknapp.

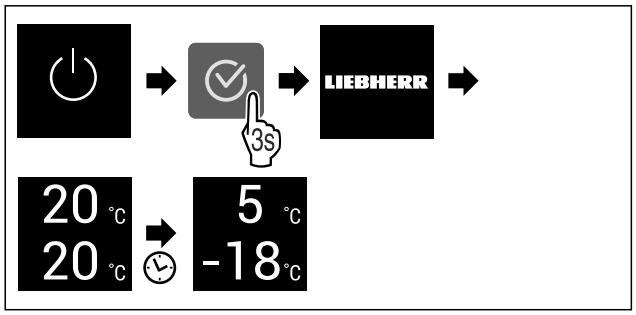

Fig. 16 Eksempelfremstilling

▶ Utfør handlingstrinnene i henhold til illustrasjonen.
Hvis apparatet starter i demomodus:
▶ Deaktivere demomodus. (se Deaktivere demomodus)
▷ Apparatet er slått på.
▷ Tidligere innstillinger blir gjenopprettet.
▷ Apparatet kjøler ned til innstilt måltemperatur.

-18 °C Slå av og på temperatursone

Du kan slå av de enkelte temperatursonene på apparatet uavhengig av hverandre.

Bruk:

- Rengjøring
- Avriming

Slå av kjøledelen

Forsikre deg om at følgende betingelser er oppfylt:

❑ Kjøledelen er tømt.

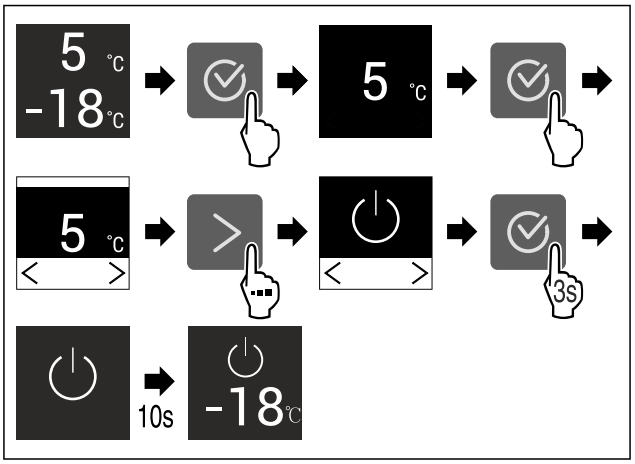

Fig. 17 Eksempelfremstilling

▶ Utfør trinnene i henhold til illustrasjonen.
▷ Kjøledelen er slått av.

Slå på kjøledelen

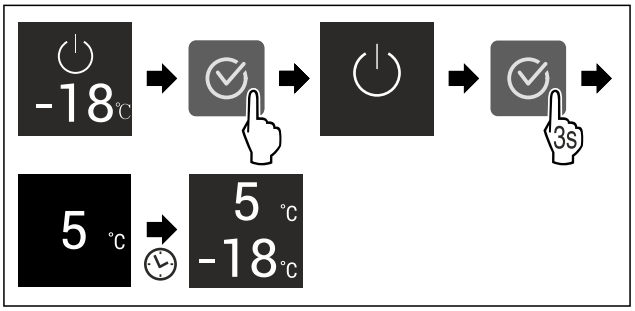

Fig. 18 Eksempelfremstilling

▶ Utfør trinnene i henhold til illustrasjonen.
▷ Kjøledelen er slått på.
▷ Apparatet avkjøles til den sist innstilte temperaturen.

5 °C Temperatur

Med denne funksjonen stiller du inn temperaturen.

Temperaturen er avhengig av følgende faktorer:

- Hvor ofte døren åpnes
- Hvor lenge døren er åpen
- Romtemperaturen på oppstillingsstedet
- Type, temperatur og mengde matvarer

Temperatursone	Forhåndsinnstilt temperatur fra fabrikk	Anbefalt innstilling
5 °C Kjøledel	5 °C	4 °C
-18 °C Frysedel	-18 °C	-18 °C
0 °C BioFresh	0 °C	B-Value (se BioFresh B-Value)

Still inn temperaturen i kjøledelen

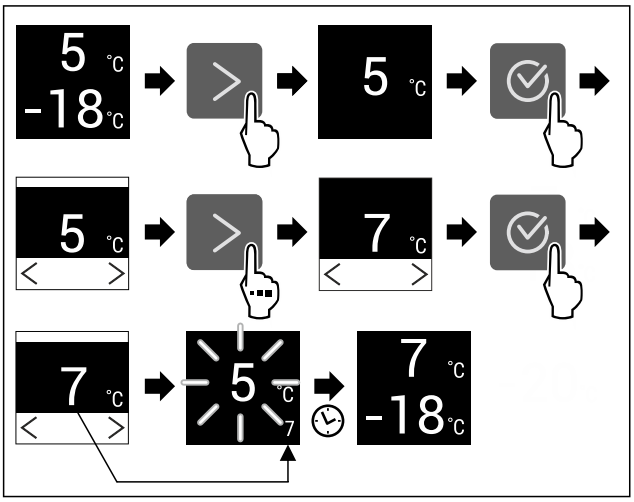

Fig. 19 Eksempelfremstilling

▶ Utfør handlingstrinnene i henhold til illustrasjonen.
▷ Temperaturen er stilt inn.

Still inn temperaturen i frysedelen

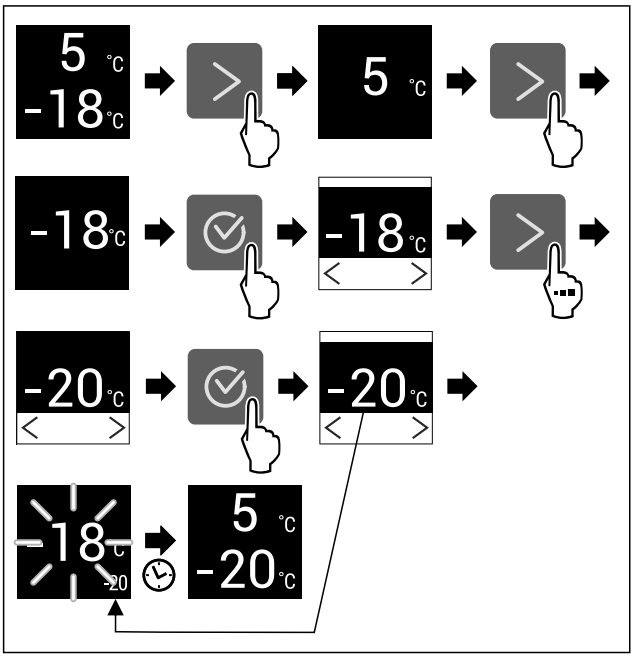

Fig. 20 Eksempelfremstilling

▶ Utfør handlingstrinnene i henhold til illustrasjonen.
▷ Temperaturen er stilt inn.

Stille inn temperatur i BioFresh

Du stiller inn temperaturen via **BioFresh B-Value**.
(se BioFresh B-Value)

B5 BioFresh B-Value

Bruk denne funksjonen til å stille inn BioFresh B-Value. Med BioFresh B-Value kan du stille inn BioFresh litt varmere eller kaldere hvis det er nødvendig på grunn av høyere eller lavere omgivelsestemperatur. BioFresh B-Value settes til verdien B5 ved levering. Hvis du endrer B-Value, se følgende tabell:

Verdi	Beskrivelse
B1	laveste temperatur
B1-B4	Temperaturen kan falle under 0 °C, slik at matvarene lett kan fryse.*
B5	forhåndsinnstilt temperatur
B9	høyeste temperatur

Still inn BioFresh B-Value



Fig. 21

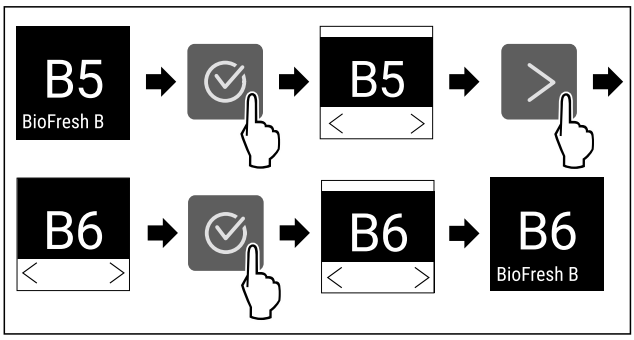

Fig. 22 Eksempelfremstilling: Bytt fra B5 til B6.

▶ Utfør handlingstrinnene i henhold til illustrasjonen.
▷ BioFresh B-Value er stilt inn.

D1 D-Value

D-Value er forhåndsinnstilt for din enhet og må ikke endres.

SuperCool

Med denne funksjonen aktiverer eller deaktiverer du SuperCool. Hvis du aktiverer SuperCool, øker apparatet fryseeffekten. Dermed oppnår du lavere kjøletemperaturer. Du kan aktivere SuperCool hvis du ønsker å kjøle ned store mengder mat raskt.

Hvis funksjonen er aktiv, arbeider apparatet med et høyere effektnivå. Dette kan føre til at apparatets støynivå midlertidig vil være høyere og at energiforbruket vil øke.

Aktivere SuperCool

Tidspunkt for aktivering av funksjonen:

- Hvis du vil oppbevare ferske matvarer i kjøledelen: Aktiver funksjonen når varer legges inn.



Fig. 23

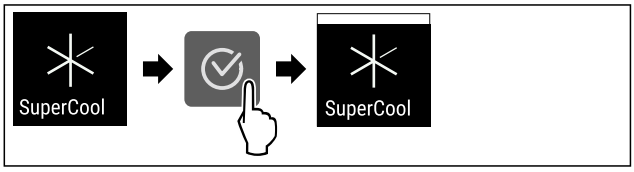

Fig. 24

▶ Utfør handlingstrinnene i henhold til illustrasjonen.
-eller-
▶ Aktiver med SmartDevice-app.*

▷ SuperCool er aktivert.

Deaktivere SuperCool

SuperCool deaktiveres automatisk etter 18 timer. Men du kan også deaktivere SuperCool manuelt til enhver tid:

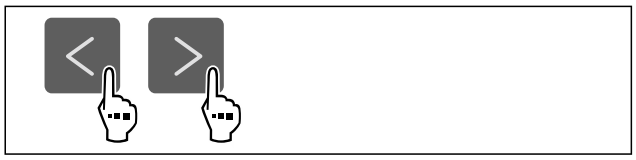

Fig. 25

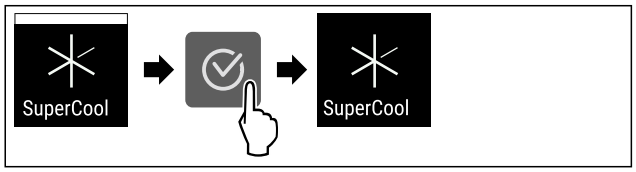

Fig. 26

▶ Utfør handlingstrinnene i henhold til illustrasjonen.
-eller-
▶ Deaktiver med SmartDevice-app.*

▷ SuperCool er deaktivert.
▷ Apparatet fortsetter å gå i normal drift.
▷ Apparatet avkjøles til den tidligere innstilte temperaturen.

SuperFrost

Med denne funksjonen aktiverer eller deaktiverer du SuperFrost. Hvis du aktiverer SuperFrost, øker apparatet frysekapasiteten. Dermed oppnår du lavere frysetemperaturer.

Bruk:

- Frys ferske matvarer raskt inn til kjernen.
  Dette sikrer at matens næringsverdi, utseende og smak bevares.
- Øk kuldereservene i lagrede frysevarer før apparat avtines.

Hvis funksjonen er aktiv, arbeider apparatet med et høyere effektnivå. Dette kan føre til at apparatets støynivå midlertidig vil være høyere og at energiforbruket vil øke.

Hvis døren står åpen for lenge, f. eks. fordi du holder på å lagre matvarer, kontrollerer apparatet automatisk om den faktiske temperaturen i apparatet samsvarer med den innstilte temperaturen i apparatet. Hvis differansen overstiger en viss verdi, kjøler apparatet automatisk ned mer. Dette kan føre til at temperaturen som vises på displayet er høyere enn den faktiske temperaturen i apparatet. Dette er normalt, og apparatet ditt fungerer som det skal.

Aktivere SuperFrost

Sørg for at følgende forutsetninger er oppfylt:

❑ Det tas hensyn til innfrysingsmengde og tid for aktivering av SuperFrost. (se Fryse ned matvarene med SuperFrost)

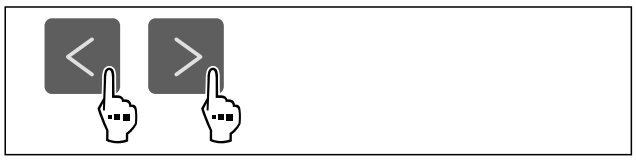

Fig. 27

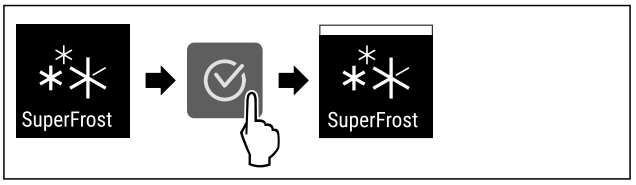

Fig. 28

▶ Utfør handlingstrinnene i henhold til illustrasjonen.
-eller-
▶ Aktiver med SmartDevice-app.*

▷ SuperFrost er aktivert.

Deaktivere SuperFrost

SuperFrost deaktiveres automatisk etter 56 til 72 timer, avhengig av hvor mye mat som er lagret. Men du kan også deaktivere SuperFrost manuelt til enhver tid:



Fig. 29

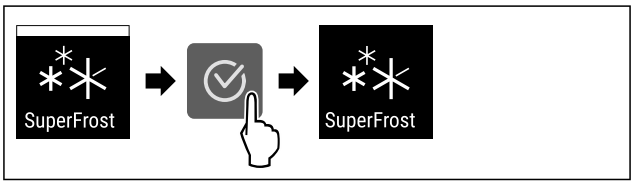

Fig. 30

▶ Utfør handlingstrinnene i henhold til illustrasjonen.
-eller-
▶ Deaktiver med SmartDevice-app.*

▷ SuperFrost er deaktivert.
▷ Apparatet fortsetter å gå i normal drift.
▷ Apparatet avkjøles til den tidligere innstilte temperaturen.

PartyMode

Med denne funksjonen aktiverer eller deaktiverer du PartyMode. PartyMode aktiverer ulike funksjoner som er nyttige for en fest.

PartyMode aktiverer følgende funksjoner:

- SuperCool (se SuperCool)
- SuperFrost (se SuperFrost)

Du kan stille inn alle de oppførte funksjonene individuelt og fleksibelt. Hvis du deaktiverer PartyMode, forkastes alle endringer.

Hvis funksjonen er aktiv, arbeider apparatet på et høyere effektnivå. Dette kan føre til at apparatets støynivå midlertidig vil være høyere og at energiforbruket vil øke.

Aktivere PartyMode

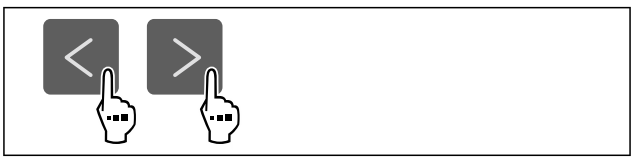

Fig. 31

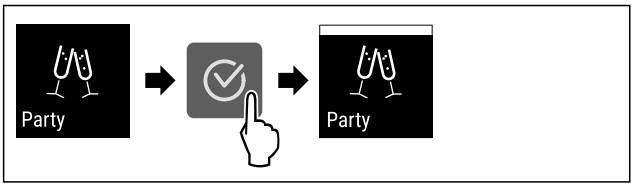

Fig. 32

▶ Utfør handlingstrinnene i henhold til illustrasjonen.
▷ PartyMode og tilhørende funksjoner aktiveres.
▷ Gjeldende temperatur blinker til måltemperaturen er nådd.

Deaktivere PartyMode

PartyMode deaktiveres automatisk etter 24 timer. Men du kan også deaktivere PartyMode manuelt til enhver tid:

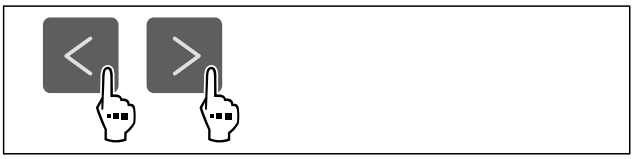

Fig. 33

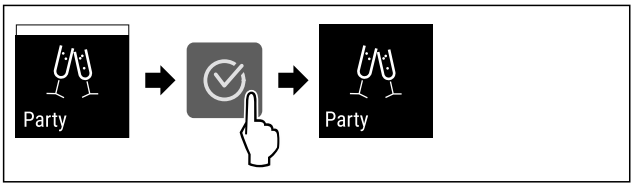

Fig. 34

▶ Utfør handlingstrinnene i henhold til illustrasjonen.
▷ PartyMode er deaktivert.
▷ Apparatet avkjøles til den tidligere innstilte temperaturen: Gjeldende temperatur blinker til måltemperaturen er nådd.

HolidayMode

Med denne funksjonen aktiverer eller deaktiverer du HolidayMode. Hvis du aktiverer HolidayMode, stilles kjøledelen inn på 15 °C. Dette sparer energi i lengre perioder med fravær og forhindrer dårlig lukt og muggvekst.

Apparatstatus ved aktiv HolidayMode
Kjøledel kjøler til 15 °C.
BioFresh kjøler til 15 °C.
Den innstilte temperaturen opprettholdes i frysedelen.
PartyMode er deaktivert.
SuperCool er deaktivert.

Aktivere HolidayMode

▶ Tøm kjøledelen fullstendig.
▶ Tøm BioFresh fullstendig.



Fig. 35

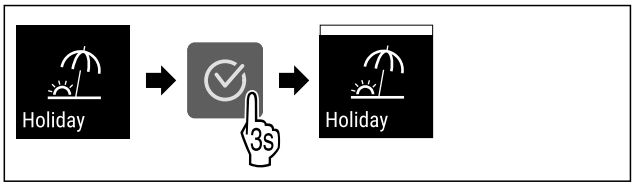

Fig. 36

▶ Utfør handlingstrinnene i henhold til illustrasjonen.
▷ HolidayMode er aktivert.
▷ Temperaturvisningen viser HolidayMode-symbolet.

Deaktivere HolidayMode

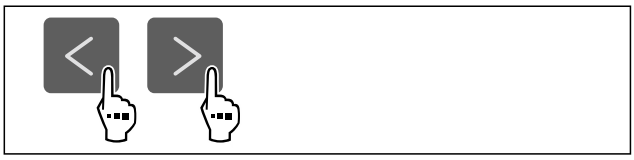

Fig. 37

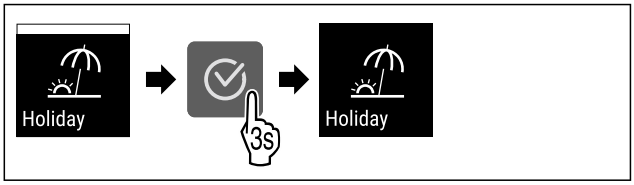

Fig. 38

▶ Utfør handlingstrinnene i henhold til illustrasjonen.
▷ HolidayMode er deaktivert.
▷ Apparatet avkjøles til den tidligere innstilte temperaturen.

SabbathMode

Med denne funksjonen aktiverer eller deaktiverer du SabbathMode. Hvis du aktiverer denne funksjonen, blir enkelte elektroniske funksjoner slått av. Dette betyr at ditt apparat oppfyller de religiøse kravene til jødiske høytider som: f. eks. på sabbat, og tilsvarer STAR-K Kosher-sertifiseringen.

Apparatstatus ved aktiv SabbathMode
Statusdisplayet viser permanent SabbathMode.
Alle funksjoner i displayet unntatt **funksjonen Deaktivere SabbathMode** er sperret.
Aktive funksjoner forblir aktivert.
Displayet forblir lyst når du lukker døren.
Den innvendige belysningen er deaktivert.
Påminnelser utføres ikke. Det innstilte tidsintervallet settes på pause.
Påminnelser og advarsler vises ikke.
Det finnes ingen døralarm.
Det finnes ingen temperaturalarm.
Avrimingssyklusen fungerer kun til angitt tid uten at det tas hensyn til bruken av apparatet.
Etter et strømbrudd går apparatet tilbake i SabbathMode.

Apparatstatus

Merk
Dette apparatet er sertifisert av “Institute for Science and Halacha”. (www.machonhalacha.co.il)

En liste over STAR-K-sertifiserte apparater finner du på www.star-k.org/appliances.

Aktivere SabbathMode

ADVARSEL
Fare for forgiftning fra ødelagt mat!
Hvis du har aktivert SabbathMode og det oppstår et strømbrudd, vises ingen melding i statusdisplayet om strømbruddet. Når strømbruddet er over, fortsetter enheten å fungere i SabbathMode. Strømbruddet kan ødelegge maten, og å spise den kan føre til matforgiftning.
Etter et strømbrudd:
▶ Ikke spis mat som har vært frossen og tint.



Fig. 39

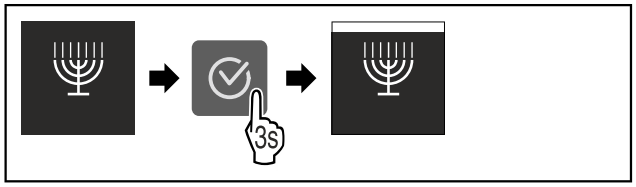

Fig. 40

▶ Utfør handlingstrinnene i henhold til illustrasjonen.
▷ SabbathMode er aktivert.
▷ Statusdisplayet viser permanent SabbathMode.

Deaktivere SabbathMode

SabbathMode deaktiveres automatisk etter 80 timer. Men du kan også deaktivere SabbathMode manuelt til enhver tid:

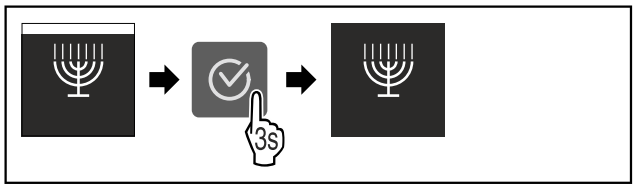

Fig. 41

▶ Utfør handlingstrinnene i henhold til illustrasjonen.
▷ SabbathMode er deaktivert.

E-Saver

Med denne funksjonen aktiverer eller deaktiverer du energisparemodus. Hvis du aktiverer energisparemodus, reduseres energiforbruket og temperaturen i apparatet øker. Maten holder seg fersk, men holdbarheten reduseres.

Temperatursone	Anbefalt innstilling (se Still inn temperaturen i kjøledelen)	Temperatur ved aktivert E-Saver
5 °C Kjøledel	4 °C	7 °C
-18 °C Frysedel	-18 °C	-16 °C

Temperaturer

Aktivere E-Saver

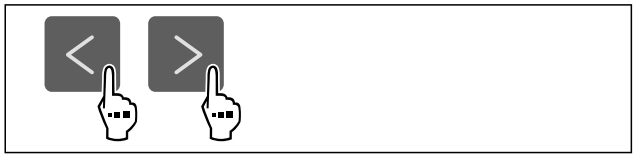

Fig. 42

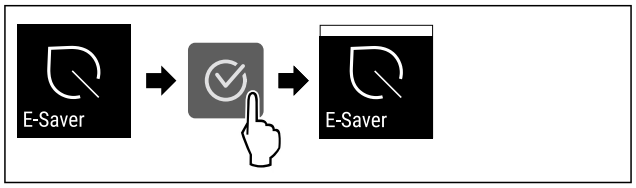

Fig. 43

▶ Utfør handlingstrinnene i henhold til illustrasjonen.
▷ Energisparemodus er aktivert.

Deaktivere E-Saver

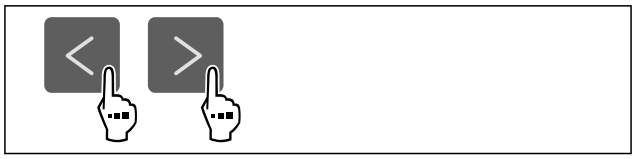

Fig. 44

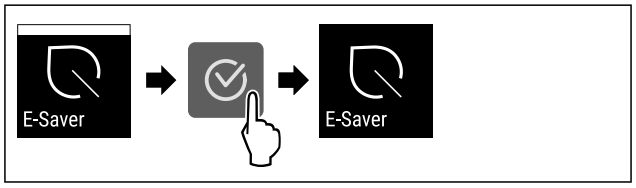

Fig. 45

▶ Utfør handlingstrinnene i henhold til illustrasjonen.
▷ Energisparemodus er deaktivert.

CleaningMode

Med denne funksjonen aktiverer eller deaktiverer du CleaningMode. CleaningMode gjør det enkelt å rengjøre apparatet.

Denne innstillingen gjelder for kjøledelen.

Bruk:

- Rengjør kjøledelen. (se 10.7 Rengjøre apparatet)

Apparatstatus ved aktivert CleaningMode
Statusdisplayet viser permanent CleaningMode.
Kjøledelen er slått av.
Den innvendige belysningen er aktivert.
Påminnelser og advarsler vises ikke. Det høres ikke noe akustisk signal.

Apparatstatus

Aktivere CleaningMode



Fig. 46

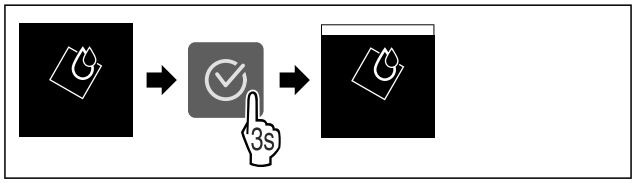

Fig. 47

▶ Utfør handlingstrinnene i henhold til illustrasjonen.
▷ CleaningMode er aktivert.
▷ Statusdisplayet viser permanent CleaningMode.

Deaktivere CleaningMode

CleaningMode deaktiveres automatisk etter 60 minutter. Men du kan også deaktivere CleaningMode manuelt til enhver tid:

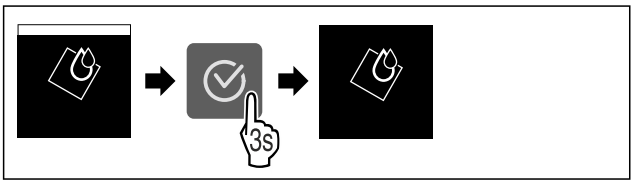

Fig. 48

▶ Utfør handlingstrinnene i henhold til illustrasjonen.
▷ CleaningMode er deaktivert.
▷ Apparatet avkjøles til den tidligere innstilte temperaturen.

Inntastingssperre

Med denne funksjonen aktiverer eller deaktiverer du inngangslåsen. Inngangslåsen forhindrer at enheten betjenes utilsiktet, f. eks. av barn.

Bruk:

- Unngå utilsiktet endring av funksjoner.
- Unngå utilsiktet utkobling av apparatet.
- Unngå utilsiktet temperaturinnstilling.

Aktivere inntastingssperren

Hvis du aktiverer inngangslåsen, kan du fortsatt navigere i menyene, men du kan ikke velge eller endre andre funksjoner.



Fig. 49

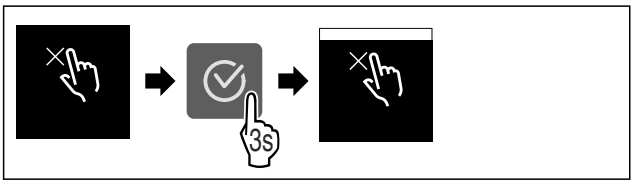

Fig. 50

▶ Utfør handlingstrinnene i henhold til illustrasjonen.
▷ Inntastingssperren er aktivert.

Deaktivere inntastingssperren



Fig. 51

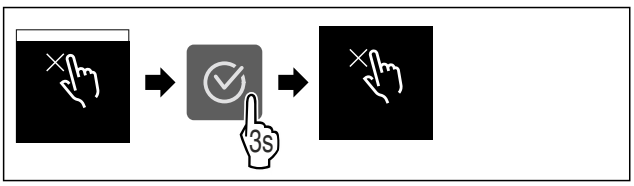

Fig. 52

▶ Utfør handlingstrinnene i henhold til illustrasjonen.
▷ Inntastingssperren er deaktivert.

Påminnelse

Med denne funksjonen aktiverer eller deaktiverer du påminnelser. Funksjonen er aktivert ved levering.

Hvis funksjonen er aktivert, vises følgende påminnelser:

- Skift ut FreshAir-aktivt kullfilter (se Skift ut FreshAir-aktivt kullfilter)

Aktivere påminnelse



Fig. 53

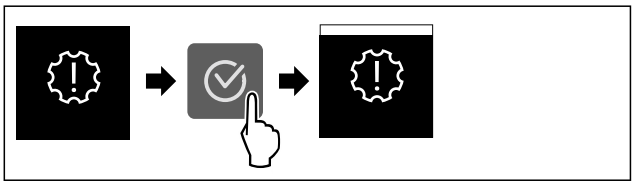

Fig. 54

▶ Utfør handlingstrinnene i henhold til illustrasjonen.
▷ Påminnelse er aktivert.

Deaktivere påminnelse



Fig. 55

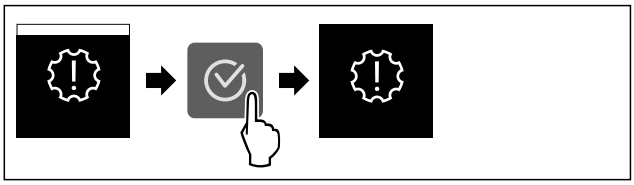

Fig. 56

▶ Utfør handlingstrinnene i henhold til illustrasjonen.
▷ Påminnelse er deaktivert.

Temperaturenhet

Med denne funksjonen stiller du inn temperaturenheten. Du kan angi grader Celsius eller grader Fahrenheit som temperaturenhet.

Still inn temperaturenhet



Fig. 57

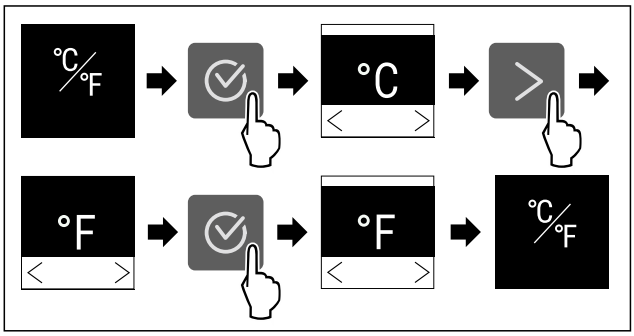

Fig. 58 Eksempelfremstilling: Endre fra grader Celsius til grader Fahrenheit.

▶ Utfør handlingstrinnene i henhold til illustrasjonen.
▷ Temperaturenheten er stilt inn.

Displaylysstyrke

Med denne funksjonen stiller du inn displayets lysstyrke trinnvis.

Du kan stille inn følgende lysstyrkenivåer:

- 40 %
- 60 %
- 80 %
- 100 % (standardinnstilling)

Still inn lysstyrke



Fig. 59

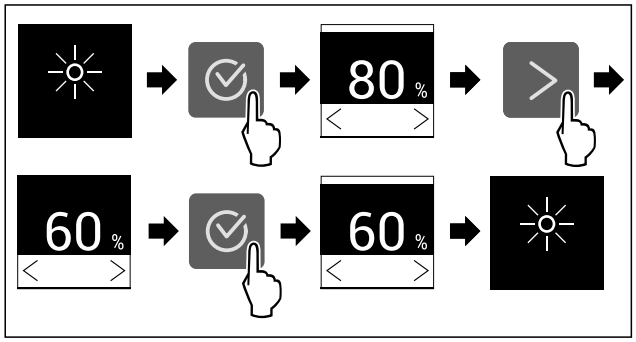

Fig. 60 Eksempelfremstilling: Bytt fra 80 % til 60 %.

▶ Utfør handlingstrinnene i henhold til illustrasjonen.
▷ Lysstyrken er innstilt.

WLAN

Bruk denne funksjonen til å koble apparatet ditt til WLAN. Du kan deretter betjene det fra SmartDevice-appen på en mobilenhet. Med denne funksjonen kan du også koble fra eller tilbakestille WLAN-tilkoblingen.

Dersom du vil koble apparatet til WLAN, trenger du SmartDeviceBox.*

Ytterligere informasjon om SmartDevice: (se 2.3 SmartDevice)

Merk
SmartDevice-funksjonen er ikke tilgjengelig i følgende land: Russland, Hviterussland, Kasakhstan.

Du kan ikke bruke SmartDeviceBox.*

Koble til WLAN for første gang

Forsikre deg om at følgende betingelser er oppfylt:

❑ SmartDeviceBox er anskaffet og montert. (se 2.3 SmartDevice) *
❑ SmartDevice-appen er installert (se apps.home.liebherr.com/).
❑ Registreringen i SmartDevice-appen er fullført.



Fig. 61

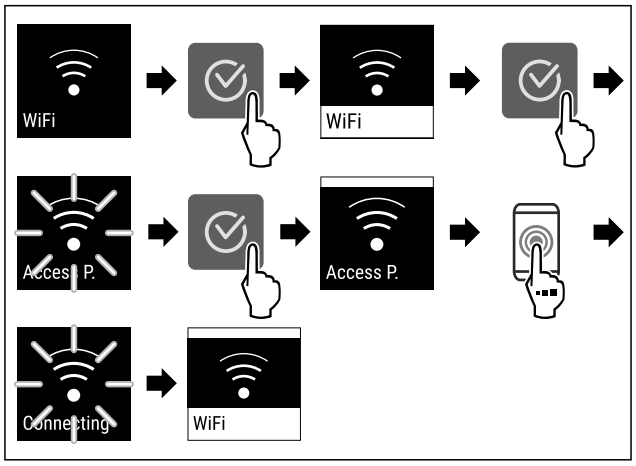

Fig. 62

▶ Utfør trinnene i henhold til illustrasjonen.
▷ Forbindelsen er opprettet.

Koble fra WLAN-forbindelse



Fig. 63

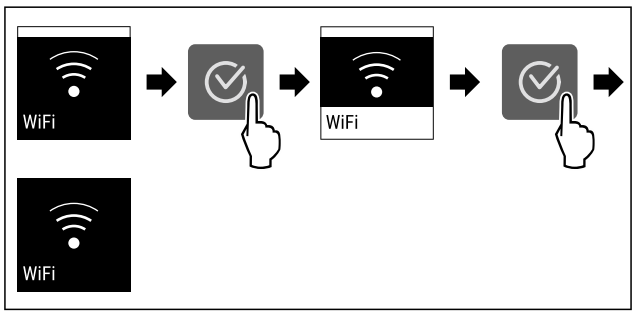

Fig. 64

▶ Utfør trinnene i henhold til illustrasjonen.
▷ Forbindelsen er koblet fra.

Tilbakestill WLAN-forbindelse



Fig. 65

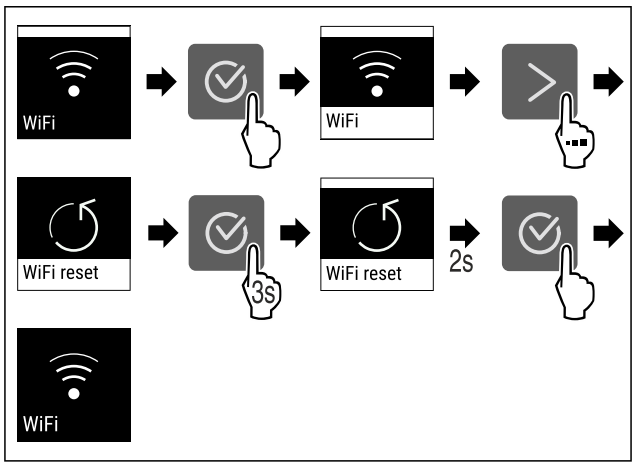

Fig. 66

▶ Utfør trinnene i henhold til illustrasjonen.

* avhengig av modell og utstyr

▷ WLAN-tilkobling og andre WLAN-innstillinger tilbakestilles til fabrikkstandard.

Vise informasjon om WLAN-tilkoblingen



Fig. 67

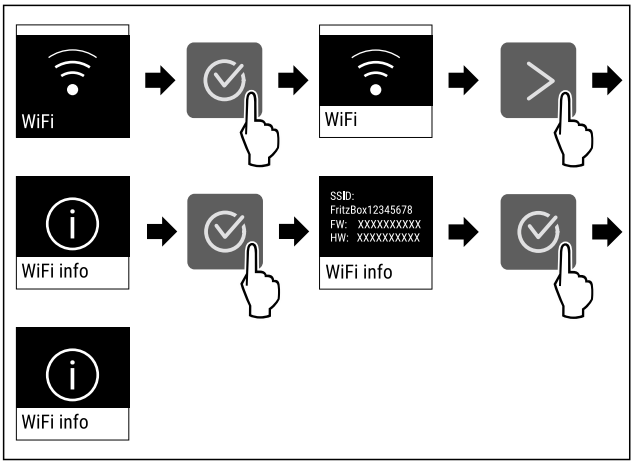

Fig. 68

▶ Utfør trinnene i henhold til illustrasjonen.

Apparatinformasjon

Bruk denne funksjonen til å vise modellnavn, indeks, serienummer og servicenummer for apparatet. Du trenger apparatsinformasjonen når du kontakter kundeservice. (se 11.4 Kundeservice)

Du kan også bruke denne funksjonen til å åpne den utvidede menyen. (se 4 Touch-displayets funksjonalitet)

Vis apparatinformasjon



Fig. 69



Fig. 70

▶ Utfør handlingstrinnene i henhold til illustrasjonen.
▷ Displayet viser apparatinformasjonen.

Programvare

Med denne funksjonen stiller du inn apparatets programvareversjon.

Vis programvareversjon



Fig. 71



Fig. 72

▶ Utfør handlingstrinnene i henhold til illustrasjonen.
▷ Displayet viser programvareversjon.

Start avrimingssyklusen

Med denne funksjonen starter du den automatiske avrimingssyklusen manuelt hvis avrimingssyklusen ikke starter automatisk i tilfelle feil.

Start avrimingssyklusen



Fig. 73

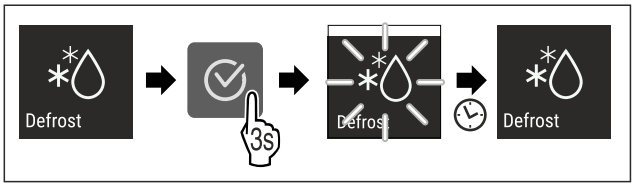

Fig. 74

▶ Utfør handlingstrinnene i henhold til illustrasjonen.
▷ Avrimingssyklusen startet: Symbolet blinker, helt til avrimingssyklusen er automatisk avsluttet.
▷ Når avrimingssyklusen er avsluttet: Apparatet fortsetter å gå i normal drift.

Avbryte avrimingssyklusen

Avrimingssyklusen avsluttes automatisk. Du kan imidlertid også avbryte avrimingssyklusen til enhver tid under avrimingsprosessen:

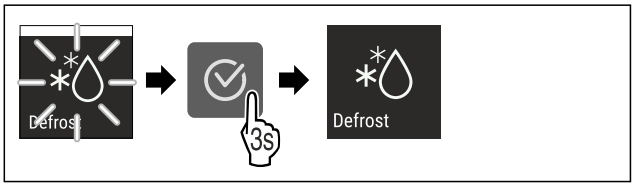

Fig. 75

▶ Utfør handlingstrinnene i henhold til illustrasjonen.
▷ Avrimingssyklusen er avbrutt.
▷ Apparatet fortsetter å gå i normal drift.

Døralarm

Med denne funksjonen aktiverer eller deaktiverer du døralarmen. Døralarmen utløses hvis døren står åpen for lenge. Døralarmen aktiveres ved levering. Du kan stille inn hvor lenge døren kan stå åpen før døralarmen går.

Du kan angi følgende verdier:

- 1 minutt
- 2 minutter
- 3 minutter
- Av

Still inn døralarm



Fig. 76

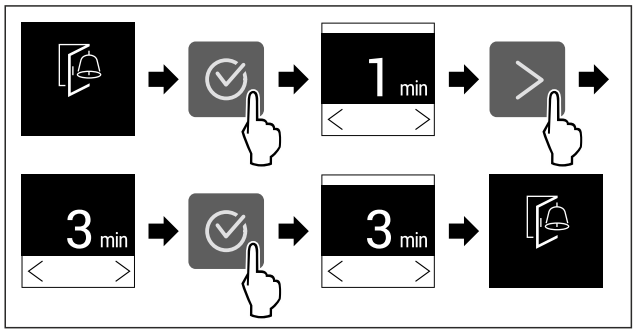

Fig. 77 Eksempelfremstilling: Endre døralarmen fra 1 minutt til 3 minutter.

▶ Utfør handlingstrinnene i henhold til illustrasjonen.
▷ Døralarmen er innstilt.

Deaktiver døralarmen



Fig. 79

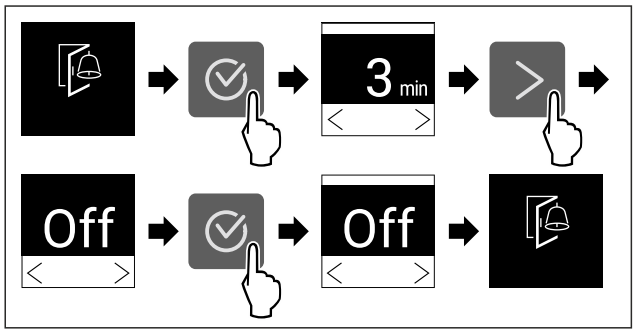

Fig. 80

▶ Utfør handlingstrinnene i henhold til illustrasjonen.
▷ Døralarmen er deaktivert.

Demomodus

Demomodus er en spesialfunksjon for forhandlere som ønsker å demonstrere apparatets funksjoner. Hvis du aktiverer demomodus, deaktiveres alle kjølefunksjonene.

Hvis du slår på apparatet og «Demo» vises i statusdisplayet, er demomodus allerede aktivert.

Hvis du aktiverer demomodus og deretter deaktiverer den igjen, tilbakestilles enheten til fabrikkinnstillingene. (se Tilbakestilling på fabrikkinnstillingene)

Aktivere demomodus



Fig. 81

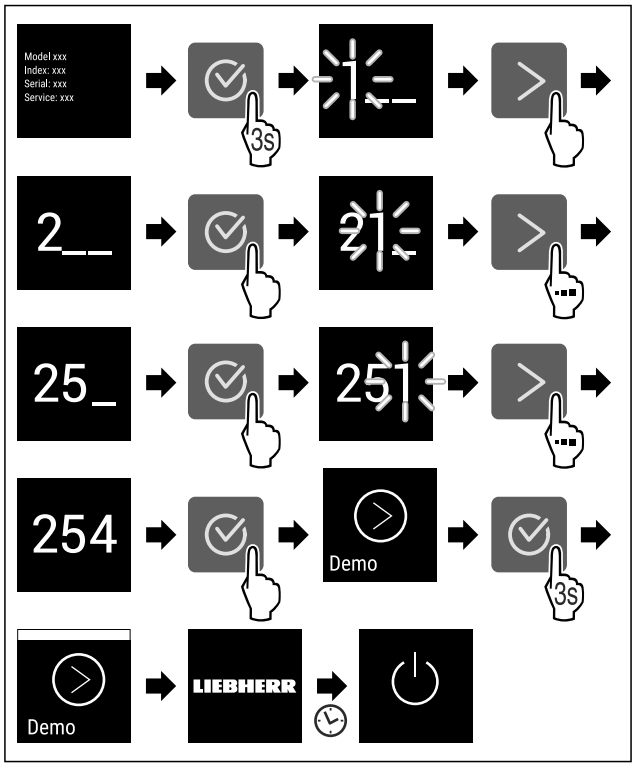

Fig. 82

▶ Utfør trinnene i henhold til illustrasjonen.
▷ Demomodus er aktivert.
▷ Apparatet er slått av.
▶ Slå på apparatet. (se 5.1 Slå på apparatet (første oppstart))
▷ «DEMO» vises i statusvisningen.

Deaktivere demomodus



Fig. 83

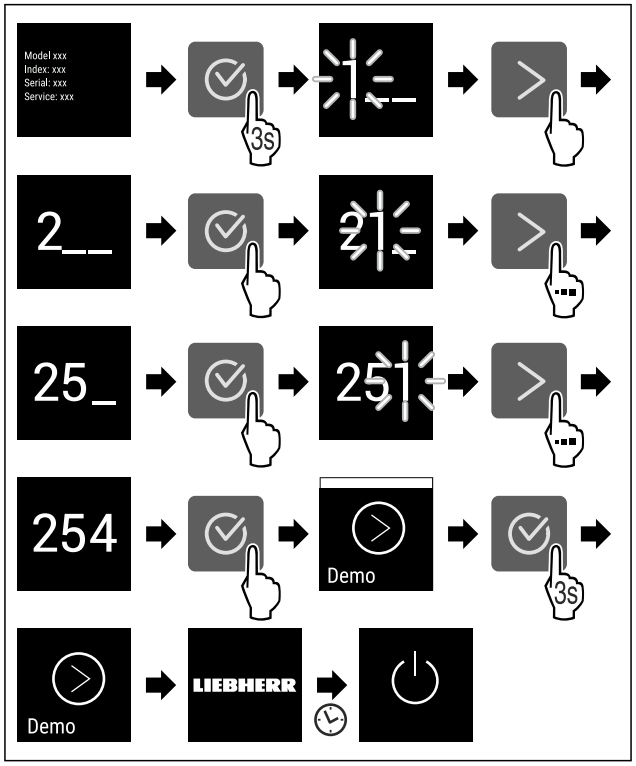

Fig. 84

▶ Utfør trinnene i henhold til illustrasjonen.
▷ Demomodus er deaktivert.
▷ Apparatet er slått av.
▶ Slå på apparatet. (se 5.1 Slå på apparatet (første oppstart))
▷ Apparatet tilbakestilles til fabrikkinnstillingene.

Tilbakestilling på fabrikkinnstillingene

Med denne funksjon stiller du alle innstillinger tilbake på fabrikkinnstillingene. Alle innstillingene du har gjort så langt blir tilbakestilt til de opprinnelige innstillingene.

Gjennomfør tilbakestilling



Fig. 85

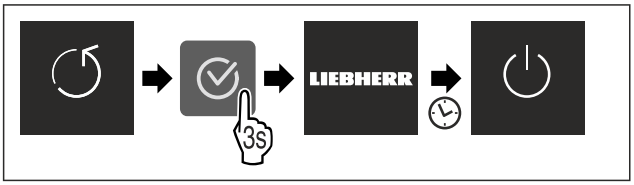

Fig. 86

▶ Utfør handlingstrinnene i henhold til illustrasjonen.
▷ Apparatet er tilbakestilt.
▷ Apparatet er slått av.
▶ Start apparatet på nytt. (se 5.1 Slå på apparatet (første oppstart))

8.3 Meldinger

Det finnes to kategorier meldinger:

Kategori	Betydning
Advarsel	Advarsler vises i tilfelle døralarm eller feilfunksjon. Du kan avslutte enkle advarsler selv. Ved alvorlige funksjonsfeil må du kontakte kundeservice. (se 11.4 Kundeservice)
Påminnelse	Påminnelser minner oss om generelle prosesser. Du kan utføre disse operasjonene og dermed avslutte meldingen.

8.3.1 Oversikt over varsler

Hvordan enheten oppfører seg i tilfelle varsler:

- Varsel vises i displayet.
- Alarm lyder med økende lydstyrke.
- For noen varsler pulserer interiørbelysningen.

Melding	Årsak	Avslutte melding
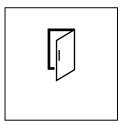 **Døralarm**	Døralarmen utløses hvis døren står åpen for lenge.	Gjennomfør handlingstrinnene. (se Døralarm)
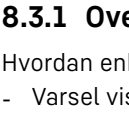 **Strømbrudd-alarm**	Meldingen vises når frysetemperaturen har steget på grunn av strømbrudd.	Gjennomfør handlingstrinnene. (se Strømbruddalarm)
 Temperatur-alarm	Meldingen vises hvis frysetemperaturen ikke samsvarer med den innstilte temperaturen.	Gjennomfør handlingstrinnene. (se Temperaturalarm)
 Feil	Meldingen vises når det er en enhetsfeil. En komponent i enheten har en feil.	Gjennomfør handlingstrinnene. (se Feil)
 **WLAN-feil***	Meldingen vises hvis apparatet ikke kunne kobles til WLAN. (se Koble til WLAN for første gang) Meldingen vises kun ved første konfigurasjon.*	Gjennomfør handlingstrinnene. (se WLAN-feil*) *

8.3.2 Avslutte varsler

Døralarm

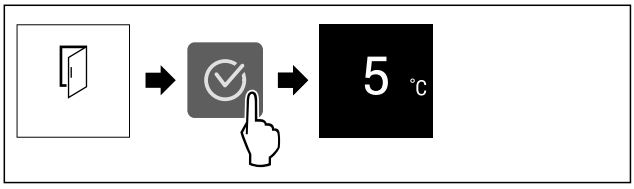

Fig. 87 Eksempelfremstilling

▶ Utfør handlingstrinnene i henhold til illustrasjonen.
-eller-
▶ Lukk døren.

▷ Displayet går til statusvisningen.
▷ Apparatet kjøler ned mer, noe som betyr at temperaturen som vises på skjermen kan være høyere enn den faktiske temperaturen i apparatet.
▷ Støy fra apparatet kan være høyere.

Du kan stille inn hvor lenge døren kan stå åpen før døralarmen går. (se Still inn døralarm)

Strømbruddalarm

Når strømbruddet er over, kjøles apparatet automatisk ned til den tidligere innstilte måltemperaturen, uten at meldingen er blitt bekreftet. Men for at meldingen ikke lenger skal vises på displayet, må du bekrefte den.

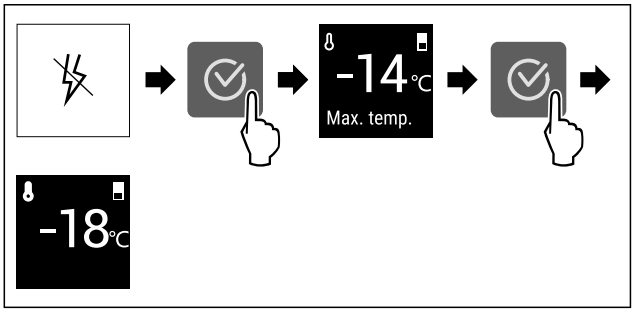

Fig. 88 Eksempelfremstilling

▶ Trykk på bekreftelsessymbolet.
▷ Varmeste frysetemperatur vises.
▷ Hvis frysetemperaturen lå under -9 °C: Matvarene kan fortsatt spises.
Hvis frysetemperaturen er steget til over -9 °C:
▶ Kontroller matvarene.
▶ Trykk på bekreftelsessymbolet.
▷ Displayet går til statusvisning: Gjeldende temperatur og måltemperatur vises.

Temperaturalarm

Årsaken til temperaturforskjellene kan være:

- Du har lagt inn varme, ferske matvarer.
- Ved omsortering og uttak av matvarer kom det inn for mye varm luft fra rommet.
- Strømmen har vært borte over lengre tid.
- Apparatet er defekt.

▶ Utbedre årsaken.
▷ Apparatet avkjøles til den tidligere innstilte måltemperaturen.

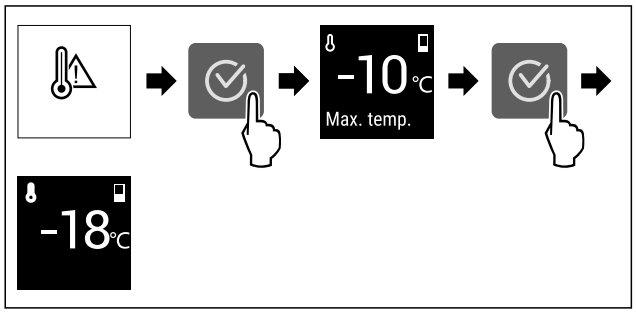

Fig. 89 Eksempelfremstilling

▶ Trykk på bekreftelsessymbolet.
▷ Varmeste frysetemperatur vises.
▷ Hvis frysetemperaturen lå under -9 °C: Matvarene kan fortsatt spises.
Hvis frysetemperaturen er steget til over -9 °C:
▶ Kontroller matvarene.
▶ Trykk på bekreftelsessymbolet.
▷ Displayet går til statusvisning: Gjeldende temperatur og måltemperatur vises.

Feil

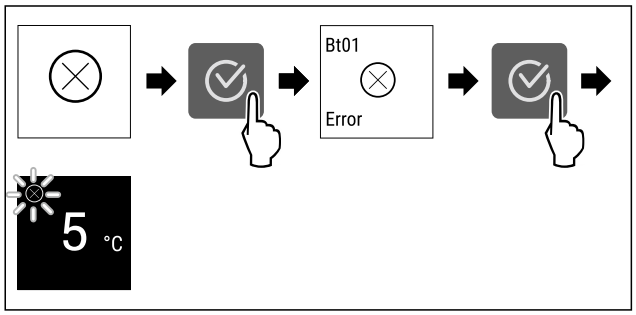

Fig. 90 Eksempelfremstilling

▶ Trykk på bekreftelsessymbolet.
▷ Feilkode vises.
▶ Noter feilkoden.
▶ Trykk på bekreftelsessymbolet.
▷ Displayet går til statusvisningen.
▶ Kontakt kundeservice. (se 11.4 Kundeservice)

WLAN-feil*

▶ Kontroller WLAN-forbindelsen.
▶ Forbind apparatet på nytt med WLAN. (se WLAN)

8.3.3 Oversikt over påminnelser

Hvordan enheten oppfører seg ved påminnelser:

- Påminnelse vises i displayet.
- Alarmtone høres.
- For noen påminnelser pulserer interiørbelysningen.

Du kan deaktivere følgende påminnelser (se Deaktivere påminnelse) :

- Skift ut FreshAir-aktivt kullfilter

Melding	Årsak	Avslutte melding
FreshAir **Skift ut FreshAir-aktivt kullfilter**	Meldingen vises når FreshAir-aktivt kullfilter må skiftes ut.	Gjennomfør handlingstrinnene. (se Skift ut FreshAir-aktivt kullfilter)

8.3.4 Avslutte påminnelser

Skift ut FreshAir-aktivt kullfilter

Liebherr anbefaler: Bytt ut aktiv-kullfilteret i FreshAirs hver 6. måned.

Merk
Du kan skaffe FreshAir-aktivt kullfilter på Liebherr-Hausgeräte-butikken på home.liebherr.com/shop/de/deu/zubehor.html.

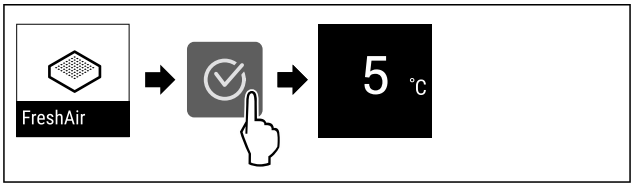

Fig. 91 Eksempelfremstilling

▶ Trykk på bekreftelsessymbolet.
▶ Skift ut aktivt kullfilter. (se 10.1 FreshAir-aktivkullfilter)
▷ Aktivt kullfilter sørger for optimal luftkvalitet i kjøleenheten.
▷ Påminnelsen vises på nytt etter 6 måneder.

Hvis du ikke lenger ønsker å motta denne påminnelsen, kan du deaktivere påminnelsen. (se Deaktivere påminnelse)

9 Utrustning

9.1 Dørhylle

Dørhyller egner seg for oppbevaring av drikke og mat. Du kan flytte dørhyller for individuell bruk og demontere dem for rengjøring. Liebherr anbefaler imidlertid å bruke dørhyller i den fabrikkleverte posisjonen i døren.

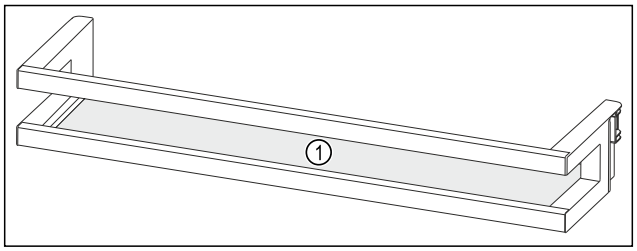

Fig. 92 Eksempelfremstilling dørhylle
(1) Oppstillingsplass

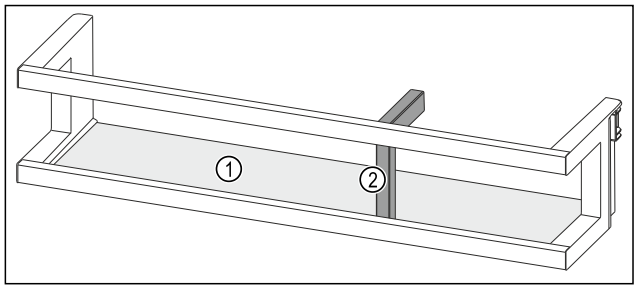

Fig. 93 Eksempelfremstilling dørhylle med flaskeholder
(1) Oppstillingsplass **(2)** Flaskeholder

Følgende tabell viser eksempler, på hva du kan lagre i de enkelte dørhyllene.

Dørhylle	Matvarer
Dørhylle (se Fig. 92)	Smør, ost, hermetikk, tuber
Dørhylle med flaskeholder (se Fig. 93)	Flasker Med den forskyvbare flaskeholderen sikrer du flaskene i dørhyllen.

9.1.1 Ta ut dørhylle

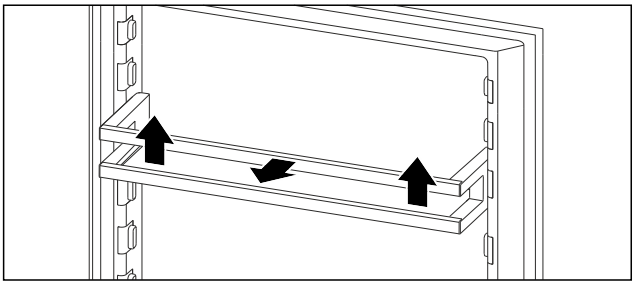

Fig. 94 Eksempelfremstilling
▶ Skyv dørhyllen oppover.
▶ Dra dørhyllen fremover.

9.1.2 Sette inn dørhylle

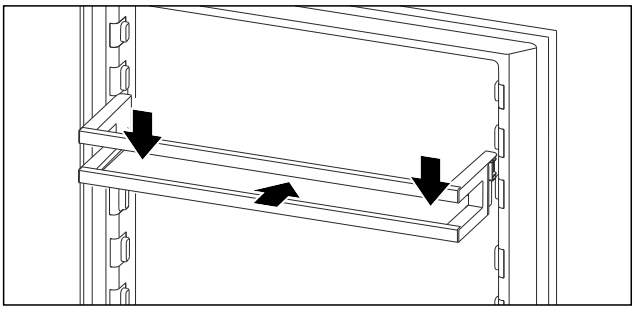

Fig. 95 Eksempelfremstilling
▶ Skyv inn dørhylle.
▶ Trykk dørhyllen nedover.

9.2 Hyller

9.2.1 Forskyve / ta ut hyller

Uttrekkssikringer hindrer at hyllene kan trekkes ut ved et uhell

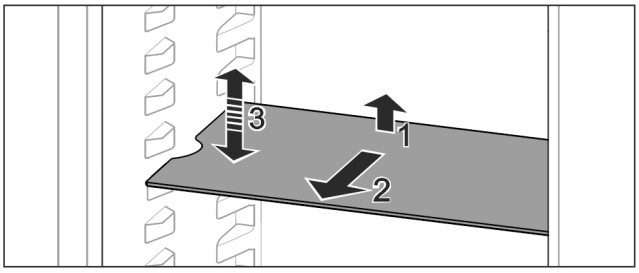

Fig. 96
▶ Løft hyllen og trekk den forover.
▷ Sideutsparing på posisjonen opplag.
▶ Flytte hylle: Hev eller senk til vilkårlig høyde og skyv inn.
-eller-

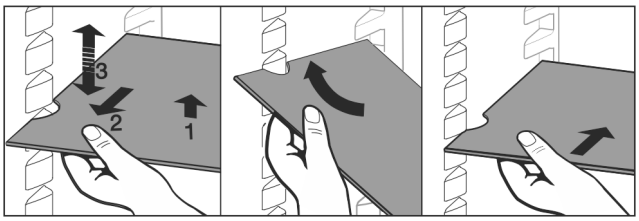

Fig. 97
▶ Ta hyllen helt ut: Trekk ut forover.

▶ Lettere uttak: Skråstill hyllen.
▶ Sette en hylle på plass igjen: Skyv inn til anslag.
▷ Uttrekksstoppere peker nedover.
▷ Uttrekksstoppere ligger bak fremre oppleggsflate.

9.3 Delbare hyller

9.3.1 Bruke delbare hyller

Uttrekkssikringer hindrer at hyllene kan trekkes ut ved et uhell

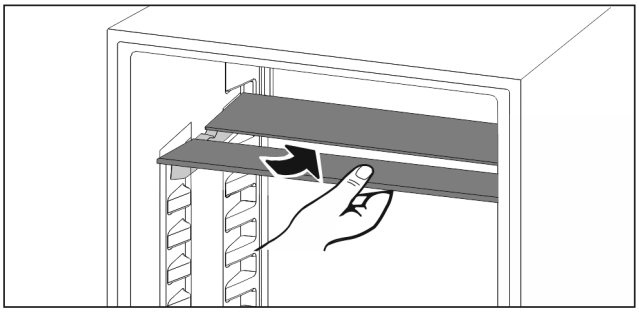

Fig. 98
▶ Skyv inn delbare hyller på undersiden som vist på illustrasjonen

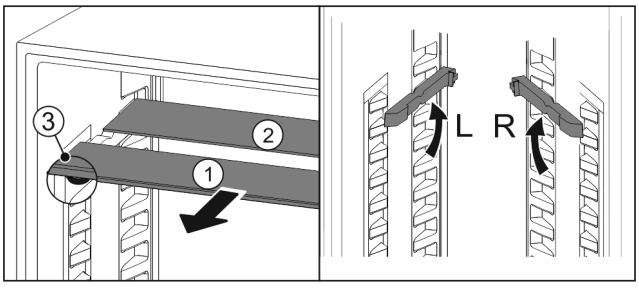

Fig. 99

Justere i høyden:
▶ Trekk glassplatene enkeltvis fremover og ut *Fig. 99 (1)*.
▶ Trekk oppleggsskinnene ut og hekt inn i ønsket høyde,
▶ Skyv inn glassplatene enkeltvis etter hverandre.
▷ Flate uttrekksstoppere, direkte bak oppleggsskinnene.
▷ Høy uttrekksstopp bak.

Bruke begge hyllene:
▶ Ta tak i den nedre glassplaten med en hånd og trekk den fremover.
▷ Glassplate *Fig. 99 (1)* med pyntelist ligger foran.
▷ Stoppere *Fig. 99 (3)* peker nedover.

9.4 Plass til bakeplate

Over skuffen er det plass til en bakeplate *()*.

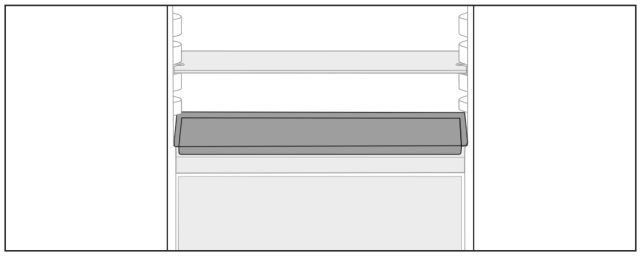

Fig. 100

Påse at følgende betingelser er oppfylt:
❑ Maksimale mål for bakeplaten er inkludert. (se 11.1 Tekniske data) .
❑ Bakeplaten er nedkjølt til romtemperatur.
❑ Nederste dørhylle er satt minst én posisjon høyere.

Når døren er 90° åpnet:
▶ Skyv inn bakeplaten til nederste sideveis pålegg.
-eller-
Når bakeplaten ligger ujevnt på:
▶ Bruk oppleggsskinner fra pakken.

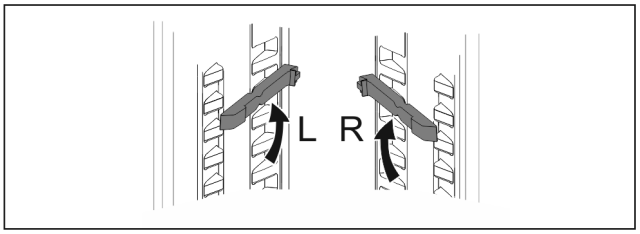

Fig. 101
▶ Fest oppleggsskinnene på nederste opplegg.
Når døren er 90° åpnet:
▶ Skyv inn bakeplaten til oppleggsskinnene.

9.5 Variabel flaskehylle

Du kan bruke enten glassplaten eller den variable flaskehyllen i kjøleseksjonens bunn. Glassplaten er satt inn ved levering.

Glassplaten dekker halvparten av den variable flaskehyllen og kan forskyves.

Du kan bruke enten en glassplate, begge glassplatene eller den variable flaskehyllen i kjøleseksjonens bunn. Begge glassplater er satt inn ved levering.

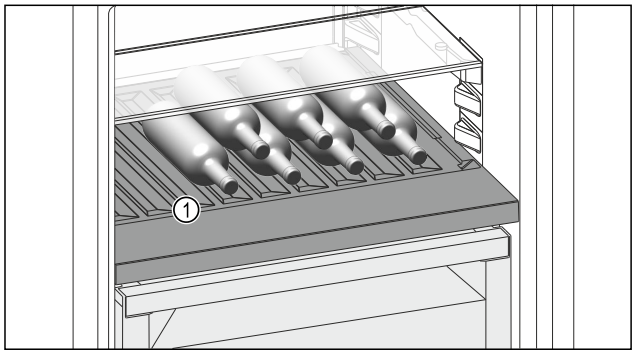

Fig. 102 Eksempelfremstilling

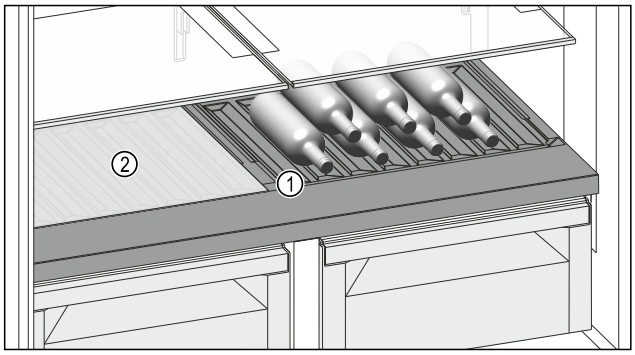

Fig. 102 Eksempelfremstilling
(1) Variabel flaskehylle **(2)** Glassplate

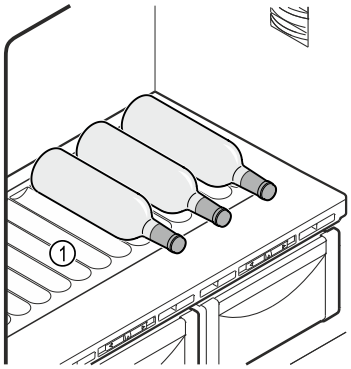

Fig. 103 Eksempelfremstilling
(1) Variabel flaskehylle

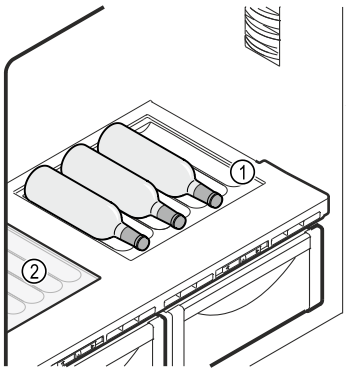

Fig. 104 Eksempelfremstilling
(1) Variabel flaskehylle **(2)** Glassplate

9.5.1 Bruk av den variable flaskehyllen og glassplaten

▶ Glassplaten *(1)*kan forskyves til venstre, i midten eller til høyre.
▶ Legg inn flaskene med bunnen bakover mot bakveggen.

Merk
Hvis flaskene stikker ut over den variable flaskehyllen foran:
▶ Sett den nedre dørhyllen en posisjon høyere.

9.5.2 Bruke variabel flaskehylle

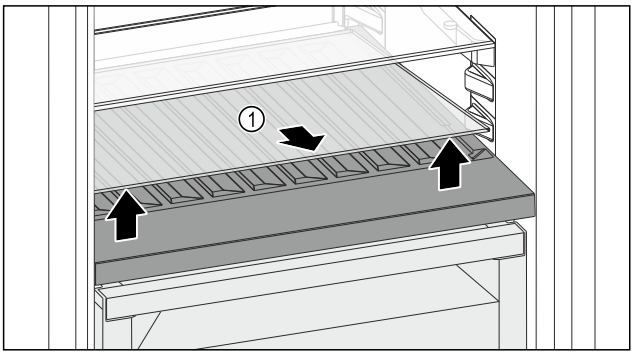

Fig. 105

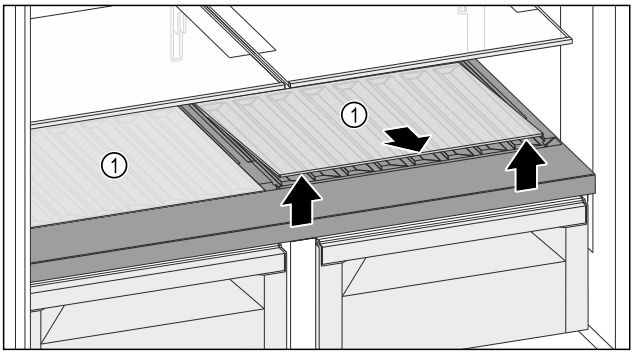

Fig. 105

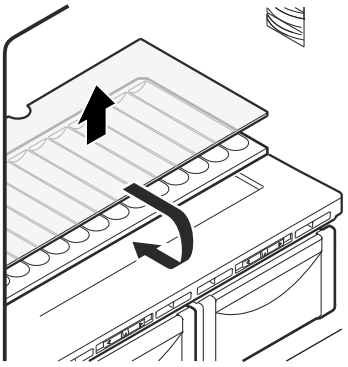

Fig. 106

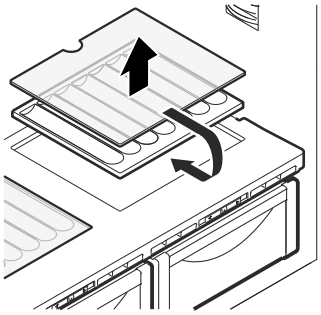

Fig. 107

- ▶ Løft glassplaten *Fig. 105 (1)* foran på fordypningen og ta den ut.
- ▶ Oppbevar glassplaten *Fig. 105 (1)* trygt utenfor apparatet.
- ▶ Løft en glassplate eller begge glassplatene *Fig. 105 (1)* foran på fordypningen og ta dem ut.
- ▶ Oppbevar glassplaten(e) *Fig. 105 (1)* trygt utenfor apparatet.
- ▶ Ta ut den variable flaskehyllen.
- ▶ Glassplaten *Fig. 104 (2)* legges inn under den variable flaskehyllen.
- ▶ Sett inn den variable flaskehyllen.

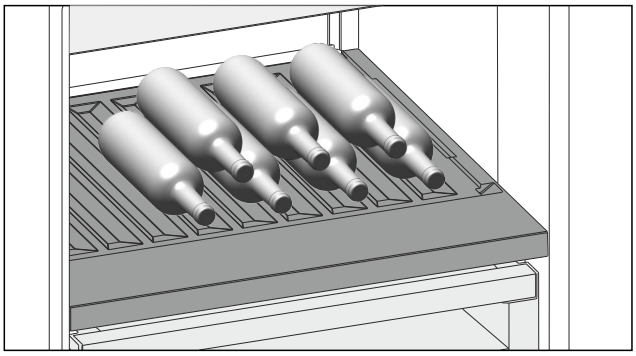

Fig. 108 Eksempelfremstilling

- ▶ Legg inn flaskene med bunnen bakover mot bakveggen. (se Fig. 108)

Merk

Hvis flaskene stikker ut over den variable flaskehyllen foran:

- ▶ Sett den nedre dørhyllen en posisjon høyere.

9.5.3 Bruke glassplaten

9.5.3 Bruke glassplater

Sørg for at følgende forutsetninger er oppfylt:

- ❑ Flasker er fjernet.
- ❑ Variabel flaskehylle er rengjort.
  (se 10.4 Ta ut / sett inn variabel flaskehylle)
  (se 10.7.4 Rengjøre utstyret)

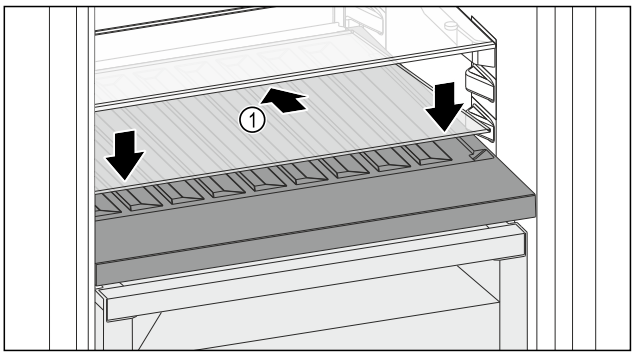

Fig. 109

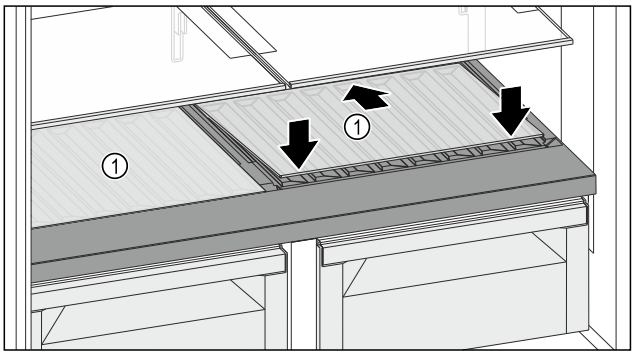

Fig. 109

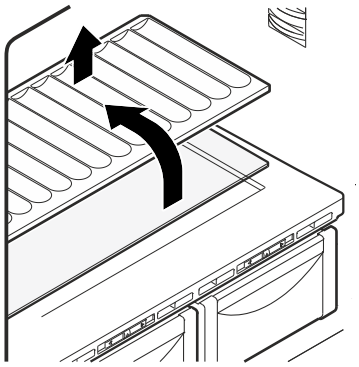

Fig. 110

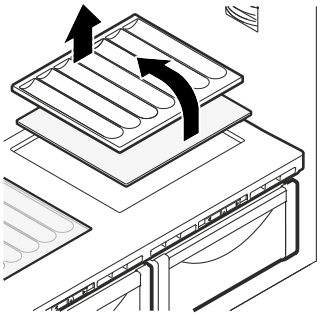

Fig. 111

▶ Sett på glassplaten *Fig. 109 (1)* skrått og vippet bakover nede.
▶ Senk glassplaten *Fig. 109 (1)* foran.
▶ Sett inn den andre glassplaten på samme måte.

9.6 Skuffer

Du kan ta ut skuffene for rengjøring.

Du kan ta ut skuffene for å bruke VarioSpace.

Uttak og innsetting av skuffene er forskjellig avhengig av uttrekkssystemet. Apparatet kan inneholde ulike uttrekkssystemer.

Merk
Energiforbruket øker og kjøleeffekten reduseres hvis det ikke er tilstrekkelig ventilasjon.
▶ La nederste skuff være i apparatet.
▶ De innvendige luftspaltene på bakveggen må alltid holdes fri.

9.6.1 Skuff på apparatbunn eller glassplate

Skuffen går rett på apparatbunnen eller på en glassplate. Det finnes ingen skinner.

Hvis du tar ut skuffene, kan de underliggende glassplatene brukes som lagringsplater.

Ta ut skuffen

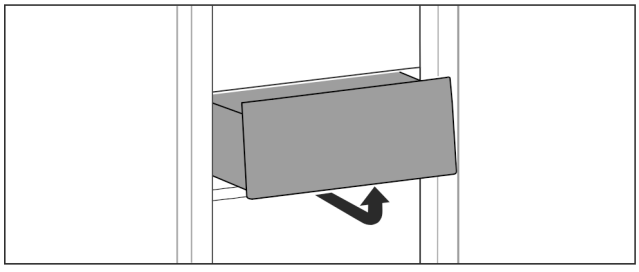

Fig. 112

▶ Ta ut skuffen iht. figuren.

Sette inn skuffen

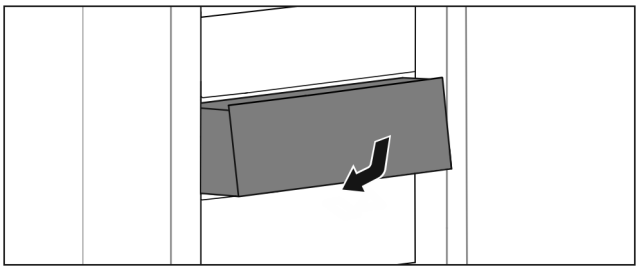

Fig. 113

▶ Sett inn skuffen etter figuren.

9.6.2 Skuff på teleskopskinner

Skuffen går med uttrekkbare skinner (teleskopskinner). Det finnes teleskopskinner med heluttrekk og teleskopskinner med delvis uttrekk. Skuffer med heluttrekk lar seg trekke helt ut av apparatet. Skuffer med deluttrekk lar seg ikke trekke helt ut av apparatet. Hvilket system som finnes i apparatet, avhenger av apparattypen.

Fulluttrekk*

Fulluttrekket gjenkjennes på en klemme som befinner seg bak til venstre og høyre på skinnen.

Ta ut skuffen

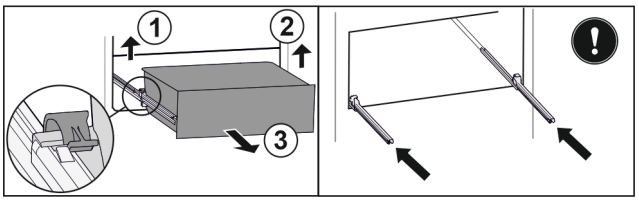

Fig. 114

▶ Trekk ut skuffen til anslag.
▶ Løft venstre klemme og trekk samtidig skuffen fremover til venstre. *Fig. 114 (1)*
▶ Løft høyre klemme og trekk samtidig skuffen fremover til høyre. *Fig. 114 (2)*
▶ Ta ut skuffen framover. *Fig. 114 (3)*
▶ Skyv inn skinnene.

Sette inn skuffen

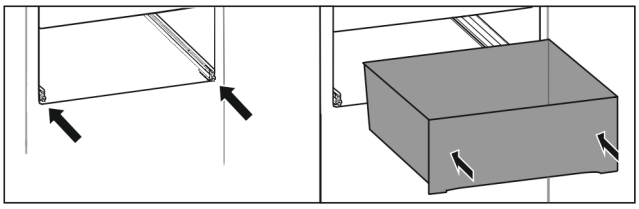

Fig. 115

▶ Skyv inn skinnene.
▶ Sett skuffen på skinner.
▶ Skyv inn skuffen bakover.
▷ Skuffen hektes hørbart på plass bak.

Delvis uttrekkbar kjøledel*

Ta ut skuffen

Sørg for at følgende forutsetninger er oppfylt:

❑ Døren er åpen mer enn 90°.

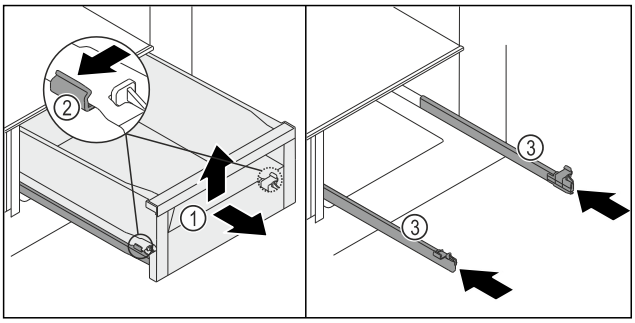

Fig. 116

- ▶ Trekk skuffen *Fig. 116 (1)* så langt ut som mulig.
- ▶ Trykk samtidig klemmen *Fig. 116 (2)* på venstre og høyre side av skinnene litt utover.
- ▷ Skuffen *Fig. 116 (1)* løsner fra skinnene.
- ▶ Løft opp skuffen *Fig. 116 (1)* i fronten.
- ▶ Fjern skuffen *Fig. 116 (1)* forover.
- ▶ Skyv inn skinnene *Fig. 116 (3)*.

Sett inn skuffen

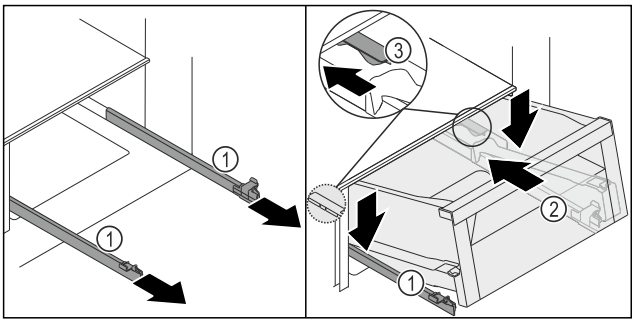

Fig. 117

- ▶ Hold godt fast i skinnene *Fig. 117 (1)* og plasser skuffen *Fig. 117 (2)* på skinnene *Fig. 117 (1)* ovenfra bak stopperen *Fig. 117 (3)*.
- ▶ Skyv skuffen *Fig. 117 (2)* bakover på skinnene *Fig. 117 (1)* så langt den kommer.

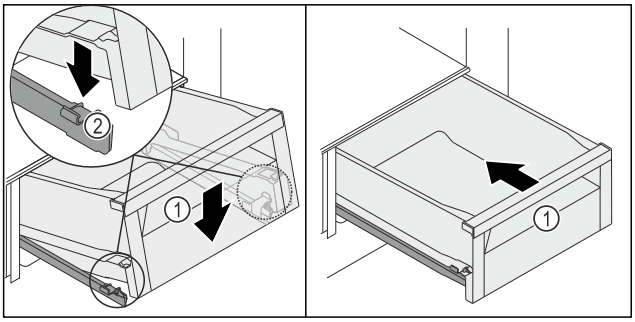

Fig. 118

- ▶ Senk skuffen *Fig. 117 (2)* foran slik at skuffen glir inn i klemmen *Fig. 118 (2)* på venstre og høyre side.
- ▷ Skuffen *Fig. 118 (1)* går hørbart i inngrep.
- ▶ Skyv skuffen *Fig. 118 (1)* inn.

9.7 Lokk Fruit & Vegetable-skuff

Lokket til kammeret sørger for permanent luftfuktighet.

Lokket er plassert direkte på skuffen og kan være tildekket av hyller eller ekstra skuffer.

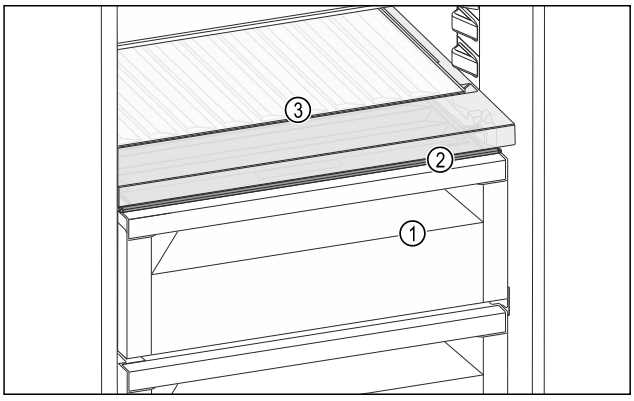

Fig. 119 Eksempelfremstilling lokk Fruit & Vegetable-skuff

- **(1)** Fruit & Vegetable-skuff
- **(2)** Lokk Fruit & Vegetable-skuff
- **(3)** Variabel flaskehylle

9.7.1 Redusere luftfuktigheten i skuffen

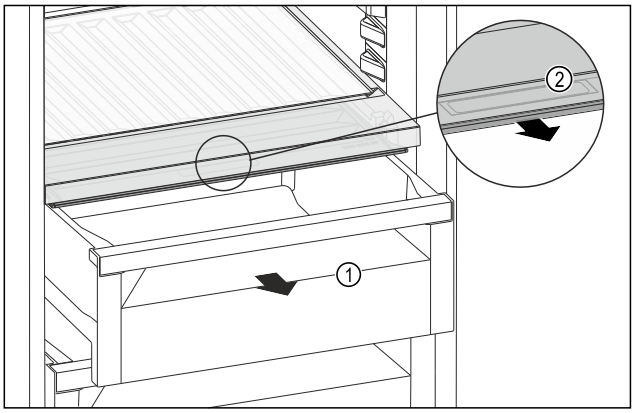

Fig. 120

- ▶ Trekk ut skuffen *Fig. 120 (1)*.
- ▶ Ta tak i det innfelte grepet *Fig. 120 (2)* på lokket, og trekk samtidig lokket forover.
- ▷ Når skuffen er lukket, er det et lite gap mellom lokket og skuffen.

9.7.2 Øke luftfuktigheten i skuffen

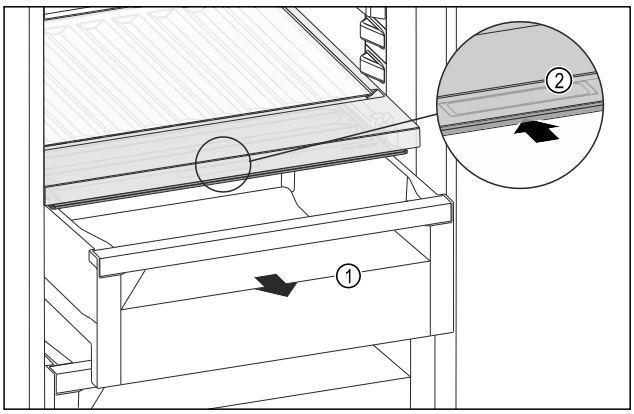

Fig. 121

- ▶ Trekk ut skuffen *Fig. 121 (1)*.
- ▶ Ta tak i det innfelte grepet *Fig. 121 (2)* på lokket, og skyv lokket samtidig bakover.
- ▷ Når skuffen er lukket, lukker lokket tett med skuffen.

9.7.3 Bruke Fruit & Vegetable-skuff som Meat & Dairy-skuff

Du kan bruke Fruit & Vegetable-skuff som Meat & Dairy-skuff. For å gjøre dette må du redusere fuktigheten i skuffen. (se 9.7.1 Redusere luftfuktigheten i skuffen)

9.8 Glassplater

Du kan ta ut glassplaten under skuffene for rengjøring.

Du kan ta ut glassplaten under skuffene for å bruke VarioSpace.

9.8.1 Ta ut / sette inn glassplaten

Forsikre deg om at følgende betingelser er oppfylt:

❑ Glassplate under skuff: Skuffen er tatt ut. (se 9.6 Skuffer)

Ta ut glassplaten

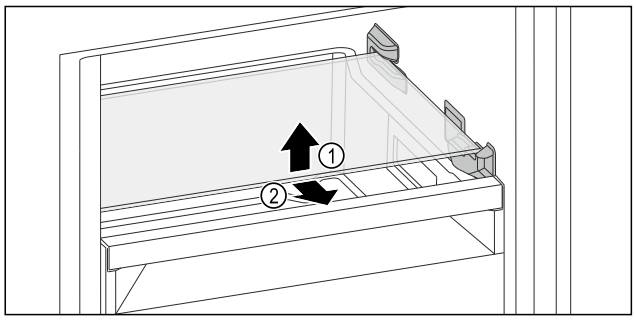

Fig. 122 Eksempelfremstilling av glassplaten

▶ Løft glassplaten foran.
▶ Fjern glassplaten forover.

Sette inn glassplaten

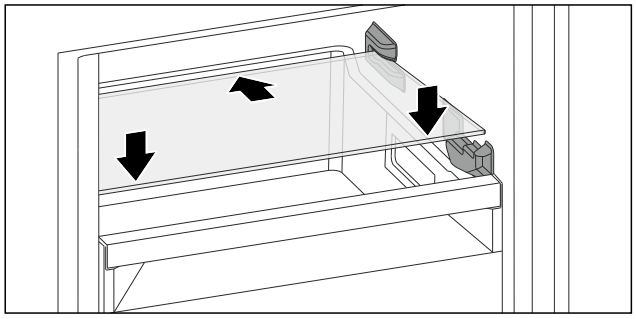

Fig. 123 Eksempelfremstilling av glassplaten

▶ Plasser glassplaten skrått bak stopperne.
▶ Senk glassplaten.
▶ Skyv inn glassplaten bakover.

9.9 EasyTwist-Ice

Med EasyTwist-Ice kan du lage isbiter i vanlige husholdningsmengder. EasyTwist-Ice blir forsynt med vann via en vannbeholder.

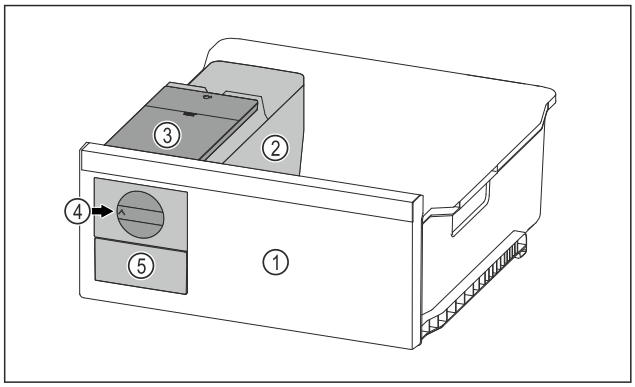

Fig. 124 Eksempelfremstilling

(1) Fryseskuff med EasyTwist-Ice
(2) Beholder med isbitskål
(3) Vanntank
(4) Dreiebryter
(5) Isbitskuff

Merk
Ikke endre posisjonen til fryseskuffen med EasyTwist-Ice.

9.9.1 Lage isbiter

Mengden isbiter du kan lage i en bestemt tidsperiode med EasyTwist-Ice, avhenger av frysetemperaturen på apparatet. Jo lavere temperaturen i apparatet er, desto flere isbiter kan du lage.

Maksimal isbitbengde på i isbitbrettet:	20 isbiter
Maksimal kapasitet for isbitskuffen:	40 isbiter (tilsvarende to isbitproduksjoner)
Ytterligere informasjon om nødvendig tid for isbitproduksjon:	(se 11.1 Tekniske data)

Forsikre deg om at følgende betingelser er oppfylt:

❑ Komponentene til EasyTwist-Ice er rengjort.

Fylle vannbeholderen

ADVARSEL
Fare for forgiftning ved forurenset vann!
▶ Vanntanken må kun fylles med drikkevann.

PASS PÅ
Sukkerholdige væsker!
Skade på EasyTwist-Ice.
▶ Skal utelukkende fylles med kaldt drikkevann.

Merk
Ved bruk av filtrert, avkarbonisert vann blir drikkevann i beste smakskvalitet oppnådd for feilfri isbitproduksjon. Denne vannkvalieten kan oppnås med et drikkevannsfilter som fås fra fagforhandleren.
▶ Fyll kun vannbeholderen med filtrert, avkarbonisert drikkevann.

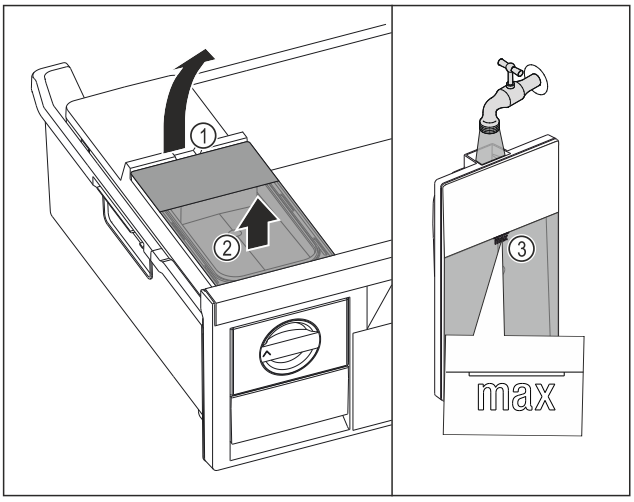

Fig. 125

▶ Trekk fryseskuffen helt ut.
▶ Løft vannbeholderen ved utsparingen *Fig. 125 (1)*.
▶ Løft vannbeholderen ut av skuffen. *Fig. 125 (2)*
▶ Fyll vanntanken med vann opp til markeringen *Fig. 125 (3)*.

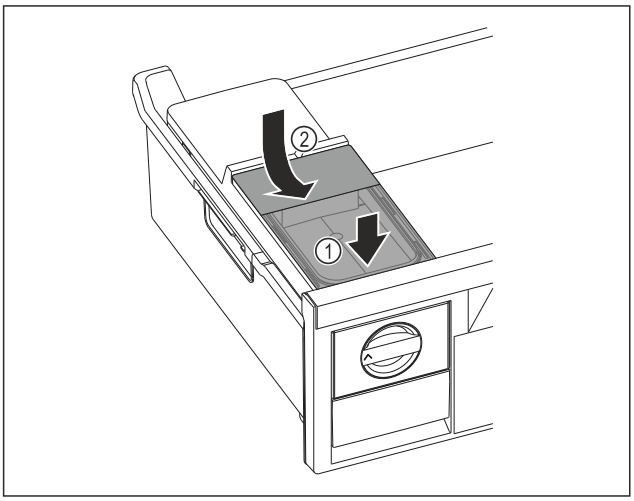

Fig. 126

▶ Sett fast fronten på vannbeholderen. *Fig. 126 (1)*
▶ Senk vannbeholderens bakdel. *Fig. 126 (2)*
▶ Skyv inn fryseskuffen.

Løsne isbiter

Forsikre deg om at følgende betingelser er oppfylt:

❑ Nødvendig tid for isbitproduksjon er overholdt. (se 11.1 Tekniske data)
❑ Fryseskuffen er satt helt inn.
❑ Fryseskuffen er satt helt inn.

▶ Vri dreieknotten *Fig. 124 (4)* med klokken til den stopper.
▷ Isbitene faller fra isbitbrettet og ned i isbitskuffen *Fig. 124 (5)*.
Dersom ikke alle isbitene løsner fra av isbitbrettet:
▶ Vri knotten med klokken flere ganger til den stopper.

9.10 VarioSpace

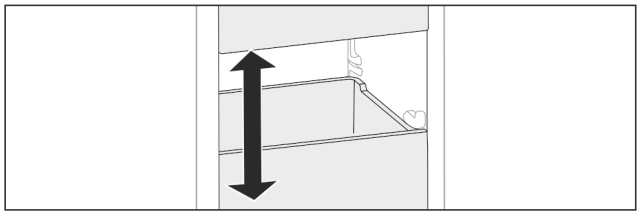

Fig. 127

Du kan ta skuffer og glassplater ut av kjøleskapet. Dermed får du plass til plasskrevende matvarer som fjærkre, kjøtt, store viltstykker og høye bakervarer. Disse kan dermed fryses inn hele og viderebehandles.

▶ Ta hensyn til belastningsgrensene for skuffer og glassplater (se 11.1 Tekniske data) .

9.11 Flaskeholder

9.11.1 Bruke flaskeholder

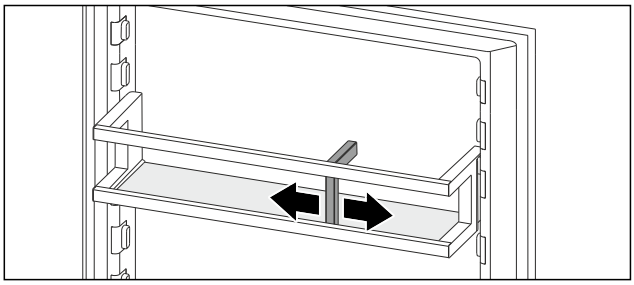

Fig. 128

▶ Skyv flaskeholderen til plaskene.
▷ Flaskene velter ikke.

9.12 FlexCube

FlexCube har åpninger i forskjellige størrelser slik at du kan oppbevare småting som tuber, åpne yoghurtbegere eller vaktelegg. FlexCube passer for eksempel i alle Liebherr-dørhyller. Ved behov kan du også stille opp flere FlexCubes ved siden av hverandre.

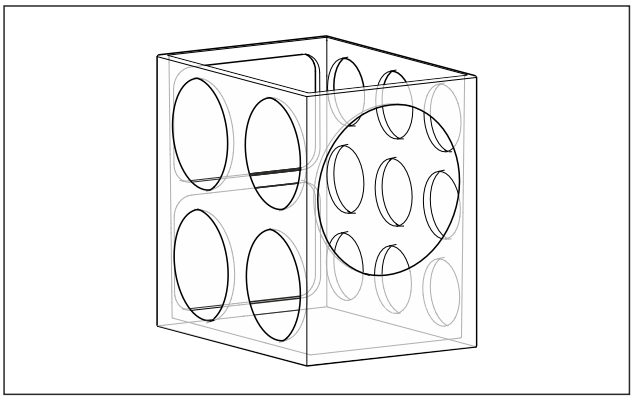

Fig. 129 Eksempelfremstilling

Merk
Du kan skaffe dette tilbehøret i Liebherr-Hausgeräte-butikken på home.liebherr.com/shop/de/deu/zubehor.html.

9.12.1 Bruke FlexCube

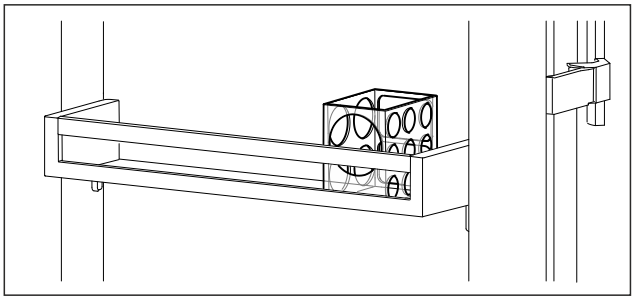

Fig. 130 Eksempelfremstilling

▶ Sett FlexCube inn i dørhyllen.
-eller-

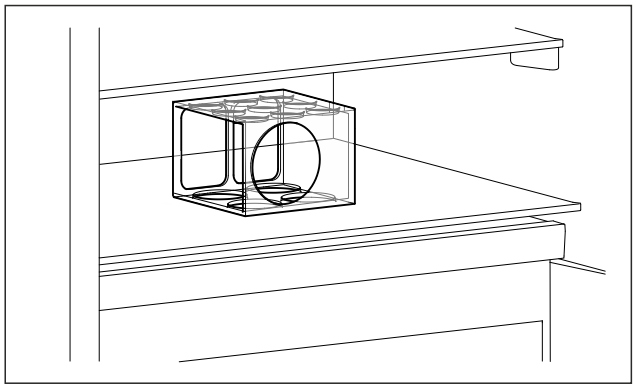

Fig. 131 Eksempelfremstilling

▶ Sett FlexCube på oppstillingsplassen.

▶ Sorter inn små deler for oppbevaring i FlexCube.

10 Vedlikehold

10.1 FreshAir-aktivkullfilter

FreshAir-aktivkullfilteret befinner seg i rommet over ventilatoren.

Det garanterer en optimal luftkvalitet.

❑ Aktivkullfilteret skal skiftes ut hver 6. måned. Når påminnelse er aktivert, oppfordrer en melding i displayet til å skifte.

❑ Aktivkullfilteret kan kastes sammen med det vanlige husholdningsavfallet.

Merk

Du kan skaffe FreshAir-aktivt kullfilter på Liebherr-Hausgeräte-butikken på home.liebherr.com/shop/de/deu/zubehor.html.

10.1.1 Ta ut FreshAir-aktivkullfilter

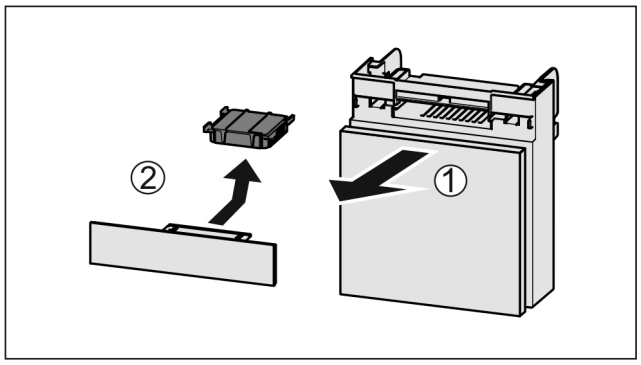

Fig. 132

▶ Trekk ut *Fig. 132 (1)* hyllen fremover.

▶ Ta ut *Fig. 132 (2)* aktivkullfilteret.

10.1.2 Sett inn FreshAir-aktivkullfilteret

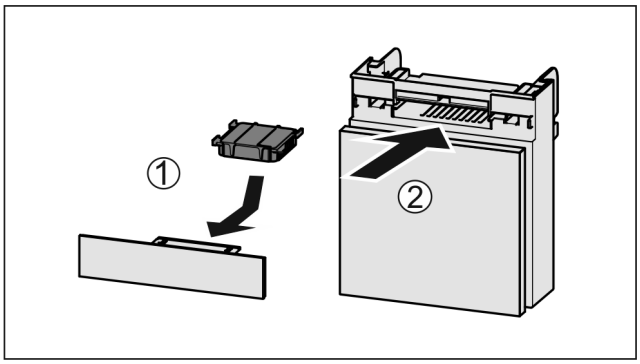

Fig. 133

▶ Sett inn *Fig. 133 (1)* aktivkullfilteret etter figuren.

▷ Aktivkullfilteret går i lås.
Hvis aktivkullfilteret peker nedover:

▶ Skyv inn *Fig. 133 (2)* hyllen.

▷ Nå er aktivkullfilteret klart til bruk.

10.2 Fjerne/sette inn flaskeholder

10.2.1 Fjerne flaskeholder

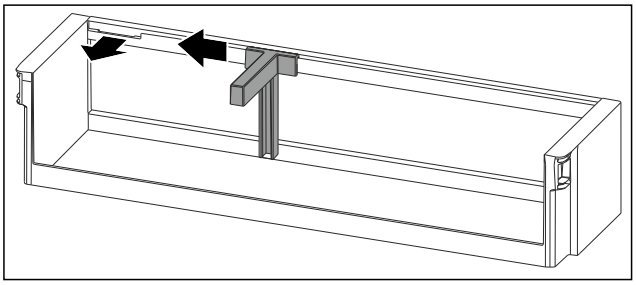

Fig. 134

▶ Skyv flaskeholderen frem til fordypningen til side.

▶ Fjern flaskeholderen forover.

10.2.2 Sett inn flaskeholder

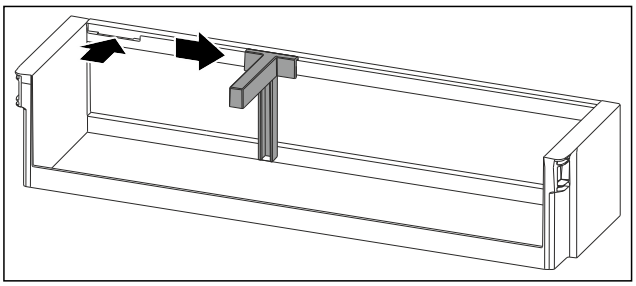

Fig. 135

▶ Sett inn flaskeholderen i fordypningen.

▶ Skyv flaskeholderen i ønsket posisjon til side.

10.3 Demontere/montere uttrekkssystemer

10.3.1 Merknader om demontering

Du kan ta noen uttrekkssystemene fra hverandre for rengjøring. Apparatet kan inneholde ulike uttrekkssystemer.

Følgende uttrekkssystemer kan tas fra hverandre eller ikke:

Uttrekkssystem	kan tas fra hverandre / kan ikke tas fra hverandre
Skuff på apparatbunn eller glassplate	kan ikke tas fra hverandre
Fulluttrekk*	kan ikke tas fra hverandre*
Delvis uttrekkbar kjøledel*	ikke avtakbar*

10.4 Ta ut / sett inn variabel flaskehylle

Du kan ta ut den variable flaskehyllen for rengjøring.

10.4.1 Ta ut variabel flaskehylle

Sørg for at følgende forutsetninger er oppfylt:

- ❑ Flasker er fjernet.
- ❑ Glassplate er fjernet. (se 9.5.2 Bruke variabel flaskehylle)
- ❑ Glassplater er fjernet. (se 9.5.2 Bruke variabel flaskehylle)

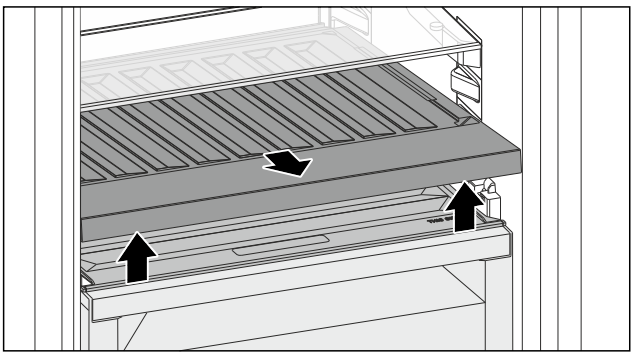

Fig. 136

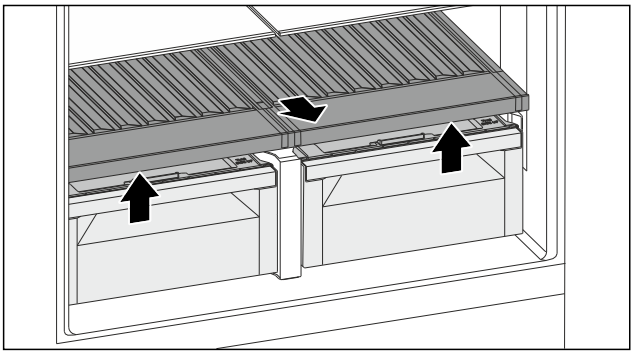

Fig. 136

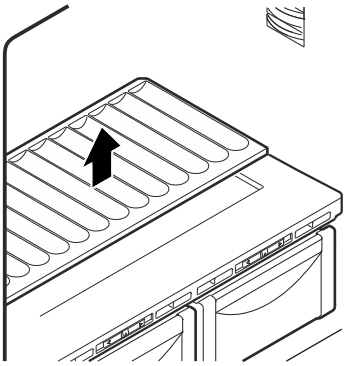

Fig. 137

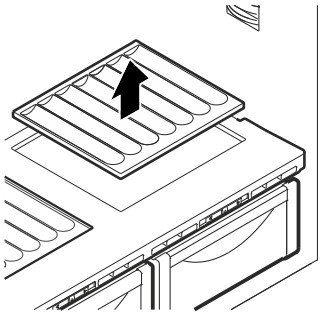

Fig. 138

▶ Løft variabel flaskehylle foran og trekk den ut.
▷ Lokket til rommet er synlig.
▷ Lokk til rom er synlige.

Merk
Liebherr anbefaler:
Ikke plasser noen varer på lokket til rommet under.

Merk
Liebherr anbefaler:
Ikke plasser noen varer på lokkene til rommet under.

10.4.2 Anvende variabel flaskehylle

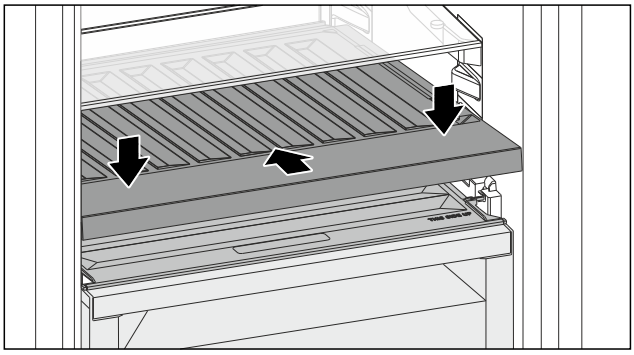

Fig. 139

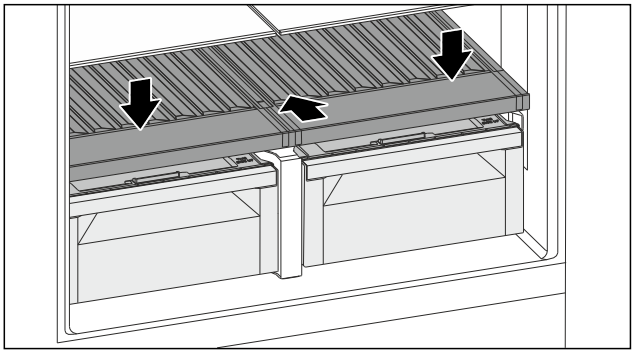

Fig. 139

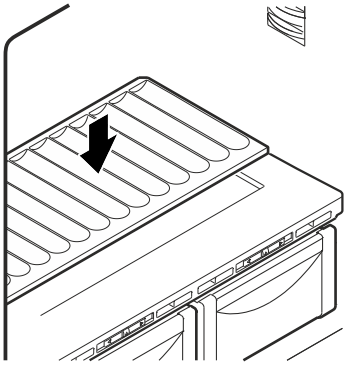

Fig. 140

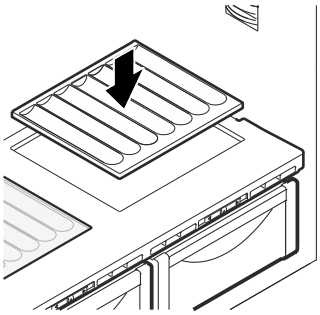

Fig. 141

▶ Skyv inn den variable flaskehyllen så langt det går, og trykk den ned.
▶ Sett inn glassplate. (se 9.5.3 Bruke glassplaten)
▶ Sett inn glassplater. (se 9.5.3 Bruke glassplater)

-eller-

▶ Bruk den variable flaskehyllen for flasker.

10.5 Lokk Fruit & Vegetable-skuff

Du kan ta av lokket for rengjøring.

10.5.1 Ta ut lokk

Sørg for at følgende forutsetninger er oppfylt:

❑ Glassplaten direkte over den variable flaskehyllen er fjernet.
❑ Variabel flaskehylle er fjernet.
❑ Skuffen direkte under lokket er fjernet. (se 9.6 Skuffer)

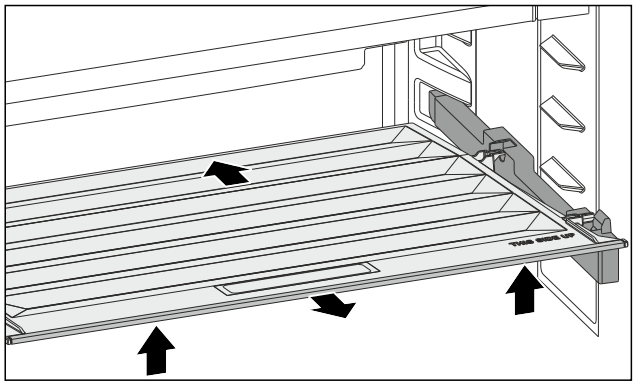

Fig. 142

▶ Skyv lokket bakover.
▶ Løft lokket foran.
▶ Ta ut lokket skrått oppover.

10.5.2 Sette inn lokk

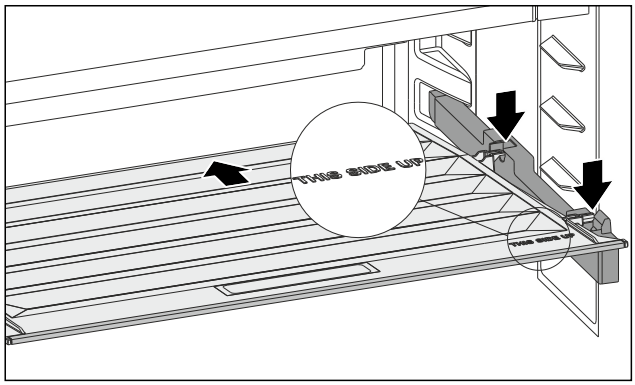

Fig. 143

Når teksten THIS SIDE UP er oppe:

▶ Sett de bakre holdedelene inn i de enkelte bakre åpningene.
▶ Skyv lokket bakover.
▶ Senk ned lokket og la de fremre holdedelene gå i lås i åpningene.
▶ Sett lokket i ønsket posisjon.

10.6 Avriming av apparat

10.6.1 Avriming av kjøledelen

Avrimingen skjer automatisk. Kondensvannet renner av via avløpsåpningen og fordamper.

▶ Rengjør avløpsåpningen regelmessig. (se 10.7 Rengjøre apparatet)

10.6.2 Avriming av frysedel med NoFrost

Avrimingen skjer automatisk takket være NoFrost-systemet. Fuktig legger seg på fordamperen, tines av regelmessig og fordunster.

Det er ikke nødvendig å avtine apparatet.

10.7 Rengjøre apparatet

10.7.1 Klargjøring

ADVARSEL
Fare for elektrisk støt!
▶ Trekk ut støpselet på kjøleenheten eller avbryt strømtilførselen.

ADVARSEL
Fare for brann
▶ Ikke påfør skader på kuldekretsen.

▶ Tøm enheten.
▶ Trekk ut strømpluggen.

-eller-

▶ Aktiver CleaningMode. (se CleaningMode)

10.7.2 Rengjør huset

PASS PÅ
Usakkyndig rengjøring!
Skader på apparatet.
▶ Bruk utelukkende myke pussekluter og pH-nøytrale universalrengjøringsmidler.
▶ Ikke bruk slipende svamper eller stålull som kan lage riper.
▶ Ikke bruk sterke, skurende, sand-, klorid- eller syreholdige rengjøringsmidler.

ADVARSEL
Fare for personskader og materielle skader på grunn av varm damp!
Varm damp kan føre til forbrenninger og kan skade overflatene.
▶ Bruk aldri damprengjøringsutstyr!

▶ Tørk av kabinettet med en myk, ren klut. Bruk lunkent vann med nøytralt rengjøringsmiddel hvis det er mye smuss. Glassflater kan i tillegg rengjøres med glassrens.

10.7.3 Rengjør innsiden

PASS PÅ
Usakkyndig rengjøring!
Skader på apparatet.
- ▶ Bruk utelukkende myke pussekluter og pH-nøytrale universalrengjøringsmidler.
- ▶ Ikke bruk slipende svamper eller stålull som kan lage riper.
- ▶ Ikke bruk sterke, skurende, sand-, klorid- eller syreholdige rengjøringsmidler.

- ▶ Rengjør plastflater med en myk, ren klut, lunkent vann og litt oppvaskmiddel for hånd.
- ▶ Rengjør metallflater med en myk, ren klut, lunkent vann og litt oppvaskmiddel for hånd.
- ▶ Dreneringsåpning: Fjern eventuelt smuss med et tynt hjelpemiddel, for eksempel en bomullspinne.

10.7.4 Rengjøre utstyret

PASS PÅ
Usakkyndig rengjøring!
Skader på apparatet.
- ▶ Bruk utelukkende myke pussekluter og pH-nøytrale universalrengjøringsmidler.
- ▶ Ikke bruk slipende svamper eller stålull som kan lage riper.
- ▶ Ikke bruk sterke, skurende, sand-, klorid- eller syreholdige rengjøringsmidler.

Rengjøring med en myk, ren klut, lunkent vann og litt oppvaskmiddel:

- Dørhylle
- Avlastningsflate
- Delbare hyller
- Lokk Fruit & Vegetable-skuff
- Skuffe
- Variabel flaskehylle
- Komponentene i EasyTwist-Ice

Rengjøring med en fuktig klut:

- Teleskopskinner
  Vær oppmerksom på følgende: Fettet i føringsbanen brukes som smøring for skinnen og må ikke fjernes!

Rengjøring i oppvaskmaskin opptil 60 °C:

- Flaskeholder
- Holdedel delbare hyller
- FlexCube

▶ Demonter utstyr: se aktuelt kapittel.
▶ Rengjør utstyret.

10.7.5 EasyTwist-Ice rengjøres

I følgende situasjoner skal EasyTwist-Ice rengjøres:

- Første igangsetting
- Ikke brukt i mer enn 48 timer
- Rengjøringskrav

Demontering av EasyTwist-Ice

Sørg for at følgende forutsetninger er oppfylt:

❑ Skuffen er fjernet. (se 9.6 Skuffer)
❑ Skuffen er plassert på et bord.

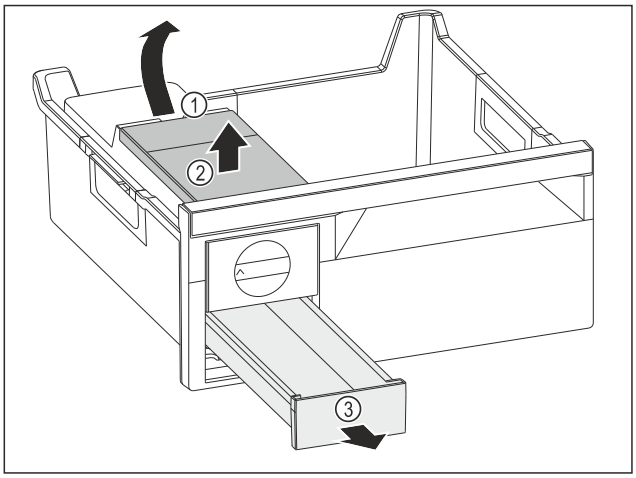

Fig. 144

▶ Fjern vanntanken: Løft opp vanntanken i fordypningen *Fig. 144 (1)*.
▶ Fjern vanntanken *Fig. 144 (2)* ovenfra.
▶ Fjern isterningsskuff *Fig. 144 (3)* forfra.

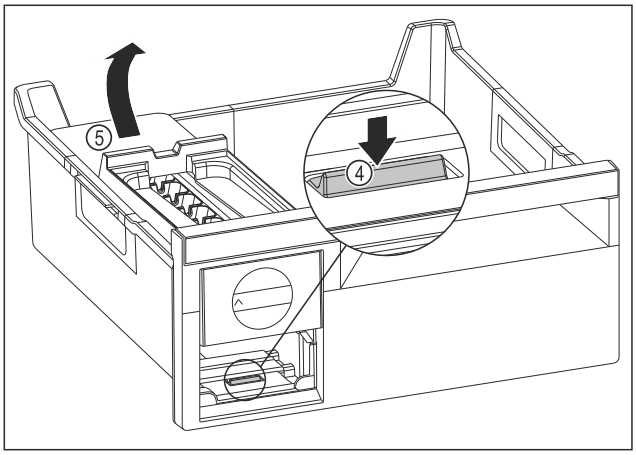

Fig. 145

▶ Fjern hoveddelen til EasyTwist-Ice: Trykk tappen *Fig. 145 (4)* ned med fingeren samtidig som hoveddelen til EasyTwist-Ice *Fig. 145 (5)* løftes opp fra baksiden med den andre hånden.
▶ Fjern hoveddelen til EasyTwist-Ice fra fryseskuffen.

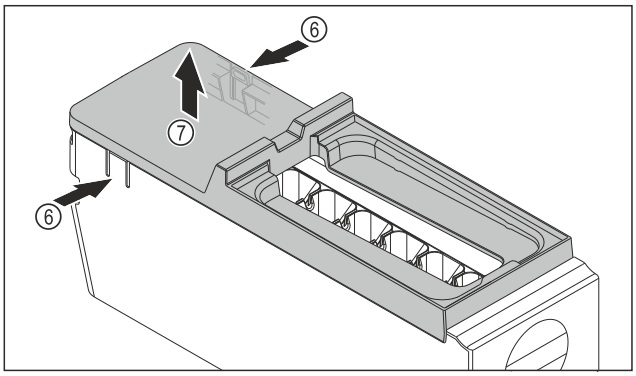

Fig. 146

▶ Fjern dekselet til hoveddelen til EasyTwist-Ice: Trykk på tappene *Fig. 146 (6)* på begge sider av hovedenheten til EasyTwist-Ice- med én hånd.
▶ Fjern dekselet *Fig. 146 (7)* ved å trekke det oppover med den andre hånden.
▷ EasyTwist-Ice er delt inn i fire deler. (se Fig. 147)

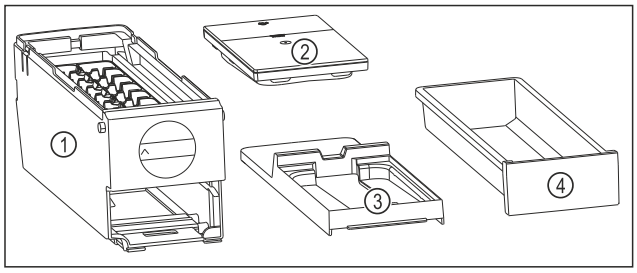

Fig. 147 Komponenter i EasyTwist-Ice

(1) Hoveddelen til EasyTwist-Ice med isterningsskål
(2) Vanntank
(3) Deksel
(4) Isterningsskuff

PASS PÅ

Fare for skader på grunn av feilaktig demontering!
Utstyret går i stykker, spretter og sprekker. Hvis du fortsetter å demontere hoveddelen til EasyTwist-Ice kan du skade dreieknappen eller andre deler av hoveddelen til EasyTwist-Ice.

- ▶ Demonter kun delene til EasyTwist-Ice som er angitt på bildet. (se Fig. 147)
- ▶ Hoveddelen til EasyTwist-Ice *Fig. 147 (1)* rengjøres som en del.

EasyTwist-Ice rengjøres

Sørg for at følgende forutsetninger er oppfylt:

- ❑ EasyTwist-Ice er demontert. (se Demontering av EasyTwist-Ice)
- ▶ Rengjør isterningsskuffen, vanntanken, dekselet og hoveddelen til EasyTwist-Ice med varmt vann og litt oppvaskmiddel.
- ▶ Tørk alle rengjorte komponenter fullstendig med en tørr klut.
- ▷ EasyTwist-Ice er rengjørt.

Monter EasyTwist-Ice

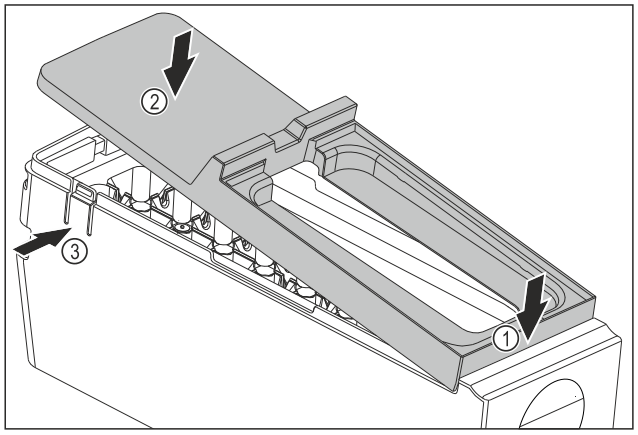

Fig. 148

- ▶ Monter dekselet til hoveddelen til EasyTwist-Ice: Fest dekselet foran. *Fig. 148 (1)*
- ▶ Senk dekselet bak. *Fig. 148 (2)*
- ▷ Dekselet går hørbart i inngrep i begge tappene *Fig. 148 (3)*.

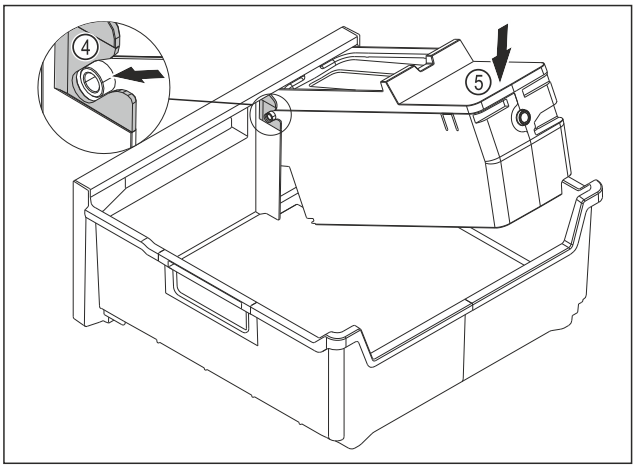

Fig. 149

- ▶ Monter hoveddelen til EasyTwist-Ice: Sett akselen til hoveddelen til EasyTwist-Ice inn i skinnene *Fig. 149 (4)*.
- ▶ Trykk hoveddelen til EasyTwist-Ice *Fig. 149 (5)* bakover.
- ▷ Hoveddelen til EasyTwist-Ice går hørbart inn.

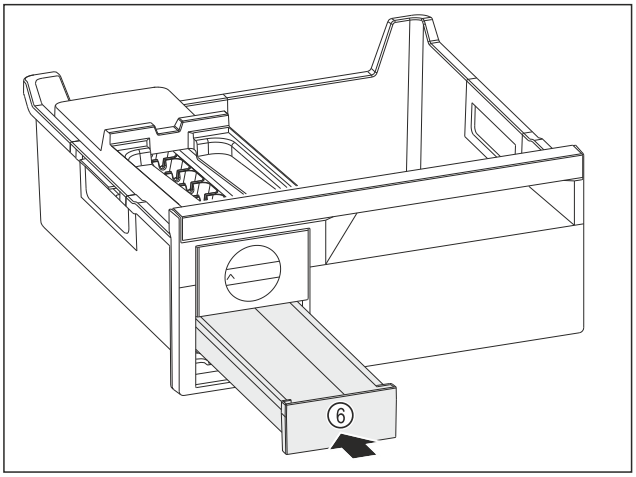

Fig. 150

- ▶ Sett inn isterningsskuffen *Fig. 150 (6)*.

ADVARSEL

Fare for forgiftning ved forurenset vann!

- ▶ Vanntanken må kun fylles med drikkevann.

- ▶ Fyll vanntanken med vann.
- ▶ Sett inn vanntanken.
- ▶ Sett inn skuffen. (se 9.6 Skuffer)

Hvis du bruker ufiltrert vann:

- ▶ Kast isbitene som lages 24 timer etter den første isbitproduksjonen.

-eller-

Hvis du bruker filtrert vann:

- ▶ Kast isbitene som lages 48 timer etter den første isbitproduksjonen.

10.7.6 Etter rengjøringen

- ▶ Tørk av enheten og utstyrsdelene med en tørr klut
- ▶ Koble til strømkontakten og slå på enheten.
- ▶ Aktiver SuperFrost (se 8.2 Apparatfunksjoner) .
  Når temperaturen er lav nok
- ▶ Legg inn matvarer.
- ▶ Gjenta rengjøringen regelmessig.

11 Kundehjelp

11.1 Tekniske data

Temperaturområde	
Kjøling	3 °C til 9 °C
BioFresh	0 °C til 3 °C
Fryse	-26 °C til -15 °C

Maksimal nedfrysningsmengde / 24 timer	
Frysedel	se typeskilt under «Innfrysingsevne .../ 24 h»

Maksimal lastevekt for utstyret			
Utrustning	Apparatbredde 600 mm (se monteringsanvisning, apparatdimensjoner)	Apparatbredde 700 mm (se monteringsanvisning, apparatdimensjoner)	Apparatbredde 750 mm (se monteringsanvisning, apparatdimensjoner)
Skuff på glassplate (se 9.6.1 Skuff på apparatbunn eller glassplate)	15 kg	--	23 kg

Isbitproduksjon med EasyTwist-Ice	
Tidsvarighet ved -18 °C	ca. 5,5 timer
Tidsvarighet ved innkoblet SuperFrost	ca. 3 timer

Belysning	
Energieffektivitetsklasse[1]	Lyskilde
Dette produktet inneholder en eller flere lyskilder med energieffektivitetsklasse G.	LED

[1] Produktet kan inneholde lyskilder med forskjellige energieffektivitetsklasser. Den laveste energieffektivitetsklassen er angitt.

For apparater med WLAN-forbindelse:*

Frekvensangivelse*	
Frekvensbånd	2,4 GHz
Maksimalt utstrålt effekt	< 100 mW
Bruksformål for radioinnretning	Integrasjon i det lokale WLAN-nettverket for datakommunikasjon

11.2 Driftsstøy

Enheten avgir ulike driftslyder når den er i drift.

- Ved **lav kjøleeffekt** arbeider enheten energisparende, men i lengre tid. Lydstyrken er **lavere**.
- Ved **kraftig kjøleeffekt** kjøles matvarene raskere. Lydstyrken er **høyere**.

  Eksempler:
  - aktiverte funksjoner (se 8.2 Apparatfunksjoner)
  - ventilator i drift
  - nylig innlagte matvarer
  - høy omgivelsestemperatur
  - åpen dør over lengre tid

Lyd	Mulig årsak	Lydtype
Boble- og plaskelyder	Kjølemiddel strømmer i kjølekretsen.	Normal arbeidslyd
Hvese- og vislelyder	Kjølemiddel sprutes inn i kjølekretsen.	Normal arbeidslyd
Brumming	Apparatet avkjøler. Lydstyrken avhenger av kjøleeffekten.	Normal arbeidslyd
Surring og rasling	Ventilatoren er i drift.	Normal driftslyd
Klikking	Komponenter slås på og av.	Normal koblingslyd
Klapring eller summing	Ventiler eller luker er aktive.	Normal koblingslyd

Lyd	Mulig årsak	Lydtype	Utbedring
Vibrasjon	Uegnet oppbygging	Feillyd	Innrett enheten vannrett med stillingsføtter.
Klapring	Utrustning, Gjenstander inne i enheten	Feillyd	Fest utstyrsdeler. La det være avstand mellom gjenstandene.

11.3 Teknisk feil

Denne enheten er konstruert og produsert for å fungere optimalt og vare lenge Hvis det likevel skulle oppstå en feil under driften, bør du først undersøke om problemet skyldes en betjeningsfeil. I så fall må du selv dekke eventuelle kostnader, også under garantiperioden.

Du kan utbedre følgende feil selv.

11.3.1 Apparatfunksjon

Feil	Årsak	Løsning
Enheten fungerer ikke	→ Enheten er ikke slått på.	▶ Slå enheten på.
	→ Kontakten sitter ikke riktig p	▶ Kontroller kontakten
	→ Sikringen for strømuttaket har gått	▶ Kontroller sikringen
	→ Strømbrudd	▶ Hold enheten lukket ▶ Beskytte matvarer: Legg kjølepakker oppå maten, eller bruk en annen fryser hvis strømbruddet varer lenger. ▶ Ikke frys inn igjen matvarer som har vært tint
	→ Kuldeapparatkontakten sitter ikke riktig i apparatet.	▶ Kontroller kuldeapparatkontakten.
Temperaturen er ikke lav nok	→ Enhetens dør er ikke skikkelig lukket	▶ Lukk døren
	→ Omgivelsestemperaturen er for høy	▶ Problemløsning: (se 1.2 Klimaklasser)
	→ Enheten er åpnet for ofte eller for lenge	▶ Vent og se om temperaturen synker til riktig verdi av seg selv. Kontakt kundeservice hvis dette ikke er tilfellet. (se 11.4 Kundeservice)
	→ Det er lagt inn for store mengder ferske matvarer uten at SuperFrost er benyttet.	▶ Problemløsning: (se SuperFrost)
	→ Temperaturen er ikke riktig innstilt	▶ Still inn en lavere temperatur, og kontroller på nytt etter 24 timer.
	→ Enheten står for nær en varmekilde (komfyr, varmeovn osv.).	▶ Flytt enheten eller varmekilden.
Temperaturen som vises på displayet er høyere enn den faktiske temperaturen i apparatet.	→ Apparatdøren var åpen lenge, og døralarmen ble utløst automatisk. Dette gjør at apparatet kjøles ned mer effektivt.	▶ Lukk skapdøren.
Dørpakningen er defekt eller skal skiftes av andre grunner.	→ Dørpakningen kan skiftes ut. Den kan skiftes ut uten at du trenger noe verktøy.	▶ Kontakt kundeservice. (se 11.4 Kundeservice)
Enheten er tilrimet eller det danner seg kondensvann.	→ Dørpakningen kan ha sklidd ut av sporet.	▶ Kontroller at dørpakningen sitter som den skal i sporet.
Apparatet er varmt på de utvendige overflatene.*	→ Kjølekretsen genererer varme for å unngå kondensvann	▶ Dette er normalt

11.3.2 Utrustning

Feil	Årsak	Løsning
Innvendig belysning lyser ikke.	→ Enheten er ikke slått på.	▶ Slå enheten på.
	→ Døren har vært åpen i mer enn 15 minutter.	▶ Det innvendige lyset slås automatisk av etter ca. 15 minutter når døren er åpen.
	→ LED-belysningen er ødelagt eller dekselet er skadet.	▶ Kontakt kundeservice. (se 11.4 Kundeservice)

11.4 Kundeservice

Kontroller først om du kan utbedre feilen selv (se 11 Kundehjelp) . Kontakt kundeservice hvis du ikke finner ut av problemet.

Adressen finner du i den vedlagte brosjyren «Liebherr-service» eller på home.liebherr.com/service.

ADVARSEL
Ikke-forskriftsmessig reparasjon!
Personskader.
- ▶ Reparasjoner og inngrep i enheten eller strømforsyningsdelene, som ikke uttrykkelig er nevnt i (se 10 Vedlikehold) , skal kun utføres av kundeservice.
- ▶ Hvis nettilkoblingsledningen er skadet, må den kun skiftes ut av produsenten, produsentens servicepersonell eller en annen person med tilsvarende kvalifikasjoner.
- ▶ Hvis apparatet har støpsel for enheter med liten varmeutvikling, er det tillatt for kunden å skifte det.

11.4.1 Kontakt kundeservice

Kontroller at følgende apparatinformasjon er tilgjengelig:

- ❑ Apparatbetegnelse (modell og indeks)
- ❑ Servicenr. (Service)
- ❑ Serienr. (S-nr.)

- ▶ Hent frem apparatinformasjon via displayet. (se Apparatinformasjon)

-eller-

- ▶ Finn apparatinformasjon på typeskiltet. (se 11.5 Typeskilt)

- ▶ Skriv ned enhetsinformasjonen.
- ▶ Gi beskjed til kundeservice: Oppgi feil og apparatinformasjon.
- ▷ Dette sikrer rask og effektiv service
- ▶ Følg ytterligere instruksjoner fra kundeservice.

11.5 Typeskilt

Typeskiltet befinner seg bak skuffene på innsiden av enheten.

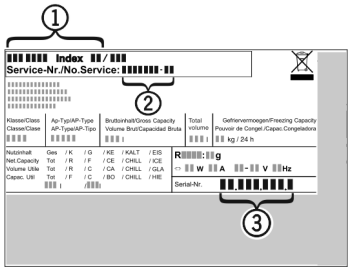

Fig. 151

(1) Enhetsbetegnelse
(2) Servicenr.
(3) Serienr.

- ▶ Avles informasjonen fra typeskiltet.

12 Sette ut av drift

- ▶ Tøm enheten.
- ▶ Slå av apparatet. (se Slå apparatet av og på)
- ▶ Trekk nettpluggen ut av stikkontakten.
- ▶ Fjern kuldeapparatkontakten om nødvendig: Trekk kuldeapparatkontakten ut av apparatpluggen, og flytt den samtidig til venstre og høyre.
- ▶ Rengjør apparatet. (se 10.7 Rengjøre apparatet)
- ▶ La døren stå åpen slik at man unngår stygg lukt.

13 Kassering

Sørg for at følgende forutsetninger er oppfylt:

- ❑ Betydning til symbolene på apparatet er kjent. (se 1.14 Symboler på apparatet)
- ❑ Merknader for kassering er kjent. (se 1.8 Kassering)

13.1 Forberede apparatet for avhending

- ▶ Sett apparatet ut av drift. (se 12 Sette ut av drift)

13.2 Miljøvennlig avhending av apparatet

ADVARSEL
Kjølemiddel- og oljelekkasje!
Brann. Kjølemiddelet er miljøvennlig, men brennbart. Oljen er også brennbar. Kjølemiddel- og oljelekkasje kan antennes ved tilstrekkelig høy konsentrasjon og kontakt med en ekstern varmekilde.
- ▶ Ikke skad rørene til kjølemiddelkretsen og kompressoren.

- ▶ Vær oppmerksom på merknadene om transport av apparatet. (se 3.5 Transportere apparatet)
- ▶ Transporter apparatet uten å skade det.
- ▶ Avhend apparatet i henhold til spesifikasjonene.

Scan QR Code and find digital operating and installation instructions.



home.liebherr.com

20260605 **7083930-00**

Liebherr-Hausgeräte Marica EOOD
Bezirk Plovdiv
4202 Radinovo
Bulgarien