Lietošanas un montāžas instrukcija



LV **ORIĢINĀLĀ EKSPLUATĀCIJAS INSTRUKCIJA**

LIEBHERR

Saturs

1 Drošības informācija un brīdinājumi..... 3
1.1 Noteikumiem atbilstoša lietošana..... 3
1.2 Klimata klases..... 3
1.3 Lietotāju grupa..... 3
1.4 Uzstādīšana un lietošanas sākšana..... 4
1.5 Droša rīkošanās ar ierīci..... 4
1.6 Tīrīšana..... 4
1.7 Traucējumi, bojājumi un remonts..... 4
1.8 Utilizācija..... 4
1.9 Atbilstība..... 4
1.10 SVHC vielas atbilstoši REACH regulai..... 4
1.11 EPREL datu bāze..... 4
1.12 Atvērtā pirmkoda licences..... 4
1.13 Rezerves daļas..... 5
1.14 Simboli uz ierīces..... 5
1.15 Brīdinājuma pakāpes..... 5

2 Ierīces pārskats..... 5
2.1 Piegādes komplektācija..... 5
2.2 Ierīces un aprīkojuma pārskats..... 5
2.3 SmartDevice..... 5

3 Uzstādīšana un pievienošana..... 6
3.1 Uzstādīšanas nosacījumi..... 6
3.2 Ierīces izmēri..... 7
3.3 Pieplūdes ventilācijas prasības..... 7
3.4 Elektroapgādes pieslēgumu parametri..... 7
3.5 Ierīces transportēšana..... 8
3.6 Ierīces izpakošana..... 8
3.7 Sienas spraišļu montāža*..... 8
3.8 Ierīces uzstādīšana..... 8
3.9 Ierīces nolīmeņošana..... 9
3.10 Darbības pēc uzstādīšanas..... 9
3.11 Vairāku ierīču uzstādīšana..... 9
3.12 Ierīces iebūve virtuves iekārtā..... 9
3.13 Iepakojuma otrreizēja pārstrāde..... 10
3.14 Ierīces pievienošana pie elektroapgādes..... 11

4 Touch displeja darbības princips..... 11
4.1 Navigācijas un simbolu skaidrojums..... 11
4.2 Izvēlnes..... 12
4.3 Miera režīms..... 12

5 Ekspluatācijas uzsākšana..... 12
5.1 Ierīces ieslēgšana (pirmreizējā ekspluatācija)..... 12
5.2 EasyTwist-Ice lietošanas sākšana..... 13

6 Uzglabāšana..... 13
6.1 Norādes par uzglabāšanu..... 13
6.2 Ledusskapja nodalījums..... 13
6.3 BioFresh..... 13
6.4 Saldētavas nodalījums..... 14
6.5 Uzglabāšanas ilgums..... 14

7 Enerģijas taupīšana..... 15

8 Vadība..... 15
8.1 Vadības un indikācijas elementi..... 15
8.1.1 Status indikators..... 15
8.1.2 Indikatora simboli..... 15
8.2 Ierīces funkcijas..... 16
8.2.1 Norādes par ierīces funkcijām..... 16
Ierīces izslēgšana un ieslēgšana..... 16
Temperatūras zonas izslēgšana un ieslēgšana..... 16
Temperatūra..... 17
BioFresh B-Value..... 17
D-Value..... 18
SuperCool..... 18
SuperFrost..... 18
PartyMode..... 19
HolidayMode..... 19
SabbathMode..... 20
E-Saver..... 20
CleaningMode..... 21
Ievades bloķēšanas mehānisms..... 21
Atgādinājums..... 22
Temperatūras mērvienība..... 22
Displeja spilgtums..... 22
WLAN..... 22
Ierīces informācija..... 23
Programmatūra..... 24
Atkausēšanas cikla palaišana..... 24
Durvju trauksmes signāls..... 24
Demonstrācijas režīms..... 25
Atiestate uz rūpnīcas iestatījumiem..... 25
8.3 Ziņojumi..... 25
8.3.1 Brīdinājumu pārskats..... 26
8.3.2 Brīdinājumu aizvēršana..... 26
8.3.3 Atgādinājumu pārskats..... 27
8.3.4 Atgādinājumu aizvēršana..... 27

9 Aprīkojums..... 27
9.1 Durvju plaukts..... 27
9.2 Plaukti..... 28
9.3 Dalāmais plaukts..... 28
9.4 Vieta cepšanas paplātei..... 28
9.5 Maināma pudeļu novietne..... 29
9.6 Atvilktnes..... 31
9.7 Fruit & Vegetable atvilktnes nodalījuma vāks..... 32
9.8 Stikla plaukti..... 33
9.9 EasyTwist-Ice..... 33
9.10 VarioSpace..... 34
9.11 Pudeļu turētājs..... 34
9.12 FlexCube..... 34

10 Apkope..... 35
10.1 FreshAir aktīvās ogles filtrs..... 35
10.2 Pudeļu turētāja izņemšana / ievietošana..... 35
10.3 Izvelkamo sistēmu izjaukšana / montāža..... 35
10.4 Maināmas pudeļu novietnes izņemšana / ievietošana..... 36

10.5 Fruit & Vegetable atvilktnes nodalījuma vāks..... 37
10.6 Ierīces atkausēšana..... 37
10.7 Ierīces tīrīšana..... 37

11 Palīdzība klientam..... 40
11.1 Tehniskie rādītāji..... 40
11.2 Darbības trokšņi..... 40
11.3 Tehnisks traucējums..... 40
11.4 Klientu serviss..... 42
11.5 Datu plāksnīte..... 42

12 Ekspluatācijas izbeigšana..... 42

13 Utilizācija..... 42
13.1 Ierīces sagatavošana utilizācijai..... 42
13.2 Ierīces ekoloģiski nekaitīga utilizācija..... 42

Ražotājs pastāvīgi strādā pie visu tipu un modeļu pilnveidošanas. Tādēļ ceram uz jūsu izpratni un paturam tiesības veikt izmaiņas formā, aprīkojumā un tehnoloģijā.

Simbols	Skaidrojums
	**Instrukcijas lasīšana** Lai iepazītos ar visām jaunās ierīces priekšrocībām, uzmanīgi izlasiet šajā pamācībā sniegtās norādes.
	**Papildinformācija internetā** Elektronisko pamācību ar izvērstu informāciju dažādās valodās atradīsiet internetā, noskenējot pamācības priekšējā lappusē esošo kvadrātkodu vai ievadot servisa numuru tīmekļvietnē **home.liebherr.com/fridge-manuals**. Servisa numuru atradīsiet datu plāksnītē: 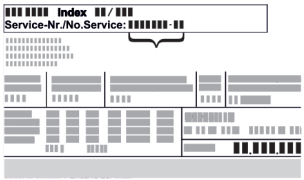 *Fig.* Piemēra attēlojums
	**Ierīces pārbaude** Pārbaudiet visas daļas, vai transportēšanas laikā nav radušies bojājumi. Pretenziju gadījumā vērsieties tirdzniecības uzņēmumā vai klientu apkalpošanas dienestā.
	**Atšķirības** Šī instrukcija attiecas uz vairākiem modeļiem, tādēļ ir iespējamas atšķirības. Nodaļas, kas attiecas tikai uz noteiktām ierīcēm, apzīmētas ar zvaigznīti (*).
	**Norādes par veicamajam darbībām un veicamo darbību rezultāti** Norādes par veicamajam darbībām ir atzīmētas ar ▶. Veicamo darbību rezultāti ir atzīmēti ar ▷.
	**Videomateriāli** Videomateriāli par ierīcēm ir pieejami videotēkas “YouTube” kanālā “Liebherr-Hausgeräte”.

Atvērtā pirmkoda licences:

Ierīce satur programmatūras komponentus, kuri izmanto atvērtā pirmkoda licences. Informāciju par izmantotajām atvērtā pirmkoda licencēm varat lejupielādēt šeit: **home.liebherr.com/open-source-licences**

Šī lietotāja informācija ir paredzēta šādām ierīcēm:

CBN..	52..(i) / 57..(v)(i)
CBNcmy	572i
KGBN..	2060.. / 52Vc23 / 57Vc03

Norāde
Ja ierīces apzīmējumā ir burts N, tad runa ir par ierīci “NoFrost”.

1 Drošības informācija un brīdinājumi

Rūpīgi uzglabājiet šo lietotāja informāciju, lai jūs jebkurā brīdī varētu tai piekļūt.

Ja jūs ierīci nododat tālāk, tad nododiet kopā ar to arī šo lietotāja informāciju turpmākajiem īpašniekiem.

Lai pienācīgi un droši izmantotu ierīci, pirms uzstādīšanas un lietošanas rūpīgi izlasiet šo lietotāja informāciju. Vienmēr ievērojiet tajā iekļautās norādes, drošības norādījumus un brīdinājuma norādījumus. Tie ir svarīgi, lai droši un nevainojami varētu uzstādīt un lietot ierīci.

1.1 Noteikumiem atbilstoša lietošana

- Šo ierīci paredzēts lietot mājsaimniecībā un līdzīgās lietošanas jomās, piem.:
  - personāla virtuvēs veikalos, birojos un citās darba zonās
  - lauksaimniecības jomā un ko lieto viesi viesnīcās, moteļos un citās naktsmītnēs
  - brokastu pansijās
  - pārtikas piegādē un līdzīgā vairumtirdzniecībā
- Papildu izmantošana:
  - Lietošana citiem mērķiem nav pieļaujama.

1.2 Klimata klases

Ierīces parametri ir aprēķināti tā, lai atbilstu noteiktām vides temperatūras robežām, atkarībā no klimata klases. Klimata klase, kurai paredzēta Jūsu iegādātā ierīce, norādīta datu plāksnītē.

Norāde
▶ Lai nodrošinātu nevainojamu darbību, ievērojiet norādīto vides temperatūru.

Klimata klase	atbilstoši vides temperatūrai
SN	10 °C līdz 32 °C
N	16 °C līdz 32 °C
ST	16 °C līdz 38 °C
T	16 °C līdz 43 °C
SN-ST	10 °C līdz 38 °C
SN-T	10 °C līdz 43 °C

1.3 Lietotāju grupa

- Šo ierīci var lietot bērni no 8 gadu vecuma, kā arī personas ar samazinātām fiziskām, uztveres un garīgām spējām vai pieredzes un zināšanu trūkumu, ja viņi tiek uzraudzīti vai attiecīgi ir apmācīti par drošu ierīces lietošanu un saprot no tās izrietošos riskus.
- Bērni nedrīkst spēlēties ar ierīci.

- Bērni nedrīkst veikt tīrīšanu un lietotāja apkopi bez uzraudzības.
- Bērni vecumā no 3 līdz 8 gadiem drīkst ievietot ierīcē un izņemt no ierīces produktus.

1.4 Uzstādīšana un lietošanas sākšana

- Uzstādiet un pievienojiet ierīci tikai saskaņā ar norādēm lietotāja informācijā.
- Nenoslēdziet ventilācijas atveres ierīces korpusā vai iebūvējamajā korpusā.
- Nesabojājiet tīkla pieslēguma vadu. Nelietojiet ierīci ar bojātu tīkla pieslēguma vadu.
- Neizvietojiet pārvietojamas daudzdaļīgas kontaktligzdas vai tīkla barošanas blokus ierīces mugurpusē.
- Kontaktligzdai jābūt viegli pieejamai, lai ierīci avārijas situācijā varētu ātri atvienot no strāvas. Turklāt tai jāatrodas ārpus ierīces aizmugures zonas.

1.5 Droša rīkošanās ar ierīci

- Neglabājiet ierīcē sprādzienbīstamas vielas, piem., aerosola baloniņus ar aizdedzināmu propelentu. Atbilstoši aerosola baloniņi ir atpazīstami pēc uzdrukātām norādēm par saturu vai liesmas simbola. Ja šādas gāzes izplūst, nonākot saskarē ar ierīces elektriskajām daļām, tās var uzliesmot.
- Netuvojieties ierīcei ar aizdedzinātām svecēm, lampām un citiem priekšmetiem ar atklātu liesmu, lai ierīcē neizraisītu ugunsgrēku.
- Alkoholiskos dzērienus vai citus alkoholu saturošus iepakojumus uzglabājiet tikai cieši aizvērtā traukā. Eventuāli izliets alkohols, nonākot saskarē ar ierīces elektriskajām daļām, var uzliesmot.
- Nepieļaujiet ilgstošu ādas kontaktu ar aukstām virsmām vai atdzesētiem / sasaldētiem produktiem. Aizsardzībai izmantojiet, piem., cimdus.
- Ierīcē izmantotais saldēšanas aģents (dati norādīti datu plāksnītē) ir videi nekaitīgs, taču aizdedzināms. Izplūdis saldēšanas aģents var aizdegties.
  - Nesabojājiet aukstuma kontūru.
  - Ierīces iekšpusē nelietojiet aizdegšanās avotus.
  - Ierīces iekšpusē nelietojiet elektriskas ierīces (piem., tvaika tīrīšanas iekārtas, sildītājus).
  - Ja saldēšanas aģents izplūst: Novērsiet atklātas uguns vai aizdegšanās avotu tuvumu izplūdes vietai. Izvēdiniet telpu. Informējiet klientu servisu.
- Atveriet durvis tikai uz īsu brīdi. Šādi jūs novērsīsiet temperatūras paaugstināšanos ierīces iekšienē.
- Atvēršanas un aizvēršanas laikā nelieciet rokas starp durvīm un ierīci. Var notikt pirkstu iespiešana.
- Temperatūra siltākajā ierīces zonā var būt augstāka par iestatīto temperatūras vērtību.

Ierīces ar ūdens tvertni:

- EasyTwist-Ice ūdens tvertni uzpildiet tikai ar dzeramo ūdeni, lai nepieļautu saindēšanos ar netīru ūdeni.

1.6 Tīrīšana

- Regulāri tīriet virsmas, kas saskaras ar pārtikas produktiem.
- Regulāri tīriet atkausēšanas ūdens noteku.
- Atkausēšanas procesa paātrināšanai nelietojiet elektriskās sildierīces vai tvaika tīrīšanas ierīces, atklātu liesmu vai atkausēšanu paātrinošus aerosolus.
- Ledus noņemšanai neizmantojiet asus priekšmetus.

1.7 Traucējumi, bojājumi un remonts

- Ja ierīces tīkla pieslēguma vads ir bojāts, nomainiet tīkla pieslēguma vadu.
- Uzticiet remontu un iejaukšanos ierīcē veikt tikai klientu servisam vai citiem šim nolūkam sagatavotiem speciālistiem.
- Traucējumu un ierīces kļūdu gadījumā atvienojiet tīkla kontaktdakšu vai izslēdziet drošinātāju. Atvienojot tīkla kontaktdakšu, vienmēr satveriet kontaktdakšu. Nevelciet aiz kabeļa.

1.8 Utilizācija

- Ierīcē atrodas vērtīgi materiāli, un tā apzīmēta ar atbilstošu simbolu. (skat. 1.14 Simboli uz ierīces)
  - Neutilizējiet ierīci kopā ar sadzīves atkritumiem.
  - Ierīci varat utilizēt bez maksas vietējās otrreizējās pārstrādes un materiālu savākšanas vietās, ievietojot to 1. klases savākšanas tvertnē.
  - Pērkot jaunu ierīci, veco varat bez maksas nodot tirgotājam.
  - Uzziniet informāciju par nodošanas iespējām.
- Uz jūsu ierīces var atrasties personas dati.
  - Pirms utilizēšanas nodzēsiet personas datus.
- Ierīcē izmanto saldēšanas aģentu (dati norādīti datu plāksnītē) un eļļu. Ierīcē izmantotais saldēšanas aģents ir videi nekaitīgs, taču aizdedzināms. Ierīcē izmantotā eļļa arī ir ugunsnedroša. Izplūstošais saldēšanas aģents un eļļa atbilstoši augstas koncentrācijas un saskares ar ārēju siltuma avotu gadījumā var aizdegties.
  - Nesabojājiet aukstuma kontūru.
  - Utilizējiet ierīci tikai saskaņā ar norādēm lietotāja informācijā.

1.9 Atbilstība

Saldēšanas aģenta cirkulācijas sistēmas hermētiskums ir pārbaudīts. Ierīce atbilst attiecīgajiem drošības noteikumiem, kā arī atbilstošo direktīvu prasībām.

ES tirgum:*	Ierīce atbilst direktīvas 2014/53/ES prasībām.*
GB tirgum:*	Ierīce atbilst Radio Equipment Regulations 2017 SI 2017 No. 1206 prasībām.*

ES atbilstības deklarācijas pilns teksts ir pieejams šādā interneta adresē: www.Liebherr.com

BioFresh nodalījums atbilst ledusskapja nodalījuma prasībām saskaņā ar standartu DIN EN 62552:2020.

1.10 SVHC vielas atbilstoši REACH regulai

- Pēc turpmākās saites varat pārbaudīt, vai šī ierīce satur SVHC vielas atbilstoši REACH regulai: https://go.liebherr.com/z3eewm

1.11 EPREL datu bāze

- Sākot ar 2021. gada 1. martu, informācija par enerģijas patēriņa marķējumu un ekoloģiskās prasības attiecībā uz enerģijas patēriņa ražojumiem būs atrodamas Eiropas ražojumu datu bāzē (EPREL). Izmantojot šo saiti https://eprel.ec.europa.eu/, jūs nonāksiet ražojumu datu bāzē. Šeit jūs tiksiet aicināts ievadīt modeļa identifikatoru. Modeļa identifikatoru atradīsiet datu plāksnītē.

1.12 Atvērtā pirmkoda licences

- Ierīce satur programmatūras komponentus, kuri izmanto atvērtā pirmkoda licences. Informāciju par izmantotajām atvērtā pirmkoda licencēm varat lejupielādēt šeit:

home.liebherr.com/open-source-licences

1.13 Rezerves daļas

- Rezerves daļu pieejamība attiecībā uz funkcionālajām daļām un aprīkojuma glabājamām daļām ir 15 gadi.

1.14 Simboli uz ierīces

	Šis simbols var atrasties uz kompresora. Tas attiecas uz eļļu kompresorā un norāda uz šādu risku: pēc norīšanas un iekļūšanas elpvados var būt nāvējošs. Šai norādei ir nozīme tikai attiecībā uz otrreizēju pārstrādi. Parastā darba režīmā riska nav. Nenoņemiet šo simbolu.
	Brīdinājums! Ugunsbīstamība, ko rada ugunsnedrošas vielas. Šis simbols atrodas uz kompresora, un var papildus atrasties citās vietās uz ierīces. Šis simbols brīdina par ugunsnedrošām vielām. Nenoņemiet šo simbolu.
	Šāds vai līdzīgs simbols var atrasties ierīces mugurpusē. Tas norāda uz to, ka durvīs un / vai korpusā atrodas vakuumizolācijas paneļi (VIP) vai perlīta paneļi. Šai norādei ir nozīme tikai attiecībā uz otrreizēju pārstrādi. Nenoņemiet šo simbolu.
	Šis simbols atrodas uz datu plāksnītes. Tas norāda, ka ierīce satur vērtīgus materiālus un ka jūs nedrīkstat ierīci utilizēt kā sadzīves atkritumus. (skat. 1.8 Utilizācija)

1.15 Brīdinājuma pakāpes

BĪSTAMI	Apzīmē tiešu bīstamu situāciju, kuras sekas ir nāve vai smagi miesas bojājumi, ja to pieļauj.
BRĪDINĀJUMS	Apzīmē bīstamu situāciju, kuras sekas varētu būt nāve vai smagi miesas bojājumi, ja to pieļauj.
UZMANĪBU	Apzīmē bīstamu situāciju, kuras sekas varētu būt viegli vai vidēji miesas bojājumi, ja to pieļauj.
IEVĒRĪBAI	Apzīmē bīstamu situāciju, kuras sekas varētu būt mantas bojājumi, ja to pieļauj.
Norāde	Apzīmē noderīgas norādes un padomus.

2 Ierīces pārskats

2.1 Piegādes komplektācija

Pārbaudiet visas daļas, vai transportēšanas laikā nav radušies bojājumi. Pretenziju gadījumā vērsieties tirdzniecības uzņēmumā vai klientu servisā. (skat. 11.4 Klientu serviss)

Piegāde sastāv no šādām daļām:

- Atsevišķi stāvoša ierīce
- Aprīkojums (atkarībā no modeļa)
- Montāžas materiāls (atkarībā no modeļa)
- «Quick Start Guide»
- «Installation Guide»*
- Servisa grāmatiņa

2.2 Ierīces un aprīkojuma pārskats

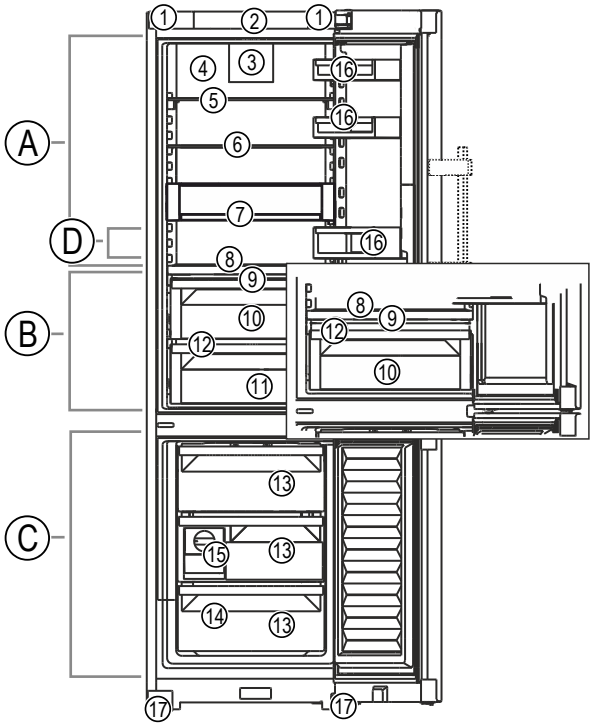

Fig. 1 Ilustratīvs attēlojums

Temperatūru diapazons

(A) Ledusskapja nodalījums
(B) BioFresh
(C) Saldētavas nodalījums
(D) Zemākās temperatūras zona

Aprīkojums

(1) Transportēšanas rokturis
(2) Vadības elementi
(3) Ventilators ar FreshAir aktīvās ogles filtru
(4) Sausa aizmugurējā siena
(5) Dalāmais plaukts
(6) Plaukts
(7) VarioSafe*
(8) Maināma pudeļu novietne
(9) Fruit & Vegetable atvilktnes nodalījuma vāks
(10) Fruit & Vegetable atvilktne
(11) Meat & Dairy atvilktne
(12) Atkausēšanas ūdens noteka
(13) Atvilktne
(14) Datu plāksnīte
(15) EasyTwist-Ice*
(16) Durvju plaukts
(17) Priekšējā kājiņa

2.3 SmartDevice

SmartDevice ir šī ledusskapja un saldēšanas kameras kompleksa tīkla izveides risinājums.

Ja jūsu ierīce ir saderīga ar SmartDevice vai ir sagatavota šim nolūkam, jūs varat ātri un vienkārši integrēt šo ierīci savā WLAN tīklā. Ar SmartDevice lietotni varat vadīt šo ierīci no mobilās gala iekārtas. SmartDevice lietotnē jums ir pieejamas papildu funkcijas un iestatīšanas iespējas.

Ar SmartDevice saderīga ierīce:*	Šī ierīce ir ar SmartDevice funkciju. Lai šo ierīci varētu savienot ar WLAN tīklu, jums jālejupielādē SmartDevice lietotne.*

SmartDevice sagatavota ierīce:*	Šī ierīce ir sagatavota lietošanai ar SmartDeviceBox. Jums vispirms jānopērk un jāuzstāda SmartDeviceBox. Lai šo ierīci varētu savienot ar WLAN tīklu, jums jālejupielādē SmartDevice lietotne.*
Papildu informācija par SmartDevice:	**smartdevice.liebherr.com**
Nopērciet SmartDeviceBox Liebherr-Hausgeräte internetveikalā:*	**home.liebherr.com/shop/de/deu/smartdevicebox.html***
Lejupielādējiet SmartDevice lietotni:	Pēc lietotnes SmartDevice instalēšanas un konfigurēšanas varat pievienot savu ierīci bezvadu tīklam WLAN, izmantojot lietotni SmartDevice un ierīces funkciju WLAN (skat. WLAN) .

Norāde
Šādās valstīs SmartDevice funkcija nav pieejama: Krievija, Baltkrievija, Kazahstāna.

Jūs nevarat izmantot SmartDeviceBox.*

3 Uzstādīšana un pievienošana

3.1 Uzstādīšanas nosacījumi

Uzstādīšanas apstākļi ir izšķirīgi ierīces drošas, efektīvas un netraucētas darbības nodrošināšanai.

- Ievērojiet visas drošības norādes.
- Ņemiet vērā uzstādīšanas vietu un pozīciju telpā.

BRĪDINĀJUMS
Ugunsbīstamība, ko rada nelietpratīga uzstādīšana!
Ja tīkla kabelis vai kontaktdakša saskaras ar ierīces mugurpusi, ierīces vibrācija var sabojāt tīkla kabeli vai kontaktdakšu, tā ka var notikt īssavienojums.

▶ Uzmaniet, lai zem ierīces neiestrēgtu tīkla kabelis, kad uzstādāt ierīci.
▶ Ierīci uzstādīt tā, lai tā nesaskartos ar kontaktdakšām vai tīkla kabeļiem.
▶ Nepievienojiet pie kontaktligzdām ierīces aizmugures zonā nekādas ierīces.
▶ **Nenovietojiet un nelietojiet** daudzdaļīgas kontaktligzdas vai sadalītājus, kā arī citas elektroniskās ierīces (piem., halogēna transformatorus) ierīču aizmugurē.

BRĪDINĀJUMS
Ugunsgrēka bīstamība mitruma dēļ!
Ja strāvas vadošās daļas vai tīkla pieslēguma vadi kļūst mitri, var notikt īssavienojums.

▶ Ierīce ir izstrādāta izmantošanai slēgtās telpās. Nedarbiniet ierīci brīvā dabā vai mitruma un ūdens strūklas apvidū.

BRĪDINĀJUMS
Ugunsbīstamība, ko rada izplūstošs saldēšanas aģents un eļļa!
Ierīcē izmantotais saldēšanas aģents ir videi nekaitīgs, taču aizdedzināms. Ierīcē izmantotā eļļa arī ir ugunsnedroša. Izplūstošais saldēšanas aģents un eļļa atbilstoši augstas koncentrācijas un saskares ar ārēju siltuma avotu gadījumā var aizdegties.

▶ Nebojājiet saldēšanas aģenta kontūra un kompresora cauruļvadus.

3.1.1 Uzstādīšanas vieta

- Uzstādiet un izmantojiet ierīci tikai slēgtās telpās.
- Optimāla uzstādīšanas vieta ir sausa un labi vēdināma telpa.
- Uzstādot ierīci ļoti mitrā vidē, uz tās ārējās malas var veidoties kondensāts.
  Vienmēr ievērojiet labu pieplūdes un izplūdes ventilāciju uzstādīšanas vietā.
- Jo lielāks saldēšanas aģenta daudzums atrodas ierīcē, jo lielākai jābūt telpai, kurā novietota ierīce. Pārāk mazās telpās noplūdes gadījumā var rasties aizdedzināms gāzes-gaisa maisījums. Uz katriem 8 g saldēšanas aģenta uzstādīšanas vietai jābūt vismaz 1 m^3 lielai. Dati par esošo saldēšanas aģentu norādīti datu plāksnītē ierīces iekšpusē.
- Ierīces atrašanās vietā grīdai jābūt horizontālai un līdzenai.

3.1.2 Pozīcija telpā

- Neuzstādiet ierīci vietā, kas pakļauta tiešiem saules stariem vai atrodas tuvu apsildes ķermeņiem vai tamlīdzīgiem siltuma avotiem.
- Varat uzstādīt ierīci tieši blakus cepeškrāsnij.
- Uzstādot ierīci tieši blakus cepeškrāsnij, var nedaudz palielināties enerģijas patēriņš. Tas ir atkarīgs no cepeškrāsns lietošanas ilguma un intensitātes.
- Ierīci ar aizmuguri un, izmantojot klātpievienotos sienas spraišļus (sk. apakšā), ar tiem vienmēr novietojiet ierīci tieši pie sienas.*
- Ierīci ar aizmuguri novietojiet tieši pie sienas.*
- Izmantošana sprādzienbīstamās zonās nav pieļaujama.

3.1.3 Integrēšana virtuves iekārtā

- Ap ierīci varat izvietot virtuves skapīšus.
  (skat. 3.12 Ierīces iebūve virtuves iekārtā)

3.2 Ierīces izmēri

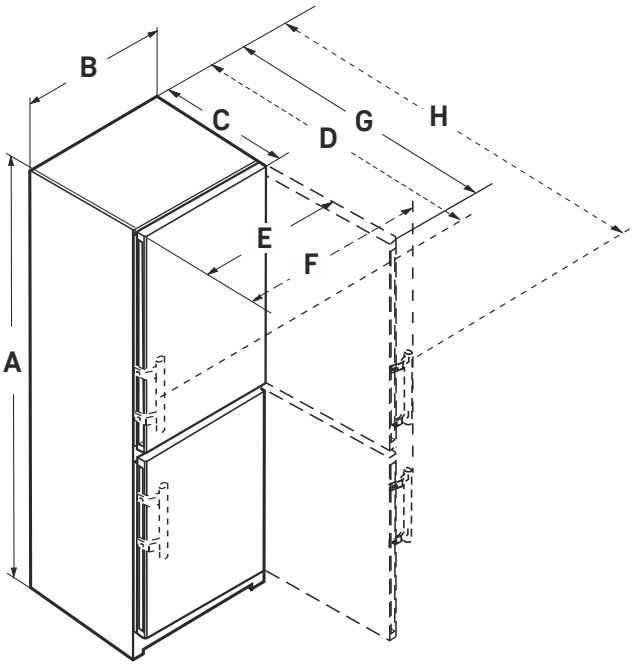

Fig. 2

CBN.. 5733	
A (mm)	2015
B (mm)	597
C (mm)	675
D (mm)	719
E (mm)	609
F (mm)	654
G (mm)	1215
H (mm)	1222

Ierīcēm ar sviras rokturi

CBN.. 572.. (i) / KGBNsf 57Vc03	
A (mm)	2015
B (mm)	597
C (mm)	675
E (mm)	609
G (mm)	1217

Ierīcēm ar iedobtu rokturi

CBN.. 522.. (i) / KGBNsf 52Vc23	
A (mm)	1855
B (mm)	597
C (mm)	675
E (mm)	609
G (mm)	1217

Ierīcēm ar iedobtu rokturi

3.3 Pieplūdes ventilācijas prasības

IEVĒRĪBAI
Bojājuma risks, ko rada pārkaršana nepietiekamas pieplūdes ventilācijas dēļ!
Pārāk mazas pieplūdes ventilācijas gadījumā kompresors var sabojāties.
▶ Ievērojiet pietiekamu pieplūdes ventilāciju.
▶ Ievērojiet pieplūdes ventilācijas prasības.

Ja ierīci iebūvē virtuves sekcijā, noteikti ievērojiet šādas pieplūdes ventilācijas prasības:*

- Principā ir spēkā nosacījums: jo lielāka ir ventilācijas sprauga, jo ekonomiskāk darbosies ierīce.*

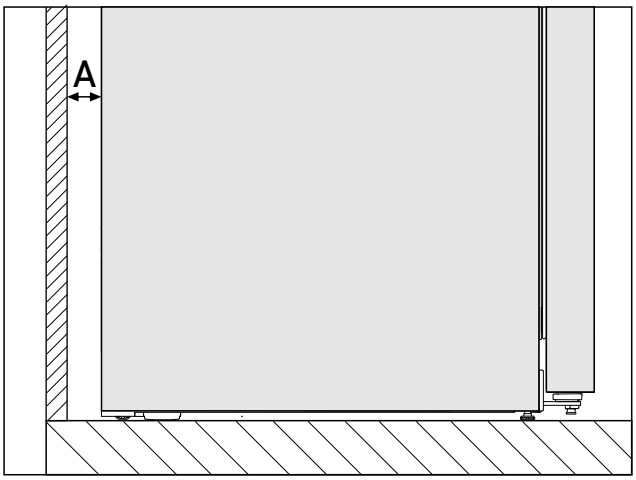

*Fig. 3 **

Atstatums no sienas A*
25 mm*

Enerģijas patēriņš bija noteikts ar atstatumu no sienas *Fig. 3 (A)* starp ierīces mugurpusi un sienu. Ja atstatums no sienas ir mazāks par *Fig. 3 (A)*, tas nekādi neietekmē ierīces darbspēju. Ja ir mazāks atstatums no sienas, enerģijas patēriņš var mazliet palielināties un var notikt kondensāta veidošanās uz ierīces aizmugurējās sienas.*

3.4 Elektroapgādes pieslēgumu parametri

Pieslēgums elektroapgādes avotam atrodas ierīces mugurpusē. Lai ierīci varētu droši pieslēgt, pārliecinieties, vai ir izpildīti šādi priekšnoteikumi:

- ❑ Ir zināmi un tiek ievēroti pieslēguma pie elektroapgādes parametri. Skatīt turpmāk redzamo tabulu.
- ❑ Pieslēgums pie elektroapgādes jāizveido saskaņā ar pamācību. (skat. 3.14 Ierīces pievienošana pie elektroapgādes)

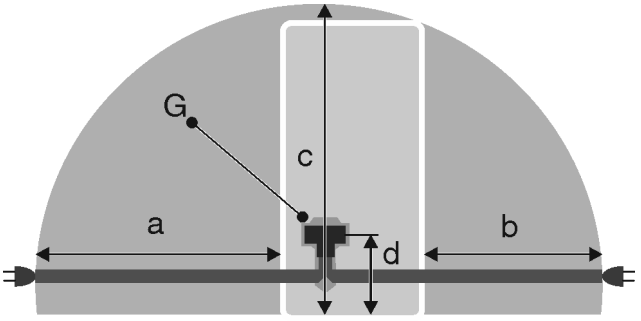

Fig. 4 Ledusskapja / saldētavas kombinācijas / saldēšanas kameras / pilna apjoma BioFresh ierīces

(a) Barošanas kabeļa maksimāli pieejamais garums
(b) Barošanas kabeļa maksimāli pieejamais garums
(c) Barošanas kabeļa maksimāli pieejamais vertikālais garums
(d) Ierīces kontaktdakšas attālums līdz grīdai
(G) Ierīces kontaktdakša

600 mm platām ierīcēm:	
a	~ 1800 mm
b	~ 1400 mm
c	~ 2100 mm
d	~ 200 mm

3.5 Ierīces transportēšana

3.5.1 Ierīces transportēšana pirmreizējai ekspluatācijai

Pārliecinieties, vai ir izpildīti šādi priekšnoteikumi:

- ❑ Ierīce ir iepakota.
- ❑ Ierīce atrodas vertikāli.

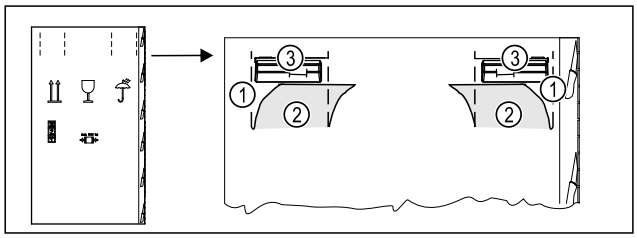

Fig. 5

- ▶ Iespiediet iepakojuma kartonu augšā pie perforējuma *Fig. 5 (1)*.
- ▶ Izvelciet iespiestās plāksnītes *Fig. 5 (2)*.
- ▷ Labajā un kreisajā pusē ir redzams pārvietošanas rokturis *Fig. 5 (3)*.
- ▶ Turiet ierīci aiz pārvietošanas rokturiem *Fig. 5 (3)*.
- ▶ Transportējiet ierīci, piesaistot divas personas.
- ▶ Izpakojiet ierīci. (skat. 3.6 Ierīces izpakošana)

3.5.2 Ierīces transportēšana pēc pirmreizējās ekspluatācijas

Ja pēc pirmreizējās ekspluatācijas vēlaties vēlreiz transportēt vai pārbīdīt, ņemiet vērā turpmāk minētās norādes.

Pārliecinieties, vai ir izpildīti šādi priekšnoteikumi:

- ❑ Ierīce ir iztukšota.
- ❑ Ierīce atrodas vertikāli.
- ❑ Ierīce ar durvīm: Durvis ir nodrošinātas pret nejaušu atvēršanos.
- ❑ Ierīce ar izvelkamo sekciju: Izvelkamā sekcija ir nodrošināta pret nejaušu atvēršanos.
- ❑ Ierīce ar kājiņām: Kājiņas ir ieskrūvētas.

- ▶ Turiet ierīci aiz pārvietošanas rokturiem.
- ▶ Transportējiet ierīci, piesaistot divas personas.

Pēc transportēšanas:

- ▶ Izskrūvējiet pie ierīces esošās kājiņas.
- ▶ Nolīmeņojiet ierīci. (skat. 3.9 Ierīces nolīmeņošana)

3.6 Ierīces izpakošana

IEVĒRĪBAI
Bojājumu risks, ko rada ierīces pārvietošana!
Ja jūs pārvietojat ierīci bez grīdas aizsardzības, ierīce var sabojāt grīdu

- ▶ Pirms noņemat ierīces iepakojumu, pietiekamā mērā nosedziet grīdu.

- ▶ Pārbaudiet ierīci un iepakojumu: Ja ir aizdomas par transportēšanas laikā radušies bojājumiem, pirms pievienošanas sazinieties ar piegādātāju.

IEVĒRĪBAI
Mantas bojājums, ko rada smaili vai asi priekšmeti!
Ja izmantojat smailus vai asus priekšmetus, lai noņemtu iepakojuma materiālu, varat sabojāt ierīci.

- ▶ Neizmantojiet smailus vai asus priekšmetus, lai noņemtu iepakojuma materiālu.

- ▶ Noņemiet iepakojuma materiālus.
- ▶ Ierīce ir uzstādīta pareizajā pozīcijā: Noņemiet aizsargplēves no durvīm un sānu sieniņām.

3.7 Sienas spraišļu montāža*

Ievērojot norādīto atstatumu līdz sienai, ierīce sasniedz deklarēto enerģijas patēriņu un neveido kondensātu augstāka apkārtējās vides mitruma gadījumā. Ierīce ir pilnīgi gatava ekspluatācijai bez sienas atstatuma spraišļiem, taču tai ir mazliet lielāks elektroenerģijas patēriņš.

Ja jūs ievietojat sienas atstatuma spraišļus, tad ierīces dziļums palielinās par apm. 15 mm.*

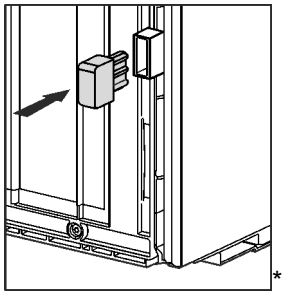

*

- ▶ Ierīce ar pievienotiem sienas atstatuma spraišļiem: Piestipriniet sienas atstatuma spraišļus ierīces aizmugurē apakšējā kreisajā un labajā pusē.

3.8 Ierīces uzstādīšana

UZMANĪBU
Savainošanās risks, ko rada smaga ierīce!

- ▶ Ierīce uz uzstādīšanas vietu jāpārvieto divām personām.

BRĪDINĀJUMS
Ugunsbīstamība, ko rada īssavienojums!

- ▶ Kad jūs uzstādāt ierīci: Nesalokiet, neiespiediet vai nebojājiet tīkla pieslēguma vadu.
- ▶ Nelietojiet ierīci ar bojātu tīkla pieslēguma vadu.

BRĪDINĀJUMS
Ugunsgrēka un savainojumu bīstamība!

- ▶ Uz ierīces aizliegts novietot siltumu radošas ierīces, piemēram, mikroviļņu krāsni, tosteri utt.!

Pārliecinieties, vai ir ievēroti šādi priekšnosacījumi:

- ❑ Pārbīdiet ierīci vienīgi nepiepildītā stāvoklī.
- ❑ Uzstādiet ierīci vienīgi ar palīdzību.

▶ Izņemiet tīkla pieslēguma vadu no papildaprīkojuma komplekta.
▶ Ievietojiet pilnīgi tīkla pieslēguma vada vājstrāvas ierīces ligzdu ierīces kontaktdakšā ierīces aizmugurē. Ievērojiet vājstrāvas ierīces ligzdas nostiprinājumu.
▶ Izvietojiet tīkla kontaktdakšu pēc vajadzības ar auklas palīdzību kā brīvi pieejamu tīkla kontaktdakšu.

3.9 Ierīces nolīmeņošana

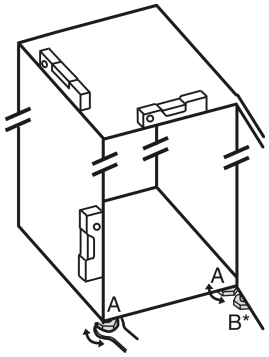

Fig. 6

▶ Izmantojot pievienoto uzgriežņu atslēgu un līmeņrādi, izskrūvējiet kājiņas *Fig. 6 (A)*, līdz ierīce ir noregulēta stabilā un taisnā stāvoklī.

UZMANĪBU
Savainošanās un bojājumu risks, ko rada ierīces apgāšanās! Ja papildu kājiņa apakšējā gultņa balstā nepareizi balstās uz grīdas, ierīce var apgāzties. Tas var radīt materiālos zaudējumus un savainojumus.
▶ Saskaņā ar norādījumiem izskrūvējiet papildu kājiņu pie gultņa balsta.

▶ Izmantojot pievienoto uzgriežņu atslēgu, izskrūvējiet kājiņu *Fig. 6 (B)* no gultņa balsta, līdz tas atrodas uz grīdas.
▶ Pagrieziet kājiņu *Fig. 6 (B)* vēl par 90°.
▷ Ierīce ir nolīmeņota.

3.10 Darbības pēc uzstādīšanas

▶ Noņemiet visas transportēšanas stiprinājumu daļas.
▶ Noņemiet aizsargplēves no korpusa ārējā sāna.
▶ Noņemiet aizsargplēves no dekoratīvajām apmalēm.*
▶ No tērauda aizmugurējās sienas novelciet aizsargplēvi.
▶ Notīriet ierīci. (Skatiet lietošanas pamācību.)
▶ Pierakstiet veidu (modeli, numuru), ierīces apzīmējumu, ierīces/sērijas numuru, pirkšanas datumu un tirdzniecības uzņēmuma adresi.

3.11 Vairāku ierīču uzstādīšana

Ierīces ir izstrādātas atšķirīgiem uzstādīšanas veidiem. Ja vēlaties uzstādīt vairākas ierīces vienu blakus otrai vai vienu virs otras, pārliecinieties, vai ir izpildīti šādi priekšnoteikumi:

- ❑ Uzstādiet vienīgi tādas ierīces vienu blakus otrai vai vienu virs otras, kuras ir izstrādātas šim nolūkam.
- ❑ Ievērojiet norādes un turpmāko tabulu.

IEVĒRĪBAI
Bojājumu bīstamība no kondensāta!
▶ Neuzstādiet ierīci tieši blakus citam ledusskapim/saldētavai.

Modelis	Uzstādīšanas veids
Visi modeļi	Atsevišķi
Modeļi, kura modeļa apzīmējums sākas ar **S...**.	Side-by-Side (SBS)
Modeļi bez sānu sieniņas apsildes	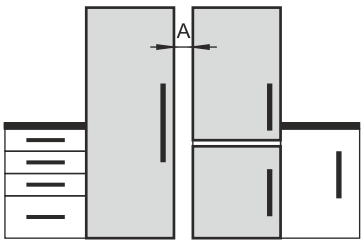 **Viena blakus otrai:** Uzstādiet ar atstatumu **A** 70 mm starp ierīcēm. Ja jūs neievērojat šo atstatumu, tad starp ierīcēm pie sānu sieniņām veidojas kondensāts. 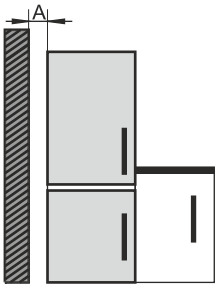 **Pie ārējās sieniņas:** Uzstādiet ar atstatumu **A**, kā veic uzstādīšanu vienu blakus otrai. Ja jūs neievērojat šo atstatumu, tad pie ierīces sānu sieniņas var veidoties kondensāts.

Modeļi un to uzstādīšanas veids

Samontējiet ierīces saskaņā ar atsevišķo montāžas pamācību.

3.12 Ierīces iebūve virtuves iekārtā

Ierīci varat iebūvēt virtuves iekārtā. Turklāt ievērojiet turpmāk aprakstītos uzstādīšanas nosacījumus:

- Ja virs ierīces uzstādāt uzliekamu skapīti, jums skapīša aizmugurē jāizveido atbilstoša dziļuma ventilācijas profils.
- Ja uzstādāt ierīci ar eņģēm blakus sienai, tas jāņem vērā attālums līdz ierīces sānam.
- Lai nodrošinātu pilnīgu durvju atvēršanu, ierīcei ir jābūt izvirzītai par priekšējās daļas biezumu. Atkarībā no nišas dziļuma ierīci var izvirzīt vēl vairāk.

BRĪDINĀJUMS
Ugunsbīstamība, ko rada īssavienojums!
▶ Kad jūs uzstādāt ierīci: Nesalokiet, neiespiediet vai nebojājiet tīkla pieslēguma vadu.
▶ Nelietojiet ierīci ar bojātu tīkla pieslēguma vadu.

Pārliecinieties, vai ir izpildīti šādi priekšnoteikumi:

- ❑ Kontaktligzda ir viegli pieejama un neatrodas ierīces aizmugurē.
- ❑ Pieplūdes ventilācijas prasības ir ievērotas. (skat. 3.3 Pieplūdes ventilācijas prasības)

- ❑ Ir ņemti vērā pieslēgumu parametri. (skat. 3.14 Ierīces pievienošana pie elektroapgādes)
- ❑ Ir uzmontēti sienas atstatuma spraišļi.*

3.12.1 Nišas izmēri ierīcēm ar iedobtu rokturi*

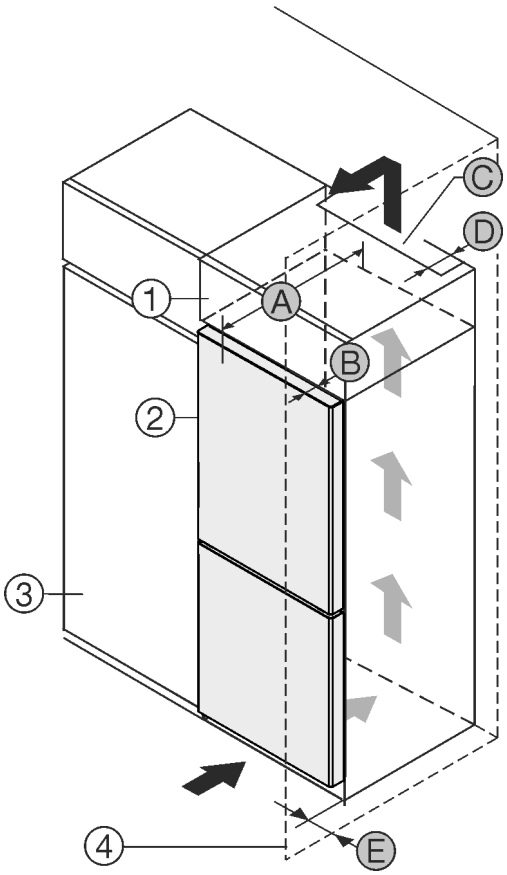

Fig. 7

(1) Uzliekams skapītis
(2) Ierīce
(3) Virtuves skapis
(4) Siena
(A) Ierīces dziļums
(B) Durvju dziļums
(C) Ventilācijas šķērsgriezums
(D) Ierīces mugurpuses attālums
(E) Attālums līdz ierīces sānam

Ierīces ar iedobtu rokturi:	
A	675 mm[x]
B	75 mm
C	vismaz 300 cm²
D	vismaz 50 mm
E	vismaz 13 mm

Ierīces ar iedobtu rokturi un stikla/akmens priekšdaļu:	
A	682 mm[x]
B	82 mm
C	vismaz 300 cm²
D	vismaz 50 mm
E	vismaz 20 mm

[x] Ierīcēm ar sienas spraišļiem izmērs palielinās par 15 mm.*

3.12.2 Nišas izmēri ierīcēm ar sviras rokturi*

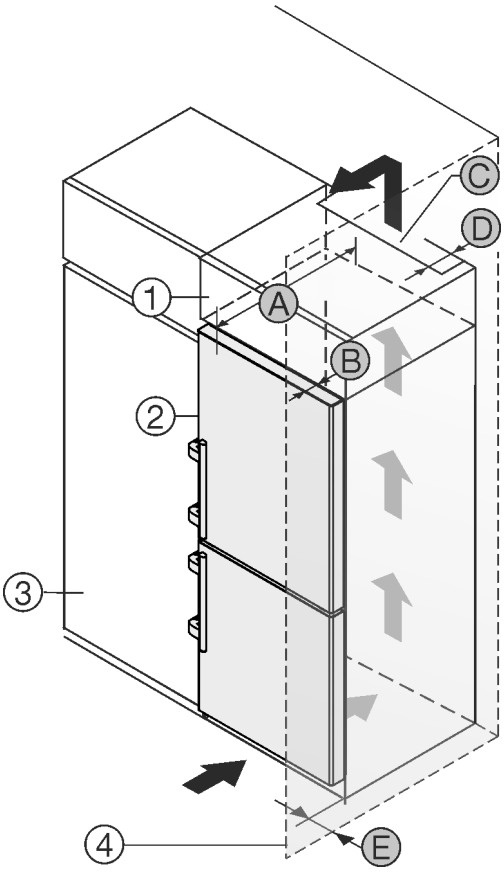

Fig. 8

(1) Uzliekams skapītis
(2) Ierīce
(3) Virtuves skapis
(4) Siena
(A) Ierīces dziļums
(B) Durvju dziļums
(C) Ventilācijas šķērsgriezums
(D) Ierīces mugurpuses attālums
(E) Attālums līdz ierīces sānam

Ierīces ar sviras rokturi:	
A	675 mm[x]
B	75 mm
C	vismaz 300 cm²
D	vismaz 50 mm
E	vismaz 57 mm

[x] Ierīcēm ar sienas spraišļiem izmērs palielinās par 15 mm.*

3.13 Iepakojuma otrreizēja pārstrāde

BRĪDINĀJUMS
Briesmas noslāpt, rotaļājoties ar iepakojuma materiālu un plēvēm!
▶ Neļaut bēriem rotaļāties ar iepakojuma materiāliem.

Iepakojums ir izgatavots no otrreizēji izmantojamām izejvielām:
- Gofrētais kartons/kartons
- Daļas no putu polistirola
- Plēves un maisiņi - no polietilēna

- Stiprinājuma lentes - no polipropilēna
- naglots koka rāmis ar polietilēna paplāksni*

▶ Nogādāt iepakojuma materiālu oficiālā savākšanas vietā.

3.14 Ierīces pievienošana pie elektroapgādes

BRĪDINĀJUMS
Elektriskā trieciena risks un savainošanās risks, ko rada bojāta ierīce vai bojāts tīkla pieslēguma vads!
Briesmas dzīvībai un griezti savainojumi. Ja ierīce vai tīkla pieslēguma vads transportēšanas laikā bija bojāts, tad jūs varat gūt nāvējošu elektrisko triecienu. Turklāt jūs varat sagriezties pie ierīces korpusa bojātajām daļām.
▶ Pārbaudiet ierīci un tīkla pieslēguma vadu pēc transportēšanas, vai nav bojājumu.
▶ Nesāciet lietot ierīci nekādā gadījumā, ja ir bojāta ierīce vai tīkla pieslēguma vads.
▶ Sazinieties ar klientu servisu.

Jūs pievienojat šo ierīci pie elektrotīkla, izmantojot atsevišķi piegādāto tīkla pieslēguma vadu. Tīkla pieslēguma vada vienā galā ir vājstrāvas ierīces ligzda un otrā galā tīkla kontaktdakša.

Pārliecinieties, vai ir izpildīti šādi priekšnoteikumi:

- Ierīce un tīkla pieslēguma vads nav bojāti.
- Ierīce ir uzstādīta atbilstoši noteikumiem. (skat. 3.7 Sienas spraišļu montāža*)
- Ir ievērotas elektriskā pieslēguma prasības.
- Izmēri pieslēgumam atbilstoši noteikumiem ir zināmi un ievēroti. (skat. 3.4 Elektroapgādes pieslēgumu parametri)
- Tīkla spriegums un frekvence atbilst norādēm datu plāksnītē.
- Kontaktligzda ir iezemēta atbilstoši noteikumiem un elektriski aizsargāta ar drošinātāju.
- Drošinātāja atkrišanas strāva atrodas diapazonā no 10 A līdz 16 A.
- Kontaktligzda ir viegli pieejama un neatrodas ierīces aizmugurē. (skat. 3.4 Elektroapgādes pieslēgumu parametri)

IEVĒRĪBAI
Bojājumu risks, ko rada nelietpratīga lietošana!
Ierīces elektrisko komponentu bojājums.
▶ Izmantojiet vienīgi komplektā iekļauto tīkla pieslēguma vadu.

BRĪDINĀJUMS
Ugunsbīstamība, ko rada nelietpratīga pievienošana!
Apdegumi.
Ierīces bojājumi.
▶ Neizmantojiet pagarinātājus.
▶ Neizmantojiet sadales ierīces.

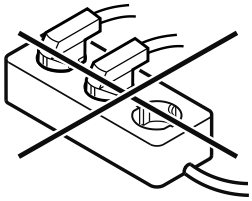

IEVĒRĪBAI
Bojājumu risks, ko rada nelietpratīga pievienošana!
Ierīces bojājumi.
▶ Nepievienot ierīci pie savrupa strāvas pārveidotāja, piem., saules elektrostacijām un benzīna ģeneratoriem.

▶ Pievienojiet tīkla pieslēguma vada tīkla kontaktdakšu pie elektroapgādes. Ievērojiet tīkla kontaktdakšas nostiprinājumu kontaktligzdā.
▷ Displejā parādās Liebherr logotips.
▷ Rādījums pārslēdzas uz gaidstāves simbolu.
▷ Ja 60 sekunžu laikā nenotiek nekādas darbības: Gaidstāves simbols izbalē vai izzūd.
▷ Ierīce ir pievienota. Pirmreizējo ekspluatāciju skatiet šādās nodaļās vai lietošanas pamācībā.

4 Touch displeja darbības princips

Jūs vadāt šo ierīci, izmantojot Touch displeju. Izmantojot Touch displeju (turpmāk tekstā saukts displejs), jūs izvēlaties ierīces funkcijas, viegli pieskaroties. Ja jūs 10 sekundes neveicat nevienu darbību displejā, tad rādījums atgriežas vai nu augstākstāvošā izvēlnē, vai tieši uz statusa rādījumu.

4.1 Navigācijas un simbolu skaidrojums

Attēlos izmanto dažādus simbolus navigācijai ar displeju. Turpmākajā tabulā ir aprakstīti šie simboli.

Simbols	Apraksts
	**Navigācijas bultiņas uz priekšu nospiešana:** Pārvietojieties tālāk pirmajā izvēlnē.
	**Navigācijas bultiņas atpakaļ nospiešana:** Atgriezieties pirmajā izvēlnē.
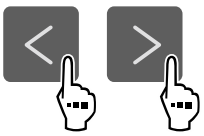	**Navigācijas bultiņas vairākas reizes secīga nospiešana:** Pārvietojieties izvēlnē līdz vajadzīgajai funkcijai.
	**Apstiprināšanas simbola nospiešana:** Aktivizējiet / deaktivizējiet funkciju. Atveriet apakšizvēlni.
	**Apstiprināšanas simbola kopā ar simbolu Atpakaļ nospiešana:** Atgriezieties par vienu izvēlnes līmeni.
	**Bultiņa ar pulksteni:** Paiet vairāk par 10 sekundēm, līdz turpmākais rādījums parādās displejā.
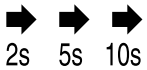	**Bultiņa ar laika norādi:** Paiet norādītais laiks, līdz turpmākais rādījums parādās displejā.

Simbols	Apraksts
	**Simbola "Iestatījumu izvēlne" atvēršana:** Pārejiet uz iestatījumu izvēlni un atveriet iestatījumu izvēlni. Ja nepieciešams: Pārvietojieties iestatījumu izvēlnē līdz vajadzīgajai funkcijai. (skat. 4.2.1 Iestatījumu izvēlnes atvēršana)
	**Simbola "Paplašināta izvēlne" atvēršana:** Pārejiet uz paplašināto izvēlni un atveriet paplašināto izvēlni. Ja nepieciešams: Pārvietojieties paplašinātajā izvēlnē līdz vajadzīgajai funkcijai. (skat. 4.2.2 Paplašinātas izvēlnes atvēršana)
Nekādas darbības 10 sekunžu laikā	Ja jūs 10 sekundes neveicat nevienu darbību displejā, tad rādījums atgriežas vai nu augstākstāvošā izvēlnē, vai tieši uz statusa rādījumu.
Durvju atvēršana un atkārtota aizvēršana.	Ja jūs aizverat durvis un uzreiz tās atkal atverat, rādījums atgriežas tieši uz statusa rādījumu.

Piezīme: Displeja attēlus parāda ar jēdzieniem angļu valodā.

4.2 Izvēlnes

Ierīces funkcijas ir sadalītas dažādās izvēlnēs.

Izvēlne	Apraksts
Galvenā izvēlne	Kad jūs ieslēdzat ierīci, tad jūs automātiski atrodaties galvenajā izvēlnē. No šejienes jūs pārvietojaties uz svarīgākajām ierīces funkcijām, uz iestatījumu izvēlni un uz paplašināto izvēlni.
 Iestatījumu izvēlne	Iestatījumu izvēlne satur papildu ierīces funkcijas par šīs ierīces iestatīšanu. (skat. 4.2.1 Iestatījumu izvēlnes atvēršana)
Paplašināta izvēlne	Paplašināta izvēlne satur īpašas ierīces funkcijas par šīs ierīces iestatīšanu. Piekļuve paplašinātai izvēlnei ir aizsargāta ar ciparu kodu **1 5 1**. (skat. 4.2.2 Paplašinātas izvēlnes atvēršana)

4.2.1 Iestatījumu izvēlnes atvēršana

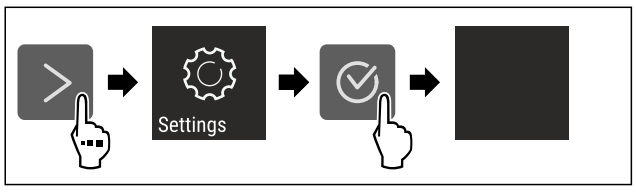

Fig. 9 Ilustratīvs attēlojums

▶ Veiciet darbības soļus, kā parādīts attēlā.
▷ Iestatījumu izvēlne ir atvērta.
▶ Ja nepieciešams: Pārvietojieties līdz vajadzīgajai funkcijai.

4.2.2 Paplašinātas izvēlnes atvēršana



Fig. 10

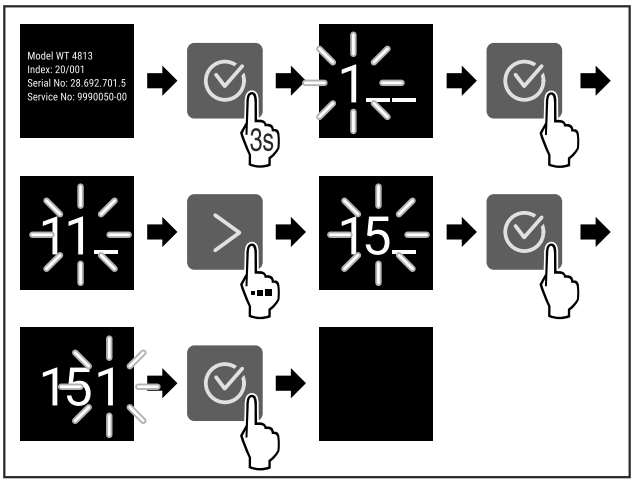

*Fig. 11 Ilustratīvs attēlojums, piekļuve ar ciparu kodu **151***

▶ Veiciet darbības soļus, kā parādīts attēlā.
▷ Paplašināta izvēlne ir atvērta.
▶ Ja nepieciešams: Pārvietojieties līdz vajadzīgajai funkcijai.

4.3 Miera režīms

Ja jūs 1 minūti nepieskaraties displejam, tad displejs pāriet miera režīmā. Miera režīmā rādījuma spilgtums ir apslāpēts.

4.3.1 Miera režīma pabeigšana

▶ Nospiediet jebkuru navigācijas bultiņu.
▷ Miera režīms ir pabeigts.

5 Ekspluatācijas uzsākšana

5.1 Ierīces ieslēgšana (pirmreizējā ekspluatācija)

Pārliecinieties, vai ir izpildīti šādi priekšnoteikumi:

❑ Ierīce ir uzstādīta un pievienota atbilstoši montāžas pamācībai.
❑ Visas līmlentes, līmējamās plēves un aizsargplēves, kā arī transportēšanas stiprinājumi ierīcē un uz ierīces ir noņemti.
❑ No atvilktnēm ir izņemti visi reklāmas materiāli.
❑ Touch displeja darbības princips ir zināms. (skat. 4 Touch displeja darbības princips)

Ieslēdziet ierīci, izmantojot Touch skārienekrānu:

▶ Ja ekrāns ir miera režīmā: Nospiediet apstiprināšanas simbolu.
▶ Izpildiet darbības, kā tās parādītas attēlā.

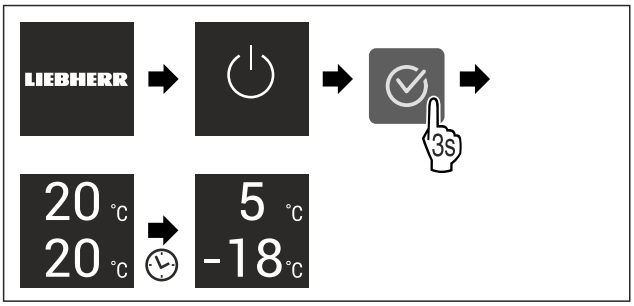

Fig. 12 Ilustratīvs attēlojums

▷ Redzams statusa indikators.
▷ Ierīce dzesē produktus līdz iestatītajai mērķa temperatūrai.
▷ Ierīce sāk darboties demonstrācijas režīmā (parādās statusa rādījums ar vārdu DEMO): Ja ierīce palaižas demonstrācijas režīmā, tad nākamo 5 minūšu laikā jūs varat deaktivizēt demonstrācijas režīmu. (skat. Demonstrācijas režīms)

Papildu informācija:

- EasyTwist-Ice lietošanas sākšana. (skat. 5.2 EasyTwist-Ice lietošanas sākšana)
- SmartDevice lietošanas sākšana. (skat. 2.3 SmartDevice) un (skat. WLAN)

Norāde
Ražotājs iesaka:
▶ Ievietojiet pārtikas produktus: Gaidiet apmēram 6 stundas, līdz ir sasniegta iestatītā temperatūra.
▶ Ievietojiet **saldējamos produktus** -18 °C vai zemākā temperatūrā.
▶ Ievērojiet norādes par uzglabāšanu. (skat. 6.1 Norādes par uzglabāšanu)

Norāde
Jūs saņemsiet piederumus Liebherr-Hausgeräte internetveikalā tīmekļa vietnē home.liebherr.com/shop/de/deu/zubehor.html.

5.2 EasyTwist-Ice lietošanas sākšana

Ja šī ierīce ir aprīkota ar EasyTwist-Ice, tad jums **pirms pirmās lietošanas reizes** jāiztīra EasyTwist-Ice.

Pārliecinieties, vai ir izpildīti šādi priekšnoteikumi:

❑ Ierīce ir pilnīgi pievienota.

▶ Iztīriet EasyTwist-Ice. (skat. 10.7.5 EasyTwist-Ice tīrīšana)
▶ Piepildiet ūdens tvertni. (skat. Ūdens tvertnes piepildīšana)

6 Uzglabāšana

6.1 Norādes par uzglabāšanu

BRĪDINĀJUMS
Ugunsbīstamība, ko rada elektriskās ierīces!
Ja jūs izmantojat elektriskas ierīces šīs ierīces pārtikas produktu nodalījumā, tās var izraisīt ugunsgrēku.
▶ Neizmantojiet elektriskās ierīces šīs ierīces pārtikas produktu nodalījumā, ja to nav ieteicis veikt ražotājs.

Norāde
Enerģijas patēriņš paaugstinās un dzesēšanas jauda pazeminās, ja ir nepietiekama ventilācija.
▶ Režģis vienmēr jātur neapklāts.

Ievērojiet šādas norādes par uzglabāšanu:

- Turiet brīvas ventilatora gaisa spraugas.
- Saldētavas nodalījumā: Kārtīgi iesaiņojiet pārtikas produktus.
- Pārtikas produktus, kas viegli zaudē garšu vai uzsūc smaržas, ievietojiet slēgtos traukos vai apklājiet.
- Ievietojiet svaigu gaļu vai svaigas zivis tīros, slēgtos traukos. Šādi jūs novērsīsiet gaļas vai zivju saskari ar citiem pārtikas produktiem vai pilēšanu uz tiem.
- Uzglabājiet šķidrumus slēgtās tvertnēs.
- Pārtikas produktus novietojiet atstatus citu no cita, lai gaiss varētu brīvi cirkulēt.
- Uzglabājiet pārtikas produktus atbilstoši norādēm uz iepakojuma.
- Vienmēr ievērojiet uz iepakojuma norādīto minimālo derīguma termiņu.

Norāde
Šo norāžu neievērošana var radīt pārtikas produktu sabojāšanos.

6.2 Ledusskapja nodalījums

Pateicoties gaisa cirkulācijai, ierīcē ir noregulējušās dažādas temperatūras zonas. Jūs atradīsiet dažādas temperatūras zonas ierīces un aprīkojuma pārskatā. (skat. 2.2 Ierīces un aprīkojuma pārskats)

6.2.1 Pārtikas produktu sakārtošana

▶ Augšējā zona un durvis: Uzglabājiet sviestu, sieru, konservus un tūbiņas.
▶ Zemākās temperatūras zona: Uzglabājiet pārtikas produktus, kas ātri bojājas, piem., gatavi ēdieni.

6.3 BioFresh

BioFresh pagarina dažu svaigu pārtikas produktu glabāšanas laiku, nekā tradicionālajos ledusskapju nodalījumos.

Norāde
Ja temperatūra nokrītas zem 0 °C, tad pārtikas produkti var piesalt.
▶ Uzglabājiet pret aukstumu uzņēmīgus dārzeņus, piem., gurķus, baklažānus, kabačus, kā arī pret aukstumu uzņēmīgus dienvidu augļus ledusskapja nodalījumā.

6.3.1 Fruit & Vegetable-Safe

Šajā gadījumā stabilizējas uzglabāšanas klimats tuvu 0 °C. Nodalījuma vāks nodrošina nepārtraukti valdošo gaisa mitrumu. Šis uzglabāšanas klimats ir piemērots neiepakotu pārtikas produktu uzglabāšanai ar augstu dabīgo mitrumu (piem., salāti, dārzeņi, augļi).

Gaisa mitrums atvilktnē ir atkarīgs no ievietotā atdzesējamā produkta mitruma satura un no tā, cik bieži atvilktne tiek izvilkta. Jūs varat paši regulēt gaisa mitrumu.

Pārtikas produktu sakārtošana

▶ Uzglabājiet neiepakotus augļus un dārzeņus. Ja gaisa mitrums ir pārāk augsts:
▶ Regulējiet gaisa mitrumu.

6.3.2 Meat & Dairy-Safe

Šajā gadījumā stabilizējas uzglabāšanas klimats tuvu 0 °C. Šis uzglabāšanas klimats ir piemērots uzņēmīgiem pārtikas produktiem (piem., piena produktiem, gaļai, zivīm, desai).

Pārtikas produktu sakārtošana

▶ Uzglabājiet sausus vai iepakotus pārtikas produktus.

6.4 Saldētavas nodalījums

Šajā gadījumā -18 °C temperatūrā stabilizējas sauss, auksts uzglabāšanas klimats. Auksts uzglabāšanas klimats ir piemērots saldētas pārtikas un saldējamo produktu uzglabāšanai vairāku mēnešu garumā, ledus gabaliņu sagatavošanai vai svaigu pārtikas produktu sasaldēšanai.

6.4.1 Pārtikas produktu sasaldēšana

Sasaldējamais daudzums

Svaigu pārtikas produktu daudzums, kurus var sasaldēt 24 stundu laikā, norādīts datu plāksnītes (skat. 11.5 Datu plāksnīte) tabulā "Sasaldēšanas diennakts jauda ... kg/24h".

Lai pārtikas produkti ātri sasaltu, ievērojiet turpmāk norādīto viena iepakojuma maksimālo svaru:

- Augļi un dārzeņi līdz 1 kg
- Gaļa līdz 2,5 kg

Pārtikas produktu sasaldēšana, izmantojot SuperFrost

Atkarībā no sasaldējamā daudzuma pirms sasaldēšanas jūs varat aktivizēt SuperFrost, lai sasniegtu zemāku saldēšanas temperatūru. (skat. SuperFrost)

▶ Aktivizējiet SuperFrost, ja sasaldējamais daudzums pārsniedz apm. 2 kg.

Brīdis, kad jūs aktivizējat SuperFrost, ir atkarīgs no sasaldējamā daudzuma:

Sasaldējamais daudzums	SuperFrost aktivizēšanas brīdis
Mazs sasaldējamais daudzums	Aktivizējiet SuperFrost apmēram 6 stundas pirms sasaldēšanas. Tiklīdz ierīce automātiski deaktivizē SuperFrost, varat pārkārtot pārtikas produktus.
Maksimālais sasaldējamais daudzums	Aktivizējiet SuperFrost apmēram 24 stundas pirms sasaldēšanas. Tiklīdz ierīce automātiski deaktivizē SuperFrost, varat pārkārtot pārtikas produktus.

Pārtikas produktu sakārtošana

UZMANĪBU

Savainošanās risks ar stikla lauskām!
Pudeles un kārbas ar dzērieniem var sasalstot sasprāgt.
Īpaši tas sakāms par ogļskābo gāzi saturošiem dzērieniem.

▶ Sasaldējiet pudeles un kārbas tikai tādā gadījumā, ja esat aktivizējis BottleTimer funkciju SmartDevice lietotnē.

Sasaldējamais daudzums	Pārtikas produktu sakārtošana
Mazs sasaldējamais daudzums	Sakārtojiet iepakotus pārtikas produktus augšējā atvilktnē. Ja iespējams, sakārtojiet pārtikas produktus tuvu atvilktnes aizmugurējai sienai.
Maksimālais sasaldējamais daudzums	Iepakotu pārtiku sadaliet pa visām atvilktnēm, tomēr apakšējā atvilktnē ievietojiet tikko dziļi sasaldēto pārtiku. Ja iespējams, sakārtojiet pārtikas produktus tuvu atvilktnes aizmugurējai sienai.

6.4.2 Pārtikas produktu atkausēšana

BRĪDINĀJUMS

Saindēšanās bīstamība ar pārtikas produktiem!

▶ Atkusušus pārtikas produktus atkārtoti nesaldējiet.
▶ Pārstrādājiet atkausētos pārtikas produktus tik ātri, cik iespējams.

Jūs varat dažādos veidos atkausēt pārtikas produktus:

- ledusskapja nodalījumā
- mikroviļņu krāsnī
- cepeškrāsnī / konvekcijas cepeškrāsnī
- istabas temperatūrā

▶ Izņemiet tikai tik daudz pārtikas produktu, cik nepieciešams.

6.5 Uzglabāšanas ilgums

Norādītie uzglabāšanas laiki ir orientējošas vērtības.

Uz pārtikas produktiem, kam ir norāde par maksimālo derīguma termiņu, vienmēr attiecas uz iepakojuma uzrādītais datums.

6.5.1 Ledusskapja nodalījums

Ir jāievēro uz iepakojuma norādītais minimālais derīguma termiņš.

6.5.2 BioFresh

Orientējošas vērtības uzglabāšanas laikam nodalījumā Meat & Dairy-Safe		
Sviests	pie 1 °C	līdz 90 dienām
Cietais siers	pie 1 °C	līdz 110 dienām
Piens	pie 1 °C	līdz 12 dienām
Desa, sagriezta gaļa	pie 1 °C	līdz 8 dienām
Putnu gaļa	pie 1 °C	līdz 6 dienām
Cūkgaļa	pie 1 °C	līdz 6 dienām
Liellopu gaļa	pie 1 °C	līdz 6 dienām
Medījumi	pie 1 °C	līdz 6 dienām

Norāde

▶ Ievērojiet, ka pārtikas produkti ar lielu olbaltumvielu saturu bojājas ātrāk. Tas nozīmē, ka moluski un vēžveidīgie bojājas ātrāk nekā zivis, bet zivis – ātrāk nekā gaļa.

Orientējošas vērtības uzglabāšanas laikam nodalījumā Fruit & Vegetable-Safe		
Dārzeņi, salāti		
Artišoki	pie 1 °C	līdz 14 dienām
Selerijas	pie 1 °C	līdz 28 dienām
Ziedkāposti	pie 1 °C	līdz 21 dienām
Brokoļi	pie 1 °C	līdz 13 dienām
Cigoriņi	pie 1 °C	līdz 27 dienām
Salātu cigoriņi	pie 1 °C	līdz 19 dienām
Zirņi	pie 1 °C	līdz 14 dienām
Lapu kāposti	pie 1 °C	līdz 14 dienām
Burkāni	pie 1 °C	līdz 80 dienām

Orientējošas vērtības uzglabāšanas laikam nodalījumā Fruit & Vegetable-Safe		
Ķiploki	pie 1 °C	līdz 160 dienām
Kolrābji	pie 1 °C	līdz 14 dienām
Galviņsalāti	pie 1 °C	līdz 13 dienām
Garšaugi	pie 1 °C	līdz 13 dienām
Puravi	pie 1 °C	līdz 29 dienām
Sēnes	pie 1 °C	līdz 7 dienām
Redīsi	pie 1 °C	līdz 10 dienām
Briseles kāposti	pie 1 °C	līdz 20 dienām
Sparģeļi	pie 1 °C	līdz 18 dienām
Spināti	pie 1 °C	līdz 13 dienām
Virziņkāposti	pie 1 °C	līdz 20 dienām
Augļi		
Aprikozes	pie 1 °C	līdz 13 dienām
Āboli	pie 1 °C	līdz 80 dienām
Bumbieri	pie 1 °C	līdz 55 dienām
Kazenes	pie 1 °C	līdz 3 dienām
Dateles	pie 1 °C	līdz 180 dienām
Zemenes	pie 1 °C	līdz 7 dienām
Vīģes	pie 1 °C	līdz 7 dienām
Mellenes	pie 1 °C	līdz 9 dienām
Avenes	pie 1 °C	līdz 3 dienām
Jāņogas	pie 1 °C	līdz 7 dienām
Ķirši, saldie	pie 1 °C	līdz 14 dienām
Kivi	pie 1 °C	līdz 80 dienām
Firziķi	pie 1 °C	līdz 13 dienām
Plūmes	pie 1 °C	līdz 20 dienām
Brūklenes	pie 1 °C	līdz 60 dienām
Rabarberi	pie 1 °C	līdz 13 dienām
Ērkšķogas	pie 1 °C	līdz 13 dienām
Vīnogas	pie 1 °C	līdz 29 dienām

6.5.3 Saldētavas nodalījums

Orientējošas vērtības dažādu pārtikas produktu uzglabāšanas laikam		
Saldējums	pie -18 °C	no 2 līdz 6 mēnešiem
Desa, šķiņķis	pie -18 °C	no 2 līdz 3 mēnešiem
Maize, cepti mīklas izstrādājumi	pie -18 °C	no 2 līdz 6 mēnešiem
Medījums, cūkgaļa	pie -18 °C	no 6 līdz 9 mēnešiem
Zivis, treknas	pie -18 °C	no 2 līdz 6 mēnešiem
Zivis, liesas	pie -18 °C	no 6 līdz 8 mēnešiem

Orientējošas vērtības dažādu pārtikas produktu uzglabāšanas laikam		
Siers	pie -18 °C	no 2 līdz 6 mēnešiem
Putnu gaļa, liellopu gaļa	pie -18 °C	no 6 līdz 12 mēnešiem
Dārzeņi, augļi	pie -18 °C	no 6 līdz 12 mēnešiem

7 Enerģijas taupīšana

- Centieties vienmēr nodrošināt labu gaisa cirkulāciju. Neaizsedziet ventilācijas atveres vai režģi.
- Ventilatora režģis vienmēr jātur neapklāts.
- Neuzstādiet ierīci vietā, kas pakļauta tiešiem saules stariem vai atrodas tuvu apsildes ķermeņiem vai tamlīdzīgiem siltuma avotiem.
- Uzstādot ierīci tieši blakus cepeškrāsnij, var nedaudz palielināties enerģijas patēriņš. Tas ir atkarīgs no cepeškrāsns lietošanas ilguma un intensitātes.
- Enerģijas patēriņš ir atkarīgs no uzstādīšanas apstākļiem, piem., vides temperatūras . Siltākas vides temperatūras gadījumā enerģijas patēriņš var palielināties.
- Turiet ierīci atvērtu pēc iespējas īsāku brīdi.
- Jo zemāka temperatūra tiek iestatīta, jo lielāks ir elektroenerģijas patēriņš.
- Sašķirojiet pārtikas produktus: home.liebherr.com/food.
- Visus pārtikas produktus uzglabājiet kārtīgi iesaiņotus un apklātus. Tādējādi tiek novērsta sarmas veidošanās.
- Pārtikas produktus izņemiet tikai tik ilgi, cik nepieciešams, lai tie pārāk nesasiltu.
- Siltu ēdienu ievietošana: pirms tam atdzesējiet līdz istabas temperatūrai.
- Saldētos produktus atkausējiet ledusskapja nodalījumā.
- Ilgāka atvaļinājuma gadījumā izmantojiet HolidayMode (skat. HolidayMode) .

8 Vadība

8.1 Vadības un indikācijas elementi

8.1.1 Status indikators

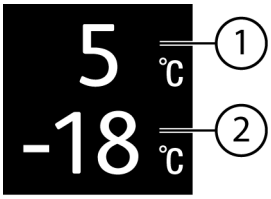

Fig. 13

(1) Ledusskapja nodalījuma temperatūras indikators

(2) Saldētavas nodalījuma temperatūras indikators

Status indikators parāda iestatīto temperatūru, un ir sākotnējais indikators. No turienes veic navigāciju uz funkcijām un iestatījumiem.

8.1.2 Indikatora simboli

Indikatora simboli sniedz ziņas par pašreizējo ierīces stāvokli.

Simbols	Ierīces stāvoklis
	Gaidstāve (Standby) Ierīce vai temperatūras zona ir izslēgta.
	Pulsējošs skaitlis Ierīce darbojas. Temperatūra pulsē līdz iestatītā vērtība ir sasniegta.
	Pulsējošs simbols Ierīce darbojas. Veic iestatījumu.
	Josla aizpildās Funkcija tiek aktivizēta.

8.2 Ierīces funkcijas

8.2.1 Norādes par ierīces funkcijām

Ierīces funkcijas rūpnīcā ir iestatītas tā, ka šī ierīce ir pilnīgi gatava ekspluatācijai.

Pirms jūs izmainât, aktivizējat vai deaktivizējat ierīces funkcijas, pārliecinieties, vai ir izpildīti šādi priekšnoteikumi:

- ❑ Jūs esat izlasījis un izpratis aprakstus par displeja darbības principu. (skat. 4 Touch displeja darbības princips)
- ❑ Jūs esat iepazinies ar šīs ierīces vadības un indikācijas elementiem.

Ierīces izslēgšana un ieslēgšana

Ar šo funkciju ieslēdz un izslēdz visu ierīci.

Ierīces izslēgšana

Izslēdzot ierīci, saglabājas visi iepriekš iestatītie iestatījumi.

Pārliecinieties, vai ir izpildīti šādi priekšnoteikumi:

- ❑ Ir izpildītas (skat. 12 Ekspluatācijas izbeigšana) norādes par veicamajām darbībām.



Fig. 14

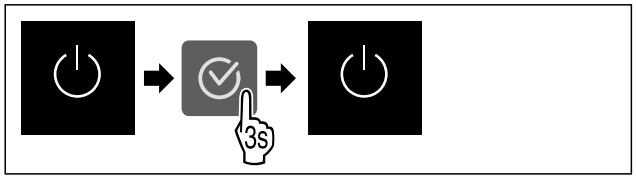

Fig. 15

▶ Izpildiet darbības, kā tās parādītas attēlā.
▷ Ierīce ir izslēgta.
▷ Ekrānā redzams gaidstāves simbols.
▷ Ekrāns kļūst melns.

Ierīces ieslēgšana

Ja ekrāns ir miera režīmā:

▶ Nospiediet jebkuru navigācijas bultiņu.

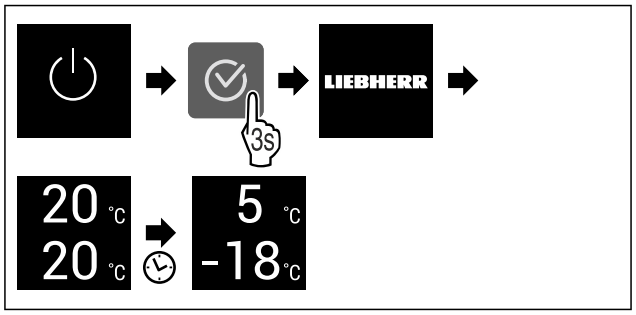

Fig. 16 Ilustratīvs attēlojums

▶ Izpildiet darbības, kā tās parādītas attēlā.
Ja ierīce ieslēdzas demonstrācijas režīmā:
▶ Deaktivizējiet demonstrācijas režīmu. (skat. Demonstrācijas režīma deaktivizēšana)
▷ Ierīce ir ieslēgta.
▷ Tiek aktivizēti iepriekš iestatītie iestatījumi.
▷ Ierīce atdzesē pārtiku līdz iestatītajai temperatūrai.

-18 °C Temperatūras zonas izslēgšana un ieslēgšana

Jūs varat atsevišķi citu no citas izslēgt ierīces atsevišķās temperatūras zonas.

Lietojums:

- Tīrīšana
- Atkausēšana

Ledusskapja nodalījuma izslēgšana

Pārliecinieties, vai ir izpildīti šādi priekšnoteikumi:

- ❑ Ledusskapja nodalījums ir iztukšots.

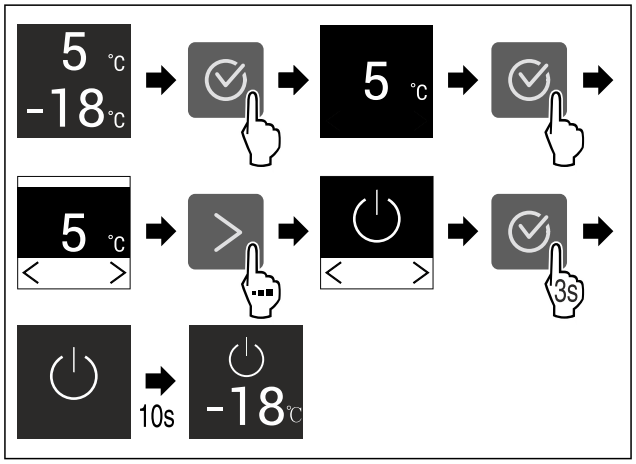

Fig. 17 Ilustratīvs attēlojums

▶ Veiciet darbības soļus, kā parādīts attēlā.
▷ Ledusskapja nodalījums ir izslēgts.

Ledusskapja nodalījuma ieslēgšana

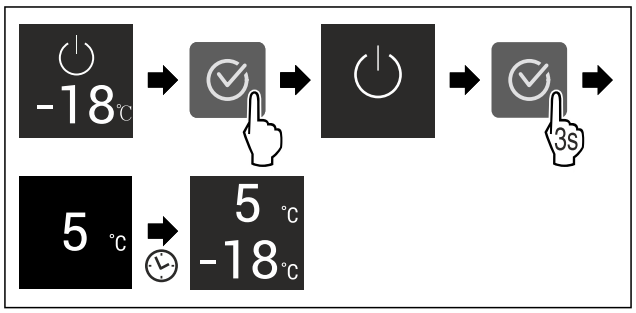

Fig. 18 Ilustratīvs attēlojums

▶ Veiciet darbības soļus, kā parādīts attēlā.

▷ Ledusskapja nodalījums ir ieslēgts.
▷ Ierīce dzesē produktus līdz pēdējai iestatītajai temperatūrai.

Temperatūra

Ar šo funkciju jūs iestatāt temperatūru.

Temperatūra ir atkarīga no šādiem faktoriem:
- Durvju atvēršanas biežums
- Durvju atvēršanas ilgums
- Telpas temperatūra, kur uzstādīta ierīce
- Pārtikas produktu veids, temperatūra un daudzums

Temperatūras zona	Rūpnīcā iestatītā temperatūra	Ieteicamais iestatījums
Ledusskapja nodalījums	5 °C	4 °C
Saldētavas nodalījums	-18 °C	-18 °C
BioFresh	0 °C	B-Value (skat. BioFresh B-Value)

Temperatūras iestatīšana ledusskapja nodalījumā

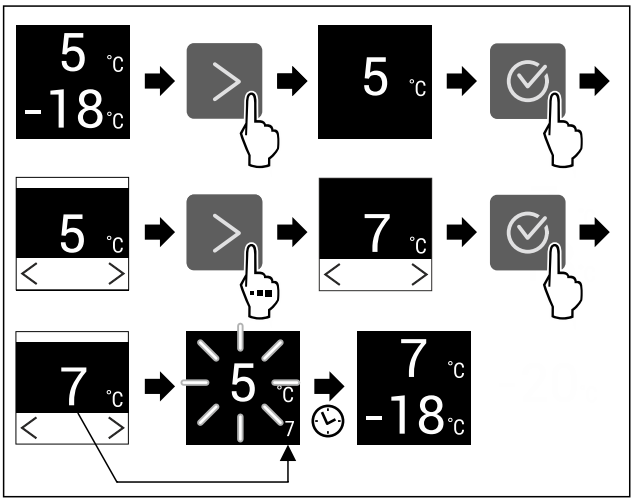

Fig. 19 Ilustratīvs attēlojums

▶ Veiciet darbības soļus, kā parādīts attēlā.
▷ Temperatūra ir iestatīta.

Temperatūras iestatīšana saldētavas nodalījumā

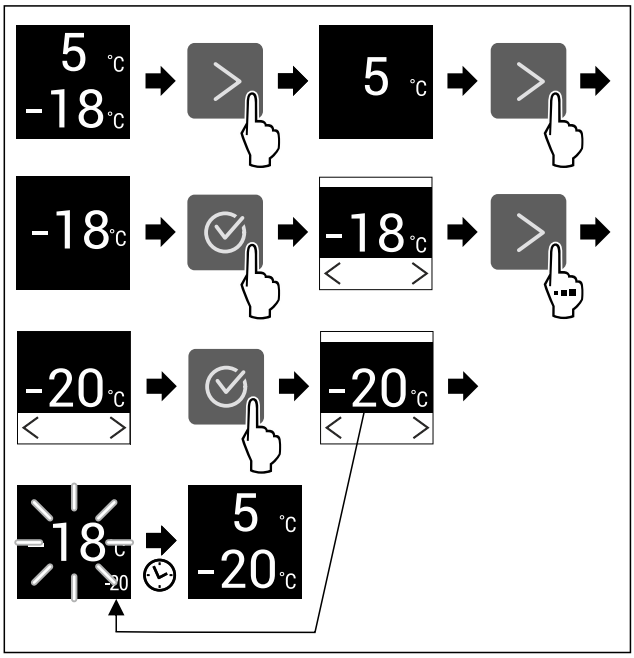

Fig. 20 Ilustratīvs attēlojums

▶ Veiciet darbības soļus, kā parādīts attēlā.
▷ Temperatūra ir iestatīta.

Temperatūras iestatīšana BioFresh nodalījumā

Jūs iestatāt temperatūru, izmantojot **BioFresh B-Value**. (skat. BioFresh B-Value)

BioFresh B-Value

Ar šo funkciju jūs iestatāt BioFresh B-Value. Ar funkciju BioFresh B-Value varat iestatīt nedaudz siltāku vai aukstāku režīma BioFresh temperatūru, ja tas nepieciešams augstākas vai zemākas apkārtējās vides temperatūras dēļ. Funkcijas BioFresh B-Value sākotnēji iestatītā vērtība piegādes brīdī ir B5. Mainot funkcijas B-Value vērtību, ņemiet vērā turpmāk norādīto tabulu.

Vērtība	Apraksts
B1	zemākā temperatūra
B1-B4	Temperatūra var nokristies zem 0 °C, tā ka pārtikas produkti var nedaudz sasalt.*
B5	Iepriekš iestatītā temperatūra
B9	Augstākā temperatūra

BioFresh B-Value iestatīšana



Fig. 21

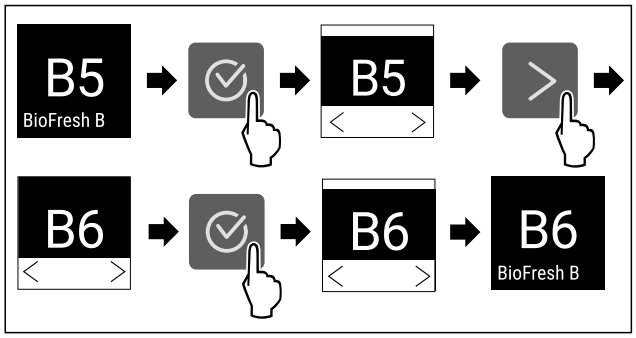

Fig. 22 Ilustratīvs attēls: Pārslēgšanās no B5 uz B6.

▶ Izpildiet darbības, kā tās parādītas attēlā.
▷ BioFresh B-Value ir iestatīta.

D1 D-Value

D-Value ir iepriekš iestatīta šai ierīcei, un to nedrīkst izmainīt.

SuperCool

Ar šo funkciju aktivizē vai deaktivizē režīmu SuperCool. Aktivizējot režīmu SuperCool, tiek pastiprināta ierīces atdzesēšanas jauda. Līdz ar to tiek panākta zemāka dzesēšanas temperatūra. Ja vēlaties ātri atdzesēt lielu pārtikas daudzumu, varat aktivizēt režīmu SuperCool.

Ja funkcija ir aktīva, tad ierīce darbojas ar lielāku jaudu. Tādējādi troksnis ierīces darbības laikā var būt pārejoši skaļāks, un palielinās enerģijas patēriņš.

SuperCool aktivizēšana

Funkcijas aktivizēšanas brīdis:

- Ja vēlaties ledusskapja nodalījumā uzglabāt svaigu pārtiku: pēc pārtikas ievietošanas aktivizējiet funkciju.

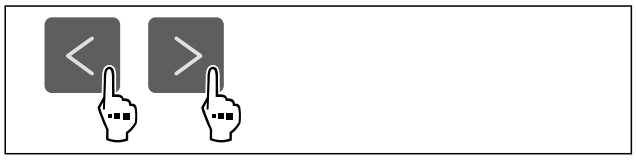

Fig. 23

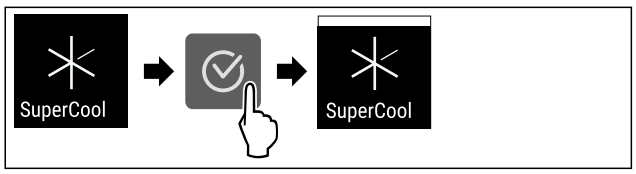

Fig. 24

▶ Izpildiet darbības, kā tās parādītas attēlā.
-vai-
▶ Aktivizējiet ar lietotni SmartDevice.*

▷ SuperCool ir aktivizēta.

SuperCool deaktivizēšana

SuperCool pēc 18 stundām tiek automātiski deaktivizēta. Taču jūs varat arī jebkurā laikā manuāli deaktivizēt funkciju SuperCool:

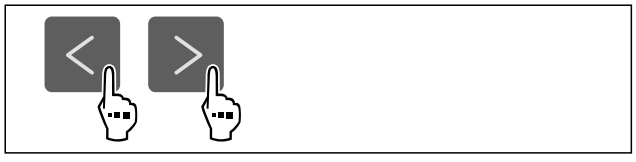

Fig. 25

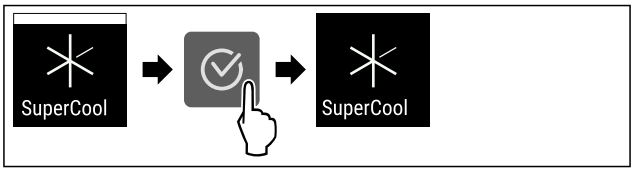

Fig. 26

▶ Izpildiet darbības, kā tās parādītas attēlā.
-vai-
▶ Deaktivizējiet ar lietotni SmartDevice.*

▷ SuperCool ir deaktivizēta.
▷ Ierīce turpina darboties normālā darba režīmā.
▷ Ierīce dzesē produktus līdz iepriekš iestatītajai temperatūrai.

SuperFrost

Ar šo funkciju aktivizē vai deaktivizē režīmu SuperFrost. Aktivizējot režīmu SuperFrost, tiek pastiprināta ierīces saldēšanas jauda. Līdz ar to panākat zemāku sasaldēšanas temperatūru.

Lietojums:

- Svaigu pārtikas produktu ātra pilnīga sasaldēšana. Tas nodrošina pārtikas produktu uzturvērtības, izskata un garšas saglabāšanu.
- Saldējamo produktu aukstuma rezerves palielināšana, pirms notiek ierīces atkausēšana.

Ja funkcija ir aktīva, tad ierīce darbojas ar lielāku jaudu. Tādējādi troksnis ierīces darbības laikā var būt pārejoši skaļāks, un palielinās enerģijas patēriņš.

Ja durvis ir pārāk ilgi atvērtas, jo jūs, piem., ievietojat pārtikas produktus, tad ierīce automātiski pārbauda, vai faktiskā temperatūra ierīcē sakrīt ar iestatīto temperatūru ierīcē. Ja starpība pārsniedz noteiktu vērtību, ierīce automātiski dzesējas spēcīgāk. Kā rezultātā displejā parādītā temperatūra varētu būt augstāka par faktisko temperatūru ierīcē. Šī ir normāla parādība, un ierīce darbojas nevainojami.

SuperFrost aktivizēšana

Pārliecinieties, vai ir izpildīti šādi priekšnoteikumi:

❑ Vai ir ņemts vērā sasaldējamais daudzums un režīma SuperFrost aktivizēšanas brīdis. (skat. Pārtikas produktu sasaldēšana, izmantojot SuperFrost)



Fig. 27

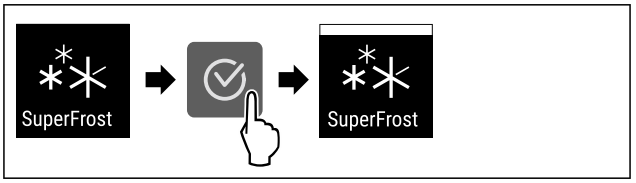

Fig. 28

▶ Izpildiet darbības, kā tās parādītas attēlā.
-vai-
▶ Aktivizējiet ar lietotni SmartDevice.*

▷ SuperFrost ir aktivizēta.

SuperFrost deaktivizēšana

SuperFrost funkcija tiek automātiski deaktivizēta pēc 56 līdz 72 stundām atkarībā no ievietotā pārtikas daudzuma. Taču jūs varat arī jebkurā laikā manuāli deaktivizēt funkciju SuperFrost:

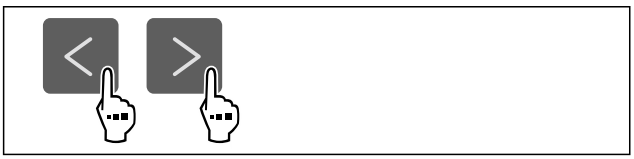

Fig. 29

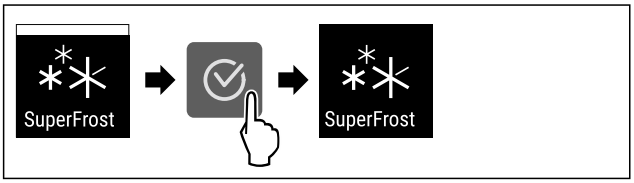

Fig. 30

▶ Izpildiet darbības, kā tās parādītas attēlā.

-vai-

▶ Deaktivizējiet ar lietotni SmartDevice.*

▷ SuperFrost ir deaktivizēta.
▷ Ierīce turpina darboties normālā darba režīmā.
▷ Ierīce dzesē produktus līdz iepriekš iestatītajai temperatūrai.

PartyMode

Ar šo funkciju jūs aktivizējat vai deaktivizējat PartyMode. PartyMode aktivizē dažādas funkcijas, kas ir lietderīgas ballītei.

PartyMode aktivizē šādas funkcijas:

- SuperCool (skat. SuperCool)
- SuperFrost (skat. SuperFrost)

Jūs varat individuāli un elastīgi iestatīt visas minētās funkcijas. Ja jūs deaktivizējat PartyMode, tad visas izmaiņas tiek noraidītas.

Ja funkcija ir aktīva, tad ierīce darbojas ar lielāku jaudu. Tādējādi troksnis ierīces darbības laikā var būt pārejoši skaļāks, un palielinās enerģijas patēriņš.

PartyMode aktivizēšana



Fig. 31

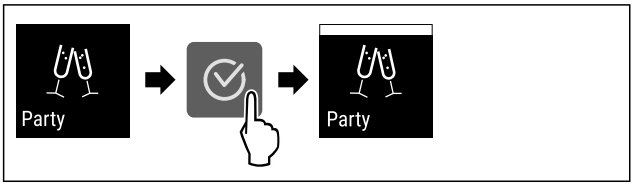

Fig. 32

▶ Veiciet darbības soļus, kā parādīts attēlā.
▷ PartyMode un piederīgās funkcijas ir aktivizētas.
▷ Pašreizējā temperatūra mirgo, līdz ir sasniegta mērķa temperatūra.

PartyMode deaktivizēšana

PartyMode pēc 24 stundām tiek automātiski deaktivizēta. Taču jūs varat arī jebkurā laikā manuāli deaktivizēt PartyMode:

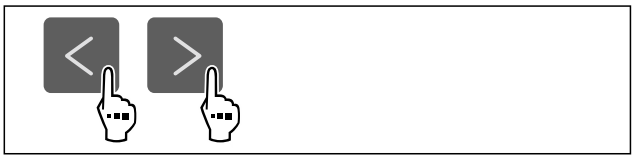

Fig. 33

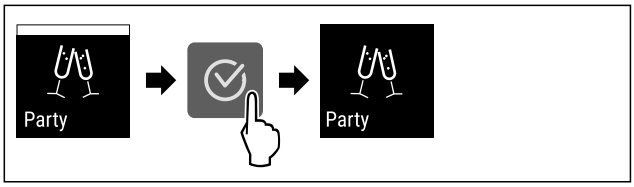

Fig. 34

▶ Veiciet darbības soļus, kā parādīts attēlā.
▷ PartyMode ir deaktivizēta.
▷ Ierīce dzesē produktus līdz iepriekš iestatītajai temperatūrai: Pašreizējā temperatūra mirgo, līdz ir sasniegta mērķa temperatūra.

HolidayMode

Ar šo funkciju jūs aktivizējat vai deaktivizējat HolidayMode. Aktivizējot HolidayMode, ledusskapja nodalījums tiek iestatīts uz 15 °C. Tādējādi ilgākas prombūtnes laikā jūs ietaupāt enerģiju un nepieļaujat sliktus aromātus un pelējuma veidošanos.

Ierīces stāvoklis ar aktīvu HolidayMode
Ledusskapja nodalījums atdziest līdz 15 °C.
BioFresh atdziest līdz 15 °C.
Saldētavas nodalījumā saglabājas iestatītā temperatūra.
PartyMode ir deaktivizēta.
SuperCool ir deaktivizēta.

HolidayMode aktivizēšana

▶ Pilnīgi iztukšojiet ledusskapja nodalījumu.
▶ Pilnīgi iztukšojiet BioFresh.



Fig. 35

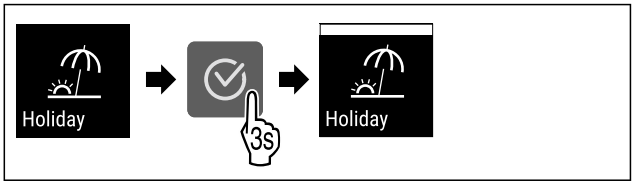

Fig. 36

▶ Veiciet darbības soļus, kā parādīts attēlā.
▷ HolidayMode ir aktivizēta.
▷ Temperatūras indikators rāda simbolu HolidayMode.

HolidayMode deaktivizēšana

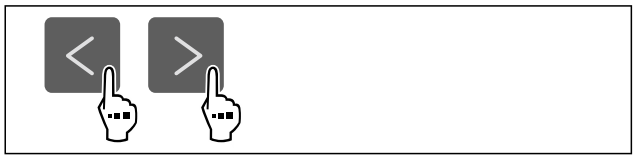

Fig. 37

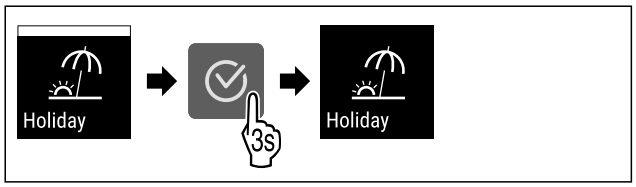

Fig. 38

▶ Veiciet darbības soļus, kā parādīts attēlā.
▷ HolidayMode ir deaktivizēta.
▷ Ierīce dzesē produktus līdz iepriekš iestatītajai temperatūrai.

SabbathMode

Ar šo funkciju jūs aktivizējat vai deaktivizējat SabbathMode. Ja jūs aktivizējat šo funkciju, dažas elektroniskās funkcijas tiek izslēgtas. Tādējādi šī ierīce izpilda ebreju brīvdienu reliģiskās prasības, piem., sabats un atbilst “STAR-K Kosher” sertifikācijai.

Ierīces stāvoklis ar aktīvu SabbathMode
Statusa indikators nepārtraukti parāda SabbathMode.
Visas funkcijas displejā, izņemot **funkciju SabbathMode deaktivizēšana** ir bloķētas.
Aktīvās funkcijas paliek aktīvas.
Displejs paliek spilgts, kad aizverat durvis.
Iekšējais apgaismojums ir deaktivizēts.
Neizpilda atgādinājumus. Aptur iestatīto laika intervālu.
Neparāda atgādinājumus un brīdinājumus.
Nav durvju trauksmes signāla.
Nav temperatūras trauksmes signāla.
Atkausēšanas cikls darbojas tikai norādītajā laikā, neņemot vērā ierīces lietošanu.
Pēc strāvas padeves pārtraukuma ierīce atgriežas atpakaļ SabbathMode.

Ierīces stāvoklis

Norāde
Šī ierīce saņēmusi institūta “Institute for Science and Halacha” sertifikāciju. (www.machonhalacha.co.il)

Ierīču sarakstu, kurām ir piešķirts “STAR-K” sertifikāts, atradīsiet tīmekļa vietnē www.star-k.org/appliances.

SabbathMode aktivizēšana

BRĪDINĀJUMS
Saindēšanās risks, ko rada sabojājušies pārtikas produkti! Ja jūs esat aktivizējis SabbathMode, un rodas strāvas padeves pārtraukums, statusa indikatorā neparādās ziņojums par strāvas padeves pārtraukumu. Ja strāvas padeves pārtraukums ir beidzies, ierīce turpina darboties SabbathMode. Strāvas padeves pārtraukuma dēļ pārtikas produkti var sabojāties, un to ēšana var radīt saindēšanos ar pārtikas produktiem.
Pēc strāvas padeves pārtraukuma:
▶ Neēdiet pārtikas produktus, kas bija sasaldēti un ir atkausējušies.



Fig. 39

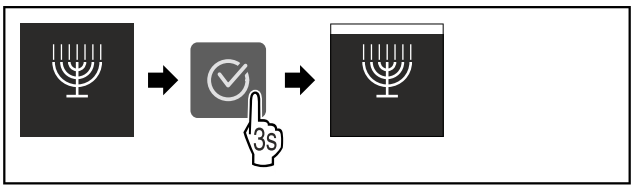

Fig. 40

▶ Veiciet darbības soļus, kā parādīts attēlā.
▷ SabbathMode ir aktivizēta.
▷ Statusa indikators nepārtraukti parāda SabbathMode.

SabbathMode deaktivizēšana

SabbathMode pēc 80 stundām tiek automātiski deaktivizēta. Taču jūs varat arī jebkurā laikā manuāli deaktivizēt SabbathMode:

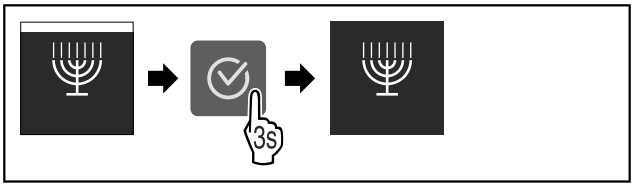

Fig. 41

▶ Veiciet darbības soļus, kā parādīts attēlā.
▷ SabbathMode ir deaktivizēta.

E-Saver

Ar šo funkciju aktivizējat vai deaktivizējat enerģijas taupības režīmu. Ja aktivizējat enerģijas taupības režīmu, tad samazinās enerģijas patēriņš un tiek paaugstināta ierīcē esošā temperatūra. Pārtikas produkti saglabā svaigumu, taču saīsinās to derīguma termiņš.

Temperatūras zona	Ieteicamais iestatījums (skat. Temperatūras iestatīšana ledusskapja nodalījumā)	Temperatūra ar aktīvu E-Saver
5 °C Ledusskapja nodalījums	4 °C	7 °C

Temperatūras zona	Ieteicamais iestatījums (skat. Temperatūras iestatīšana ledusskapja nodalījumā)	Temperatūra ar aktīvu E-Saver
-18 Saldētavas nodalījums	-18 °C	-16 °C

Temperatūra

E-Saver aktivizēšana



Fig. 42

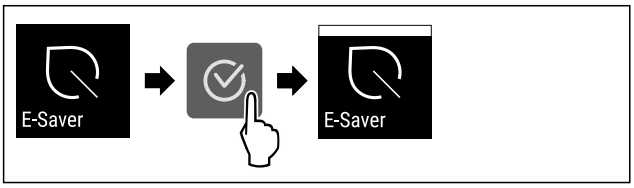

Fig. 43

▶ Izpildiet darbības, kā tās parādītas attēlā.
▷ Enerģijas taupības režīms ir aktivizēts.

E-Saver deaktivizēšana



Fig. 44

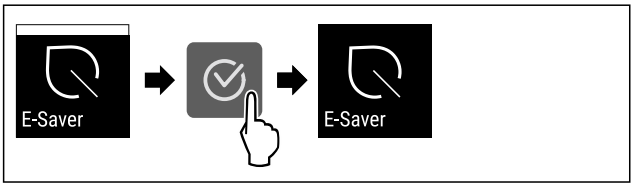

Fig. 45

▶ Izpildiet darbības, kā tās parādītas attēlā.
▷ Enerģijas taupības režīms ir deaktivizēts.

CleaningMode

Ar šo funkciju jūs aktivizējat vai deaktivizējat CleaningMode. CleaningMode nodrošina ierīces ērtu tīrīšanu.

Šis iestatījums attiecas uz ledusskapja nodalījumu.

Lietojums:

- Notīriet ledusskapja nodalījumu. (skat. 10.7 Ierīces tīrīšana)

Ierīces stāvoklis ar aktīvu CleaningMode
Statusa indikators nepārtraukti parāda CleaningMode.
Ledusskapja nodalījums ir izslēgts.
Iekšējais apgaismojums ir aktivizēts.
Neparāda atgādinājumus un brīdinājumus. Neatskan neviens skaņas signāls.

Ierīces stāvoklis

CleaningMode aktivizēšana



Fig. 46

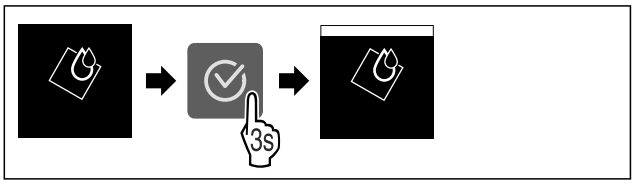

Fig. 47

▶ Veiciet darbības soļus, kā parādīts attēlā.
▷ CleaningMode ir aktivizēta.
▷ Statusa indikators nepārtraukti parāda CleaningMode.

CleaningMode deaktivizēšana

CleaningMode pēc 60 minūtēm tiek automātiski deaktivizēta. Taču jūs varat arī jebkurā laikā manuāli deaktivizēt CleaningMode:

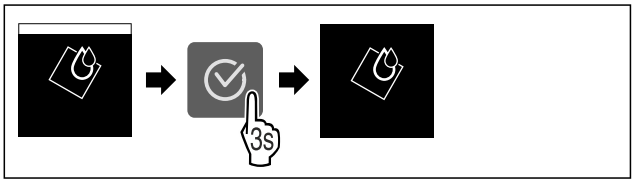

Fig. 48

▶ Veiciet darbības soļus, kā parādīts attēlā.
▷ CleaningMode ir deaktivizēta.
▷ Ierīce dzesē produktus līdz iepriekš iestatītajai temperatūrai.

Ievades bloķēšanas mehānisms

Ar šo funkciju jūs aktivizējat vai deaktivizējat ievades bloķēšanas mehānismu. Ievades bloķēšanas mehānisms novērš situāciju, kad ierīci nejauši vadīs, piem., bērni.

Lietojums:

- Funkciju nejaušas izmaiņas nepieļaušana.
- Ierīces nejaušas izslēgšanas nepieļaušana.
- Nejaušas temperatūras iestatīšanas nepieļaušana.

Ievades bloķēšanas mehānisma aktivizēšana

Kad jūs aktivizējat ievades bloķēšanas mehānismu, tad jūs joprojām varat pārvietoties izvēlnēs, taču jūs nevarat izvēlēties vai izmainīt citas funkcijas.



Fig. 49

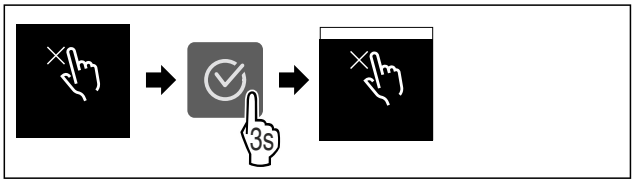

Fig. 50

▶ Veiciet darbības soļus, kā parādīts attēlā.
▷ Ievades bloķēšanas mehānisms ir aktivizēts.

Ievades bloķēšanas mehānisma deaktivizēšana



Fig. 51

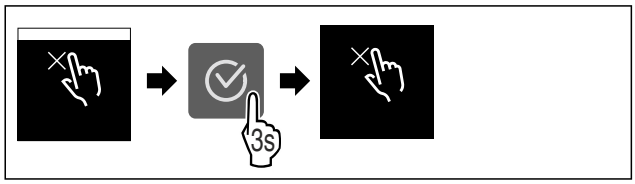

Fig. 52

▶ Veiciet darbības soļus, kā parādīts attēlā.
▷ Ievades bloķēšanas mehānisms ir deaktivizēts.

Atgādinājums

Ar šo funkciju jūs aktivizējat vai deaktivizējat atgādinājumus. Funkcija piegādes brīdī ir aktivizēta.

Ja funkcija ir aktivizēta, tad parādās šādi atgādinājumi:

- FreshAir aktīvās ogles filtra nomaiņa (skat. FreshAir aktīvās ogles filtra nomaiņa)

Atgādinājuma aktivizēšana



Fig. 53

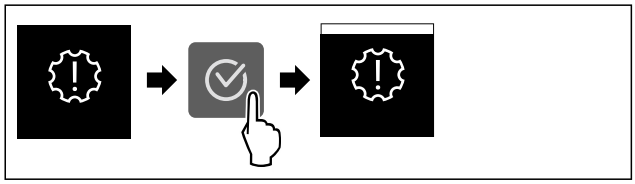

Fig. 54

▶ Veiciet darbības soļus, kā parādīts attēlā.
▷ Atgādinājums ir aktivizēts.

Atgādinājuma deaktivizēšana



Fig. 55

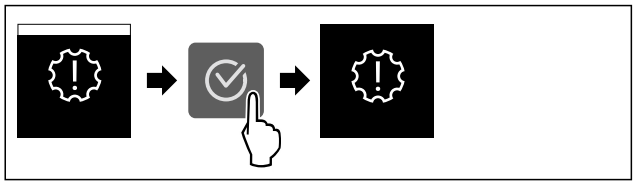

Fig. 56

▶ Veiciet darbības soļus, kā parādīts attēlā.
▷ Atgādinājums ir deaktivizēts.

Temperatūras mērvienība

Ar šo funkciju jūs iestatāt temperatūras mērvienību. Jūs varat iestatīt Celsija grādu vai Fārenheita grādu kā temperatūras mērvienību.

Temperatūras vienības iestatīšana



Fig. 57

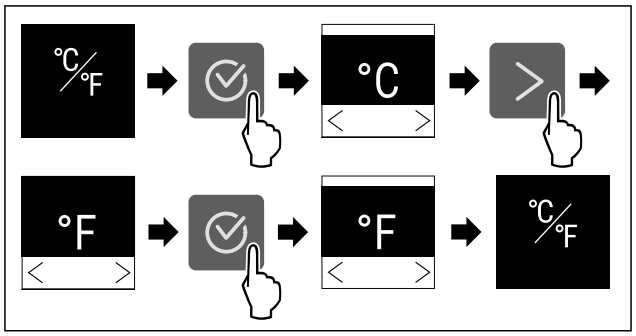

Fig. 58 Ilustratīvs attēlojums: Pārslēgšanās no Celsija grāda uz Fārenheita grādu.

▶ Veiciet darbības soļus, kā parādīts attēlā.
▷ Temperatūras mērvienība ir iestatīta.

Displeja spilgtums

Ar šo funkciju jūs pakāpeniski iestatāt displeja spilgtumu.

Jūs varat iestatīt šādas spilgtuma pakāpes:

- 40 %
- 60 %
- 80 %
- 100 % (noklusējums)

Spilgtuma iestatīšana



Fig. 59

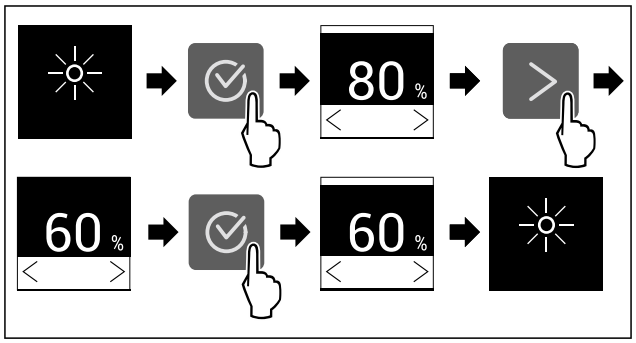

Fig. 60 Ilustratīvs attēlojums: Pārslēgšanās no 80 % uz 60 %.

▶ Veiciet darbības soļus, kā parādīts attēlā.
▷ Spilgtums ir iestatīts.

WLAN

Ar šo funkciju jūs savienojat šo ierīci ar WLAN tīklu. Tad jūs varat to vadīt, izmantojot SmartDevice lietotni mobilajā gala iekārtā. Ar šo funkciju jūs varat arī atkal atvienot vai atiestatīt WLAN savienojumu.

Lai šo ierīci varētu savienot ar WLAN tīklu, jums ir nepieciešama SmartDeviceBox.*

Papildu informācija par SmartDevice: (skat. 2.3 SmartDevice)

Norāde
Šādās valstīs SmartDevice funkcija nav pieejama: Krievija, Baltkrievija, Kazahstāna.

Jūs nevarat izmantot SmartDeviceBox.*

WLAN savienojuma pirmreizējā izveidošana

Pārliecinieties, vai ir izpildīti šādi priekšnoteikumi:

- ❑ SmartDeviceBox ir nopirkta un izmantota. (skat. 2.3 SmartDevice) *
- ❑ SmartDevice lietotne ir uzinstalēta (skatiet apps.home.liebherr.com).
- ❑ Reģistrācija lietotnē SmartDevice ir pabeigta.



Fig. 61

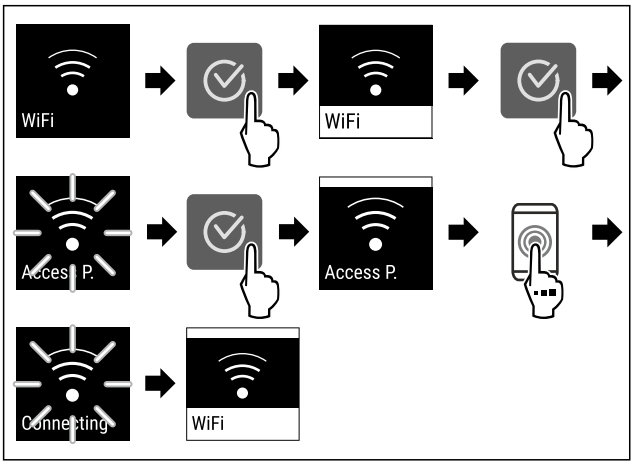

Fig. 62

▶ Veiciet darbības soļus, kā parādīts attēlā.
▷ Savienojums ir izveidots.

WLAN savienojuma atvienošana



Fig. 63

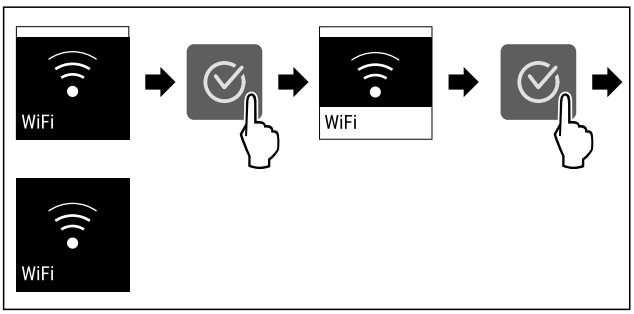

Fig. 64

▶ Veiciet darbības soļus, kā parādīts attēlā.
▷ Savienojums ir atvienots.

WLAN savienojuma atiestate



Fig. 65

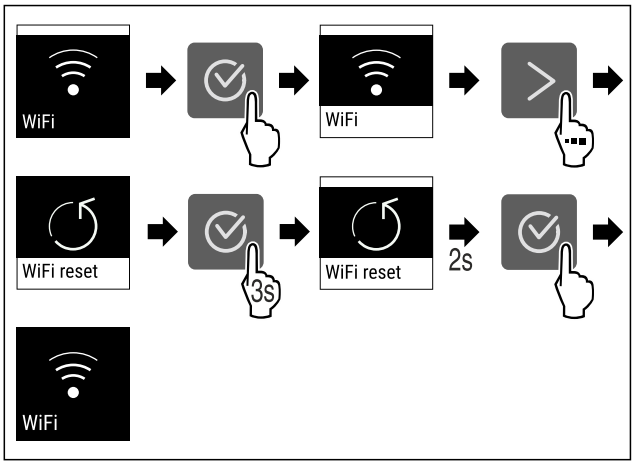

Fig. 66

▶ Veiciet darbības soļus, kā parādīts attēlā.
▷ WLAN savienojums un pārējie WLAN iestatījumi ir atiestatīti uz rūpnīcas iestatījumiem.

Informācijas par WLAN savienojumu parādīšana



Fig. 67

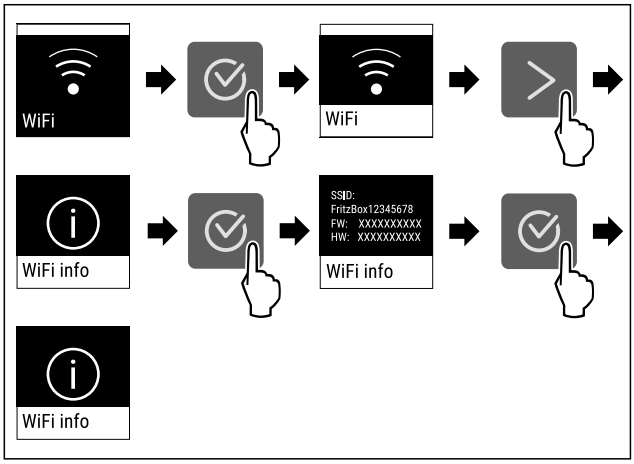

Fig. 68

▶ Veiciet darbības soļus, kā parādīts attēlā.

Ierīces informācija

Ar šo funkciju tiek parādīts ierīces modeļa nosaukums, indekss, sērijas numurs un apkopes numurs. Jums nepieciešama šī informācija, sazinoties ar klientu apkalpošanas dienestu. (skat. 11.4 Klientu serviss)

Ar šo funkciju varat atvērt arī paplašināto izvēlni. (skat. 4 Touch displeja darbības princips)

Ierīces informācijas parādīšana



Fig. 69



Fig. 70

▶ Izpildiet darbības, kā tās parādītas attēlā.
▷ Ekrānā redzama ierīces informācija.

Programmatūra

Ar šo funkciju tiek parādīta jūsu ierīces programmatūras versija.

Programmatūras versijas attēlošana



Fig. 71



Fig. 72

▶ Izpildiet darbības, kā tās parādītas attēlā.
▷ Ekrānā redzama programmatūras versija.

Atkausēšanas cikla palaišana

Ar šo funkciju jūs manuāli palaižat automātisko atkausēšanas ciklu, ja atkausēšanas cikls kļūdas atklāšanas gadījumā nepalaižas automātiski.

Atkausēšanas cikla palaišana



Fig. 73

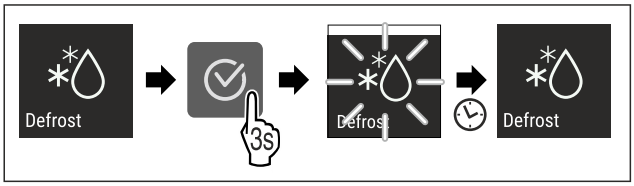

Fig. 74

▶ Izpildiet darbības, kā tās parādītas attēlā.
▷ Atkausēšanas cikls ir palaists: simbols mirgo līdz brīdim, līdz atkausēšanas cikls ir automātiski pabeigts.
▷ Kad atkausēšanas cikls ir pabeigts: ierīce turpina darboties normālā darba režīmā.

Atkausēšanas cikla atcelšana

Atkausēšanas cikls tiek automātiski pabeigts. Taču jūs varat atkausēšanas ciklu atcelt arī jebkurā brīdī atkausēšanas procesa laikā:

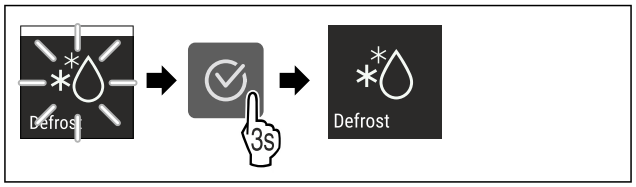

Fig. 75

▶ Izpildiet darbības, kā tās parādītas attēlā.
▷ Atkausēšanas cikls ir atcelts.
▷ Ierīce turpina darboties normālā darba režīmā.

Durvju trauksmes signāls

Ar šo funkciju aktivizējat vai deaktivizējat durvju trauksmes signālu. Durvju trauksmes signāls atskan, kad durvis ir atvērtas pārāk ilgi. Durvju trauksmes signāls piegādes brīdī ir aktivizēts. Jūs varat iestatīt, cik ilgi durvis var būt atvērtas, līdz atskan durvju trauksmes signāls.

Varat iestatīt šādus ilgumus:

- 1 minūte
- 2 minūtes
- 3 minūtes
- Izslēgts

Durvju trauksmes signāla iestatīšana



Fig. 76

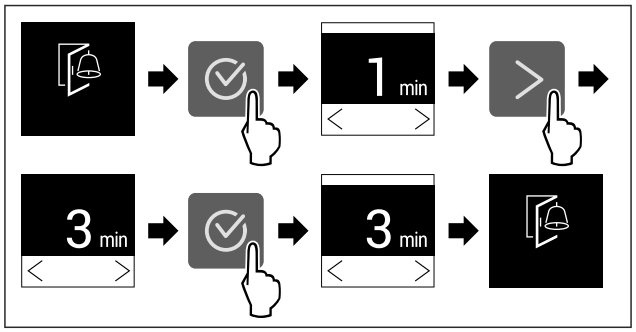

Fig. 77 Ilustratīvs attēls: durvju trauksmes signāla mainīšana no 1 minūtes uz 3 minūtēm.

▶ Izpildiet darbības, kā tās parādītas attēlā.
▷ Durvju trauksmes signāls ir iestatīts.

Durvju trauksmes signāla deaktivizēšana



Fig. 79

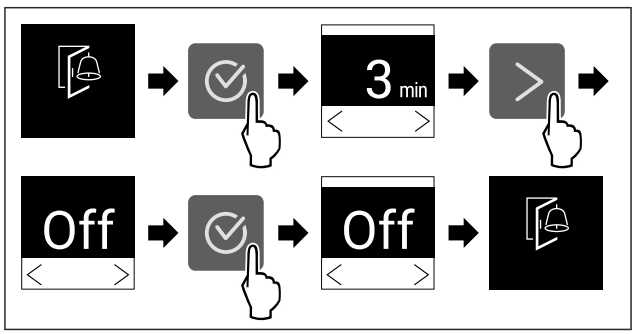

Fig. 80

▶ Izpildiet darbības, kā tās parādītas attēlā.
▷ Durvju trauksmes signāls ir deaktivizēts.

Demonstrācijas režīms

Demonstrācijas režīms ir īpaša funkcija tirdzniecības uzņēmumiem, kas vēlas demonstrēt ierīces funkcijas. Ja jūs aktivizējat demonstrācijas režīmu, tad visas ar dzesēšanas tehnoloģiju saistītās funkcijas ir deaktivizētas.

Ja jūs ieslēdzat šo ierīci un statusa rādījumā parādās "Demo", tad demonstrācijas režīms jau ir aktivizēts.

Ja jūs aktivizējat un pēc tam uzreiz deaktivizējat demonstrācijas režīmu, tad ierīce tiek atiestatīta uz rūpnīcas iestatījumiem. (skat. Atiestate uz rūpnīcas iestatījumiem)

Demonstrācijas režīma aktivizēšana



Fig. 81

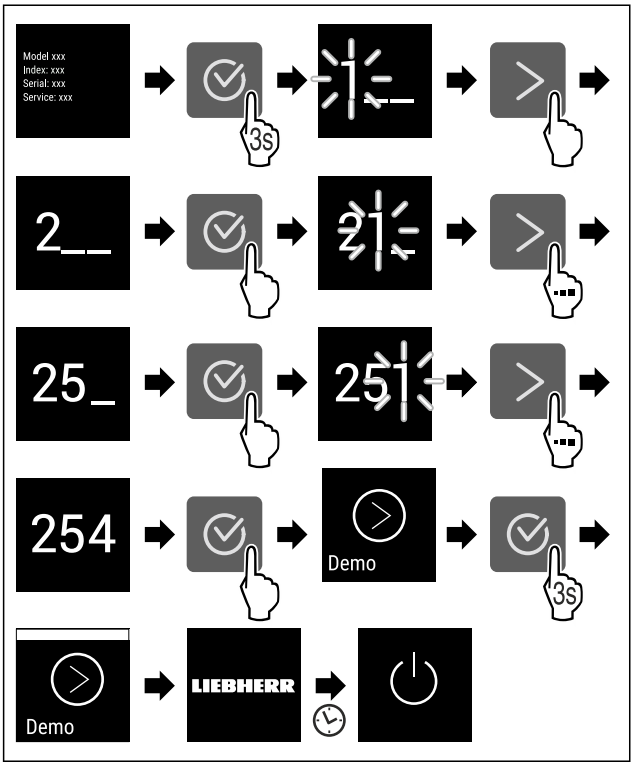

Fig. 82

▶ Veiciet darbības soļus, kā parādīts attēlā.
▷ Demonstrācijas režīms ir aktivizēts.
▷ Ierīce ir izslēgta.
▶ Ieslēdziet ierīci. (skat. 5.1 Ierīces ieslēgšana (pirmreizējā ekspluatācija))
▷ Statusa rādījumā parādās "DEMO".

Demonstrācijas režīma deaktivizēšana



Fig. 83

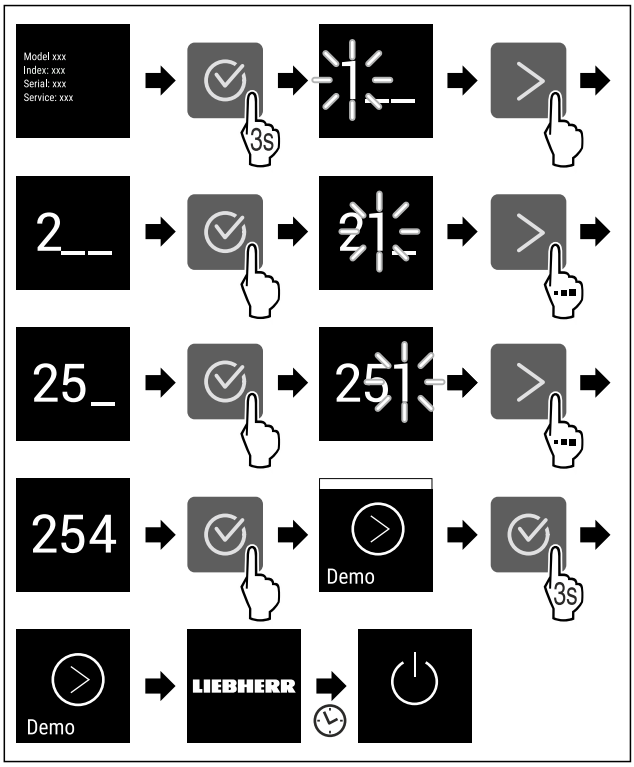

Fig. 84

▶ Veiciet darbības soļus, kā parādīts attēlā.
▷ Demonstrācijas režīms ir deaktivizēts.
▷ Ierīce ir izslēgta.
▶ Ieslēdziet ierīci. (skat. 5.1 Ierīces ieslēgšana (pirmreizējā ekspluatācija))
▷ Ierīce ir atiestatīta uz rūpnīcas iestatījumiem.

Atiestate uz rūpnīcas iestatījumiem

Ar šo funkciju jūs atiestatāt visus iestatījumus uz rūpnīcas iestatījumiem. Visi iestatījumi, kurus jūs līdz šim veicāt, tiek atiestatīti uz to sākotnējo iestatījumu.

Atiestates izpilde



Fig. 85

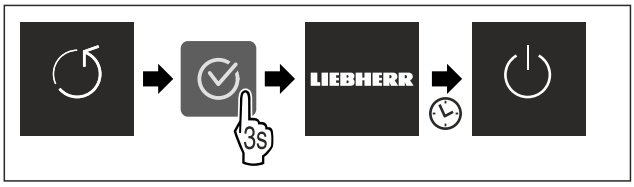

Fig. 86

▶ Izpildiet darbības, kā tās parādītas attēlā.
▷ Ierīce ir atiestatīta.
▷ Ierīce ir izslēgta.
▶ Pārstartēt ierīci. (skat. 5.1 Ierīces ieslēgšana (pirmreizējā ekspluatācija))

8.3 Ziņojumi

Ir divas ziņojumu kategorijas:

Kategorija	Nozīme
Brīdinā-jums	Brīdinājumi parādās durvju trauksmes signāla vai darbības traucējumu gadījumā. Jūs varat paši aizvērt vienkāršos brīdinājumus. Nopietnu darbības traucējumu gadījumā jums jāsazinās ar klientu apkalpošanas dienestu. (skat. 11.4 Klientu serviss)
Atgādinā-jums	Atgādinājumi atgādina par vispārējiem procesiem. Jūs varat veikt šos procesus un līdz ar to aizvērt ziņojumu.

8.3.1 Brīdinājumu pārskats

Ierīces īpašības brīdinājumu gadījumā:
- Displejā parādās brīdinājums.
- Trauksmes skaņas signāls atskan ar pieaugošu skaļuma līmeni.
- Dažiem brīdinājumiem notiek iekšējā apgaismojuma pulsācija.

Ziņojums	Cēlonis	Ziņojuma aizvēršana
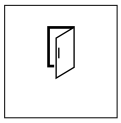 **Durvju trauksmes signāls**	Ziņojums parādās, ja durvis ir pārāk ilgi atvērtas.	Veiciet darbības soļus. (skat. Durvju trauksmes signāls)
 **Strāvas padeves pārtraukuma trauksmes signāls**	Ziņojums parādās, ja saldētavas temperatūra ir palielinājusies strāvas padeves pārtraukuma dēļ.	Veiciet darbības soļus. (skat. Strāvas padeves pārtraukuma trauksmes signāls)
 **Temperatūras trauksmes signāls**	Ziņojums parādās, ja saldētavas temperatūra neatbilst iestatītajai temperatūrai.	Veiciet darbības soļus. (skat. Temperatūras trauksmes signāls)
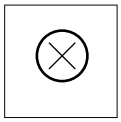 **Kļūda**	Ziņojums parādās, ja pastāv ierīces kļūda. Ierīces detaļa uzrāda kļūdu.	Veiciet darbības soļus. (skat. Kļūda)
* **WLAN kļūda***	Ziņojums parādās, ja ierīce nav spējusi savienoties ar WLAN. (skat. WLAN savienojuma pirmreizējā izveidošana) Ziņojums parādās tikai sākotnējās iestatīšanas brīdī.*	Veiciet darbības soļus. (skat. WLAN kļūda*) *

8.3.2 Brīdinājumu aizvēršana

Durvju trauksmes signāls

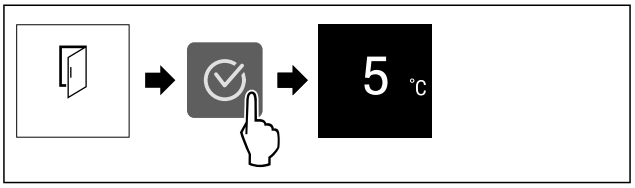

Fig. 87 Ilustratīvs attēlojums

▶ Veiciet darbības soļus, kā parādīts attēlā.

-vai-

▶ Aizveriet durvis.

▷ Displejs pāriet uz statusa rādījumu.
▷ Ierīce dzesējas spēcīgāk, kā rezultātā displejā parādītā temperatūra var būt augstāka par faktisko temperatūru ierīcē.
▷ Ierīces trokšņi var būt skaļāki.

Jūs varat iestatīt, cik ilgi durvis drīkst būt atvērtas, līdz atskan durvju trauksmes signāls. (skat. Durvju trauksmes signāla iestatīšana)

Strāvas padeves pārtraukuma trauksmes signāls

Ja strāvas padeves pārtraukums ir beidzies, tad ierīce automātiski atdziest līdz iepriekš iestatītai mērķa temperatūrai, pat ja jūs neesat apstiprinājis ziņojumu. Taču, lai ziņojums pazustu no displeja, jums tas jāapstiprina.

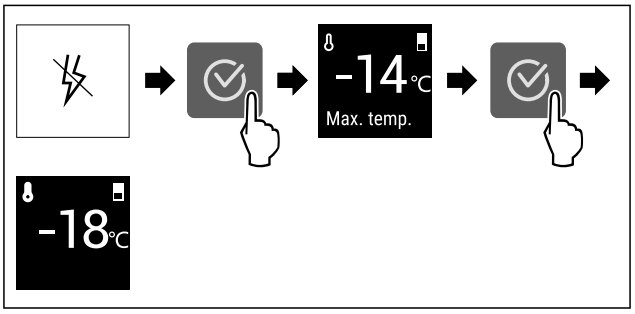

Fig. 88 Ilustratīvs attēlojums

▶ Nospiediet apstiprināšanas simbolu.
▷ Parāda augstāko saldētavas temperatūru.
▷ Ja saldētavas temperatūra bija zemāka par -9 °C: Pārtikas produktus joprojām var lietot uzturā.
Ja saldētavas temperatūra ir pakāpusies virs -9 °C:
▶ Pārbaudiet pārtikas produktus.
▶ Nospiediet apstiprināšanas simbolu.
▷ Displejs pāriet uz statusa rādījumu: Parāda pašreizējo temperatūru un mērķa temperatūru.

Temperatūras trauksmes signāls

Temperatūras starpību cēlonis var būt:
- Jūs esat ievietojis siltus, svaigus pārtikas produktus.
- Pārvietojot vai izņemot pārtikas produktus, ierīcē ir ieplūdis pārāk daudz siltā gaisa no telpas.
- Ilgāku laiku ir pārtraukta strāvas padeve.
- Ierīce ir bojāta.

▶ Novērsiet cēloni.
▷ Ierīce dzesē produktus līdz iepriekš iestatītajai mērķa temperatūrai.

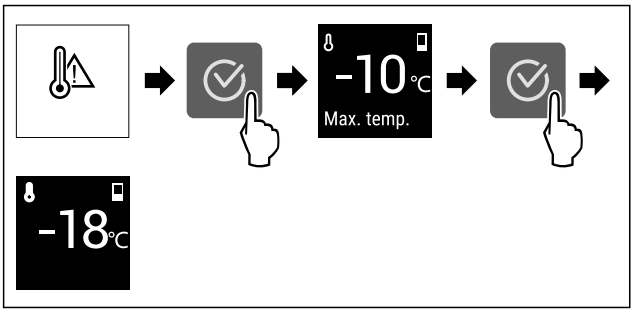

Fig. 89 Ilustratīvs attēlojums

▶ Nospiediet apstiprināšanas simbolu.
▷ Parāda augstāko saldētavas temperatūru.
▷ Ja saldētavas temperatūra bija zemāka par -9 °C:
Pārtikas produktus joprojām var lietot uzturā.
Ja saldētavas temperatūra ir pakāpusies virs -9 °C:
▶ Pārbaudiet pārtikas produktus.
▶ Nospiediet apstiprināšanas simbolu.
▷ Displejs pāriet uz statusa rādījumu: Parāda pašreizējo temperatūru un mērķa temperatūru.

Kļūda

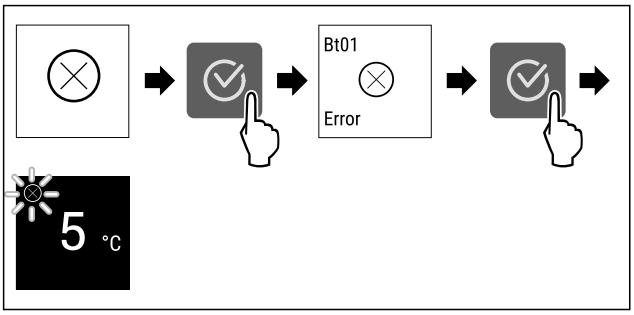

Fig. 90 Ilustratīvs attēlojums

▶ Nospiediet apstiprināšanas simbolu.
▷ Parāda kļūdas kodu.
▶ Pierakstiet kļūdas kodu.
▶ Nospiediet apstiprināšanas simbolu.
▷ Displejs pāriet uz statusa rādījumu.
▶ Vērsieties klientu servisā. (skat. 11.4 Klientu serviss)

WLAN kļūda*

▶ Pārbaudiet WLAN savienojumu.
▶ Savienojiet ierīci atkārtoti ar WLAN. (skat. WLAN)

8.3.3 Atgādinājumu pārskats

Ierīces īpašības atgādinājumu gadījumā:

- Displejā parādās atgādinājums.
- Atskan trauksmes skaņas signāls.
- Dažiem atgādinājumiem notiek iekšējā apgaismojuma pulsācija.

Varat deaktivizēt šādus atgādinājumus (skat. Atgādinājuma deaktivizēšana) :

- FreshAir aktīvās ogles filtra nomaiņa

Ziņojums	Cēlonis	Ziņojuma aizvēršana
FreshAir **FreshAir aktīvās ogles filtra nomaiņa**	Ziņojums parādās, kad jānomaina FreshAir aktīvās ogles filtrs.	Veiciet darbības soļus. (skat. FreshAir aktīvās ogles filtra nomaiņa)

8.3.4 Atgādinājumu aizvēršana

FreshAir aktīvās ogles filtra nomaiņa

Liebherr iesaka: Nomainiet FreshAir aktīvās ogles filtru ik pēc 6 mēnešiem.

Norāde

Jūs saņemsiet FreshAir aktīvās ogles filtru Liebherr-Hausgeräte internetveikalā tīmekļa vietnē home.liebherr.com/shop/de/deu/zubehor.html.

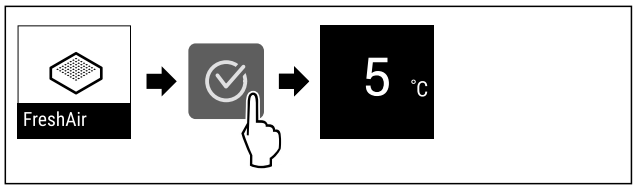

Fig. 91 Ilustratīvs attēlojums

▶ Nospiediet apstiprināšanas simbolu.
▶ Nomainiet aktīvās ogles filtru. (skat. 10.1 FreshAir aktīvās ogles filtrs)
▷ Aktīvās ogles filtrs nodrošina optimālu gaisa kvalitāti ledusskapī.
▷ Atgādinājums atkārtoti parādās pēc 6 mēnešiem.

Ja vairs nevēlaties saņemt atgādinājumu, tad jūs varat deaktivizēt atgādinājumu. (skat. Atgādinājuma deaktivizēšana)

9 Aprīkojums

9.1 Durvju plaukts

Durvju plaukti ir piemēroti dzērienu un pārtikas produktu glabāšanai. Jūs varat pārvietot durvju plauktus individuālai lietošanai un tīrīšanai. Taču Liebherr iesaka izmantot durvju plauktus durvīs no rūpnīcas piegādātajā pozīcijā.

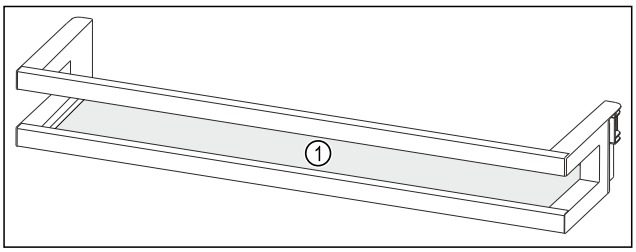

Fig. 92 Durvju plaukta ilustratīvs attēlojums
(1) Plaukts

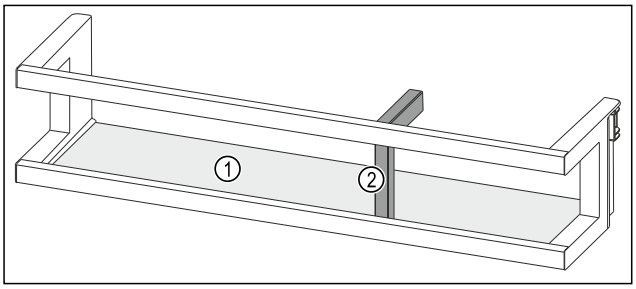

Fig. 93 Durvju plauka ar pudeļu turētāju ilustratīvs attēlojums
(1) Plaukts **(2)** Pudeļu turētājs

Turpmākā tabula rāda piemērus, ko jūs varat glabāt attiecīgajā durvju plauktā.

Durvju plaukts	Pārtikas produkti
Durvju plaukts (skat. Fig. 92)	Sviests, siers, konservi, tūbiņas

Durvju plaukts	Pārtikas produkti
Durvju plaukts ar pudeļu turētāju (skat. Fig. 93)	Pudeles Ar dažādiem pudeļu turētājiem jūs nostiprināt pudeles durvju plauktā.

9.1.1 Durvju plaukta izņemšana

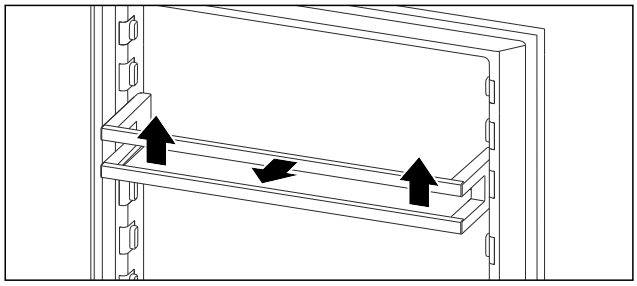

Fig. 94 Ilustratīvs attēlojums

▶ Pabīdiet durvju plauktu uz augšu.
▶ Pavelciet durvju plauktu uz priekšu.

9.1.2 Durvju plaukta ievietošana

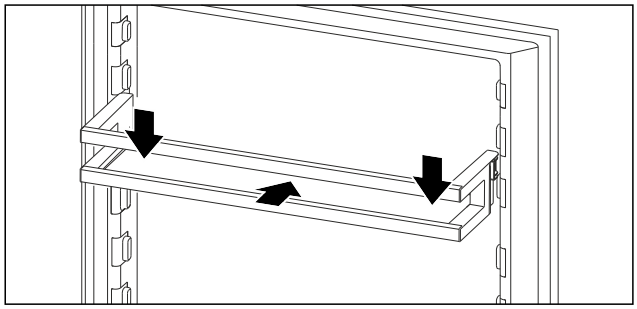

Fig. 95 Ilustratīvs attēlojums

▶ Iebīdiet durvju plauktu.
▶ Nospiediet durvju plauktu uz leju.

9.2 Plaukti

9.2.1 Plauktu pārlikšana / izņemšana

Plaukti ar drošības slēgiem ir aizsargāti pret nejaušu izvilkšanu.

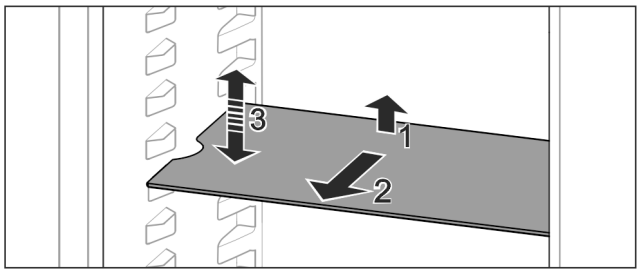

Fig. 96

▶ Paceliet plauktu un izvelciet uz priekšu.
▷ Sānu padziļinājums balsta pozīcijā.
▶ Pārlieciet plauktu: paceliet vai nolaidiet jebkurā augstumā un iebīdiet.

-vai-

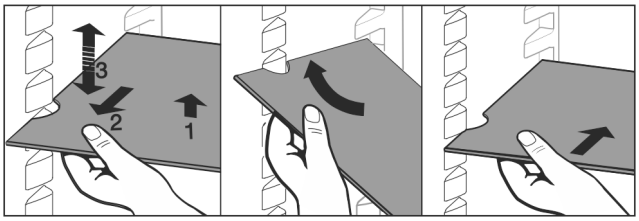

Fig. 97

▶ Izņemiet plauktu pilnīgi: izvelciet uz priekšu.

▶ Atvieglota izņemšana: Novietojiet plauktu slīpi.
▶ Ievietojiet plauktu atpakaļ: iebīdiet līdz galam.
▷ Drošības slēgi ir vērsti uz leju.
▷ Drošības slēgi atrodas aiz priekšējā plaukta.

9.3 Dalāmais plaukts

9.3.1 Dalāmā plaukta izmantošana

Plaukti ar drošības slēgiem ir aizsargāti pret nejaušu izvilkšanu.

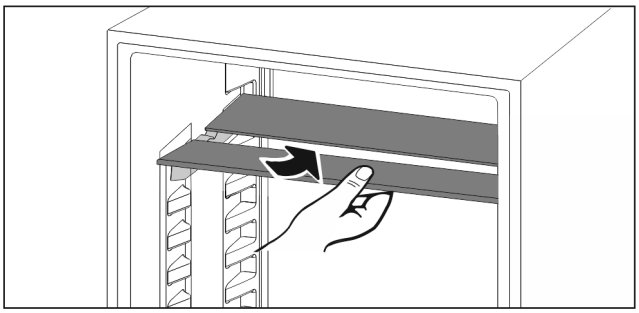

Fig. 98

▶ Pabīdiet apakšā dalāmo plauktu, kā parādīts attēlā.

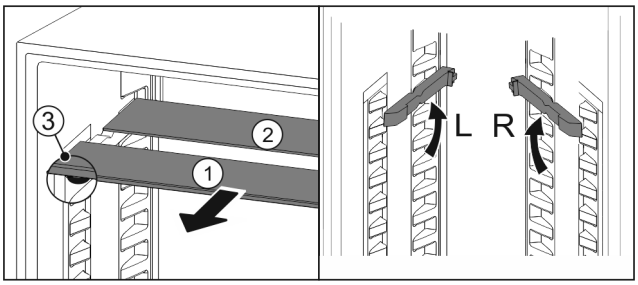

Fig. 99

Pārvietošana augstumā:

▶ Izvelciet stikla paneļus pa vienam uz priekšu *Fig. 99 (1)*.
▶ Izvelciet sliedes no fiksatora un nofiksējiet vajadzīgajā augstumā.
▶ Secīgi iebīdiet stikla paneļus.
▷ Lēzenie drošības slēgi priekšā, tieši aiz sliedes.
▷ Augstie drošības slēgi aizmugurē.

Abu plauktu izmantošana:

▶ Satveriet ar vienu roku apakšējo stikla paneli un pavelciet uz priekšu.
▷ Stikla panelis *Fig. 99 (1)* ar dekoratīvo uzliku atrodas priekšā.
▷ Apturi *Fig. 99 (3)* ir vērsti uz leju.

9.4 Vieta cepšanas paplātei

Virs atvilktnēm ir vieta cepšanas paplātei *()*.

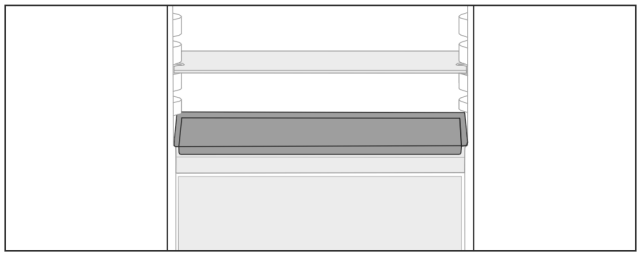

Fig. 100

Pārliecinieties, vai ir izpildīti šādi priekšnoteikumi:

- ❑ Ir ievēroti cepšanas paplātes maksimālie izmēri (skat. 11.1 Tehniskie rādītāji) .
- ❑ Cepšanas paplāte ir atdzesēta līdz istabas temperatūrai.
- ❑ Apakšējais durvju plaukts ir novietots vismaz par vienu pozīciju augstāk.

Kad durvis ir atvērtas par 90°:

▶ Iebīdiet cepšanas paplāti uz zemākajiem sānu balstiem.

-vai-

Ja cepšanas paplāte nevienmērīgi novietota:

▶ Izmantojiet sliedes no papildaprīkojuma komplekta.

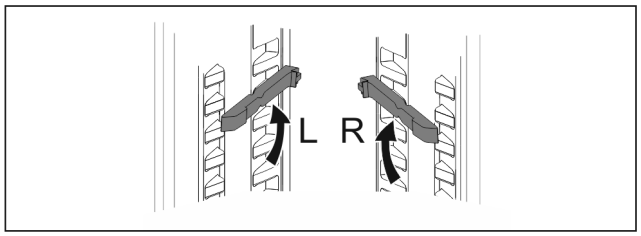

Fig. 101

▶ Nofiksējiet sliedes uz apakšējiem balstiem.

Kad durvis ir atvērtas par 90°:

▶ Iebīdiet cepšanas paplāti uz sliedēm.

9.5 Maināma pudeļu novietne

Ledusskapja nodalījuma apakšā varat izmantot vai nu stikla plauktu, vai arī maināmu pudeļu novietni. Stikla plaukts piegādes brīdī ir ievietots.

Stikla plaukts nosedz pusi maināmās pudeļu novietnes un ir pārbīdāms.

Ledusskapja nodalījuma apakšā varat izmantot vai nu vienu stikla plauktu, vai nu abus stikla plauktus, vai arī maināmu pudeļu novietni. Abi stikla plaukti piegādes brīdī ir ievietoti.

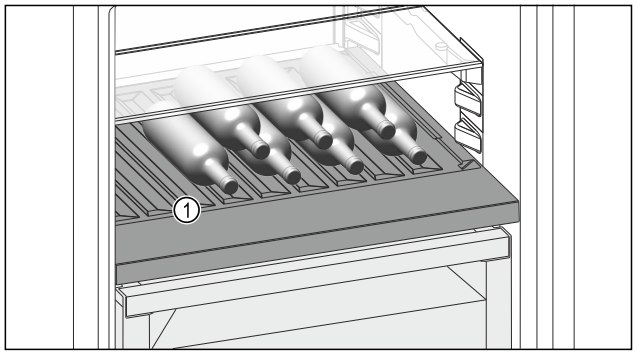

Fig. 102 Ilustratīvs attēlojums

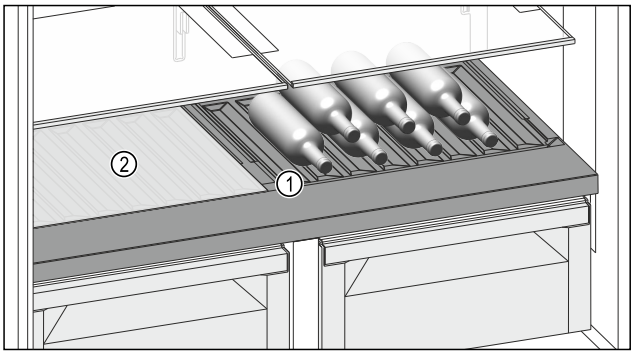

Fig. 102 Ilustratīvs attēlojums

(1) Maināma pudeļu novietne

(2) Stikla plaukts

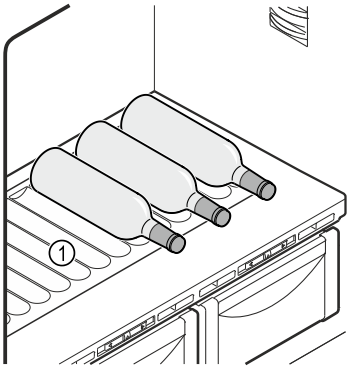

Fig. 103 Ilustratīvs attēlojums

(1) Maināma pudeļu novietne

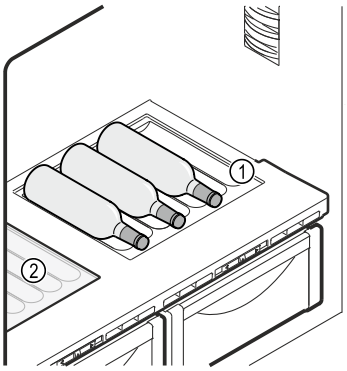

Fig. 104 Ilustratīvs attēlojums

(1) Maināma pudeļu novietne

(2) Stikla plaukts

9.5.1 Maināmas pudeļu novietnes un stikla plaukta izmantošana

▶ Pārbīdiet stikla plauktu *(1)* pa kreisi, pa vidu vai pa labi.

▶ Ievietojiet pudeles ar dibeniem uz aizmuguri pret aizmugurējo sienu.

Norāde

Ja pudeles izvirzās uz priekšu pāri maināmai pudeļu novietnei:

▶ Novietojiet augstāk durvju apakšējo plauktu.

9.5.2 Maināmas pudeļu novietnes izmantošana

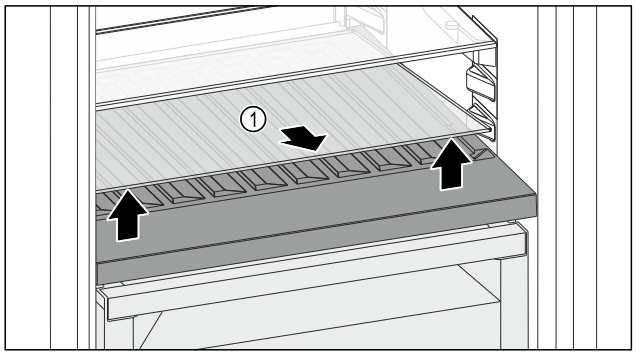

Fig. 105

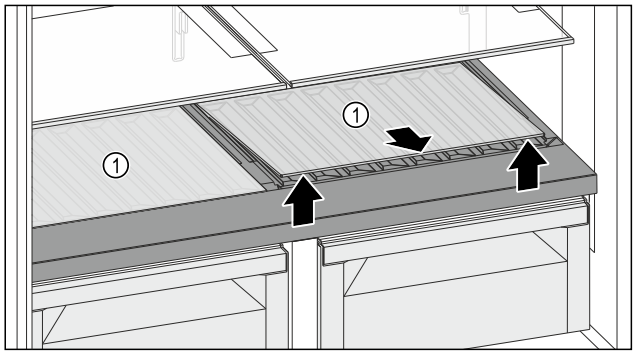

Fig. 105

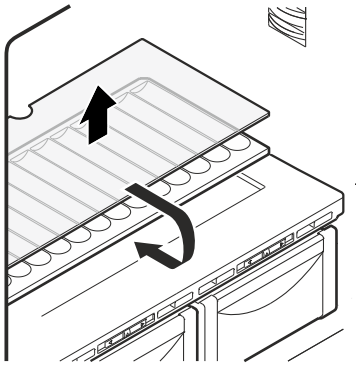

Fig. 106

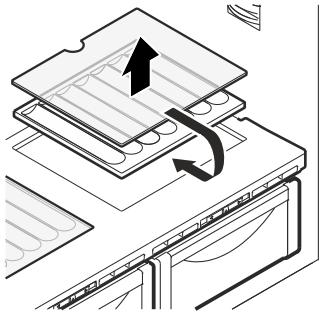

Fig. 107

- ▶ Paceliet stikla plaukta *Fig. 105 (1)* priekšpusi aiz padziļinājuma un izņemiet ārā.
- ▶ Droši uzglabājiet stikla plauktu *Fig. 105 (1)* ārpus ierīces.
- ▶ Paceliet viena stikla plaukta vai abu stikla plauktu *Fig. 105 (1)* priekšpusi aiz padziļinājuma un izņemiet ārā.
- ▶ Droši uzglabājiet stikla plauktu(s) *Fig. 105 (1)* ārpus ierīces.
- ▶ Izņemiet maināmo pudeļu novietni.
- ▶ Ievietojiet stikla plauktu *Fig. 104 (2)* zem maināmās pudeļu novietnes.
- ▶ Ievietojiet maināmo pudeļu novietni.

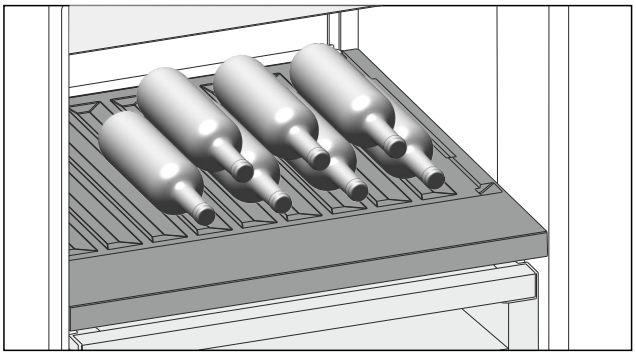

Fig. 108 Ilustratīvs attēlojums

- ▶ Ievietojiet pudeles ar dibeniem uz aizmuguri pret aizmugurējo sienu. (skat. Fig. 108)

Norāde
Ja pudeles izvirzās uz priekšu pāri maināmai pudeļu novietnei:

- ▶ Novietojiet augstāk durvju apakšējo plauktu.

9.5.3 Stikla plaukta izmantošana

9.5.3 Stikla plauktu izmantošana

Pārliecinieties, vai ir izpildīti šādi priekšnoteikumi:

- ❑ Pudeles ir izņemtas.
- ❑ Maināma pudeļu novietne ir notīrīta.
  (skat. 10.4 Maināmas pudeļu novietnes izņemšana / ievietošana)
  (skat. 10.7.4 Aprīkojuma tīrīšana)

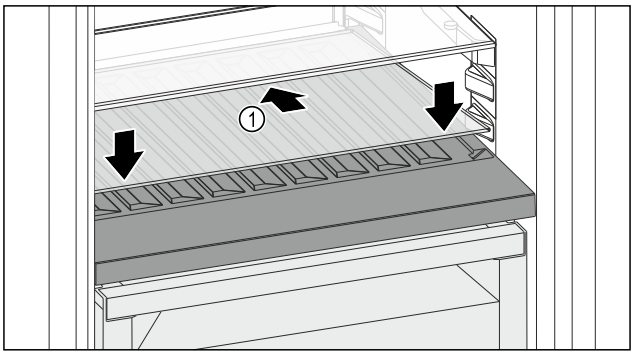

Fig. 109

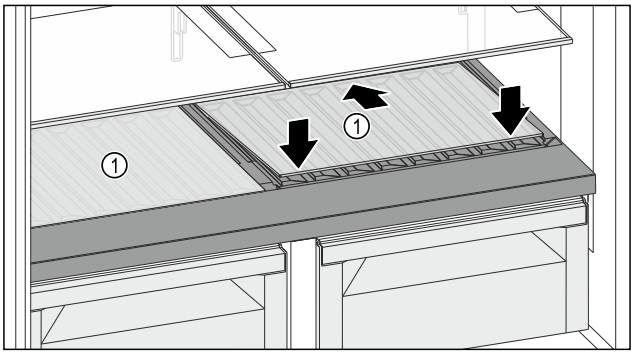

Fig. 109

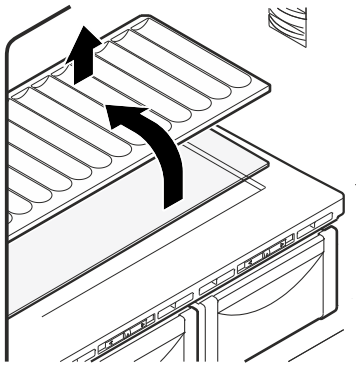

Fig. 110

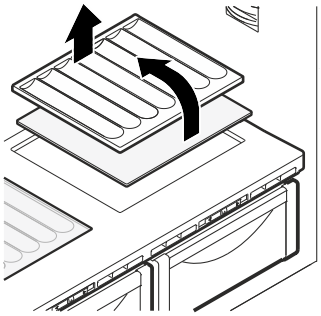

Fig. 111

▶ Pielieciet stikla plauktu *Fig. 109 (1)* slīpi un noliektu uz aizmuguri lejā.
▶ Nolaidiet stikla plaukta *Fig. 109 (1)* priekšpusi.
▶ Ievietojiet otru stikla plauktu tādā pat veidā.

9.6 Atvilktnes

Jūs varat izņemt atvilktnes tīrīšanai.

Jūs varat izņemt atvilktnes, lai lietotu VarioSpace.

Atvilktņu izņemšana un ievietošana atšķiras atkarībā no izvelkamās sistēmas. Šai ierīcei var būt dažādas izvelkamās sistēmas.

Norāde
Enerģijas patēriņš paaugstinās un dzesēšanas jauda pazeminās, ja ir nepietiekama pieplūdes ventilācija.
▶ Atstājiet apakšējo atvilktni ierīcē.
▶ Turiet vienmēr brīvas ventilatora gaisa spraugas aizmugurējās sienas iekšpusē.

9.6.1 Atvilktne uz ierīces pamatnes vai stikla plaukta

Atvilktne pārvietojas tieši pa ierīces pamatni vai stikla plauktu. Tai nav sliedes.

Izņemot atvilktnes, tām apakšā esošos stikla plauktus varat izmantot kā novietošanas virsmas.

Atvilktnes izņemšana

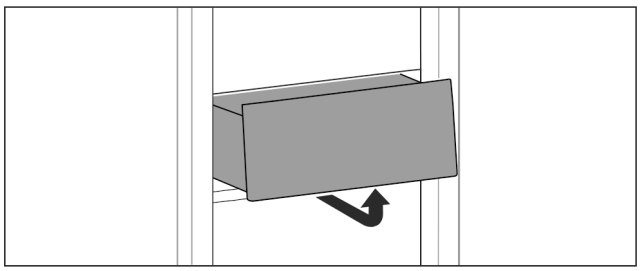

Fig. 112

▶ Izņemiet atvilktni, kā parādīts attēlā.

Atvilktnes ievietošana

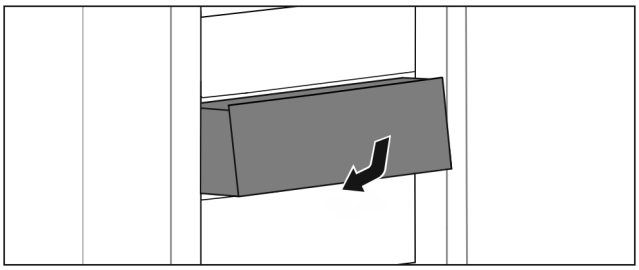

Fig. 113

▶ Ievietojiet atvilktni, kā parādīts attēlā.

9.6.2 Atvilktne uz teleskopiskajām sliedēm

Atvilktne pārvietojas ar izvelkamām sliedēm (teleskopiskajām sliedēm). Ir pilnībā izvelkamas un daļēji izvelkamas teleskopiskās sliedes. Pilnībā izvelkamas atvilktnes var pilnībā izņemt no ierīces. Daļēji izvelkamas atvilktnes nevar pilnībā izvilkt no ierīces. Kāda sistēma tiek izmantota jūsu ierīcē, ir atkarīgs no ierīces veida.

Pilnībā izvelkama*

Pilnībā izvelkamu iespēju atpazīsit pēc spailes, kas vienmēr atrodas pie sliedes aizmugures kreisajā un labajā pusē.

Atvilktnes izņemšana

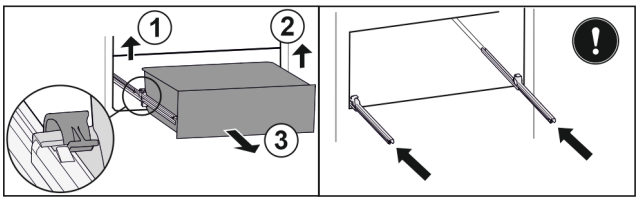

Fig. 114

▶ Izvelciet atvilktni līdz galam.
▶ Paceliet kreiso spaili un vienlaikus pavelciet atvilktni kreisajā pusē uz priekšu. *Fig. 114 (1)*
▶ Paceliet labo spaili un vienlaikus pavelciet atvilktni labajā pusē uz priekšu. *Fig. 114 (2)*
▶ Izņemiet atvilktni virzienā uz priekšu. *Fig. 114 (3)*
▶ Iebīdiet sliedes.

Atvilktnes ievietošana

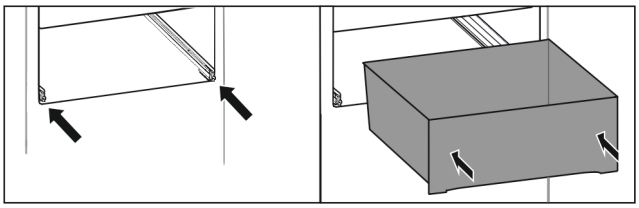

Fig. 115

▶ Iebīdiet sliedes.
▶ Uzlieciet atvilktni uz sliedēm.
▶ Iebīdiet atvilktni uz aizmuguri.
▷ Atvilktne aizmugurē nofiksējas ar skaņu.

Ledusskapja nodalījuma daļēja izvilkšana*

Atvilktnes izņemšana

Pārliecinieties, vai ir izpildīti šādi priekšnoteikumi:

❑ Durvis ir atvērtas vairāk par 90°.

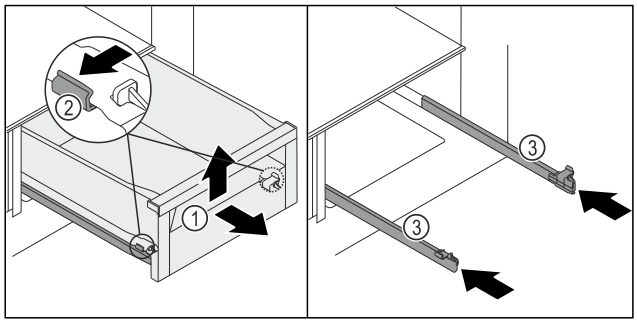

Fig. 116

- ▶ Izvelciet atvilktni *Fig. 116 (1)* līdz atturim.
- ▶ Vienlaikus uz ārpusi viegli piespiediet spailes *Fig. 116 (2)* kreisajā un labajā pusē.
- ▷ Atvilktne *Fig. 116 (1)* atdalās no sliedēm.
- ▶ Paceliet atvilktnes *Fig. 116 (1)* priekšpusi uz augšu.
- ▶ Izņemiet atvilktni *Fig. 116 (1)* virzienā uz priekšu.
- ▶ Iebīdiet sliedes *Fig. 116 (3)*.

Atvilktnes ievietošana

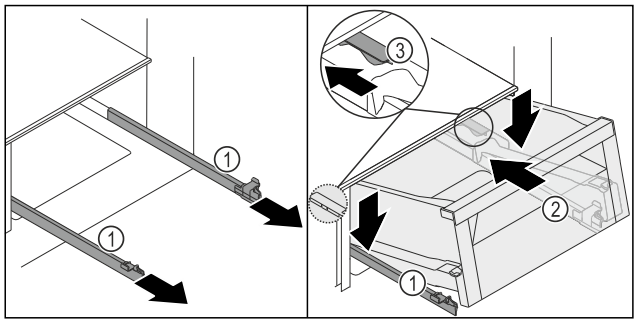

Fig. 117

- ▶ Turiet sliedes *Fig. 117 (1)* un no augšas uzlieciet atvilktni *Fig. 117 (2)* aiz aiztura *Fig. 117 (3)* uz sliedēm *Fig. 117 (1)*.
- ▶ Bīdiet atvilktni *Fig. 117 (2)* uz sliedēm *Fig. 117 (1)* līdz tā atduras pret aizmuguri.

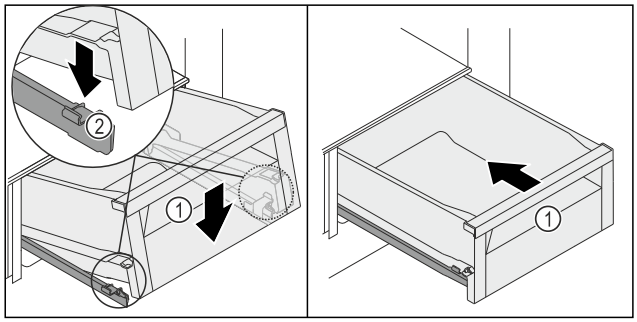

Fig. 118

- ▶ Nolaidiet lejā atvilktnes *Fig. 117 (2)* priekšējo daļu, lai atvilktne ieslīdētu pa kreisi un labi esošajās spailēs *Fig. 118 (2)*.
- ▷ Atvilktne *Fig. 118 (1)* nofiksējas ar dzirdamu skaņu.
- ▶ Iebīdiet atvilktni *Fig. 118 (1)*.

9.7 Fruit & Vegetable atvilktnes nodalījuma vāks

Nodalījuma vāks nodrošina nepārtraukti valdošo gaisa mitrumu.

Nodalījuma vāks atrodas tieši uz atvilktnes un to var aizklāt ar plauktiem vai papildu atvilktnēm.

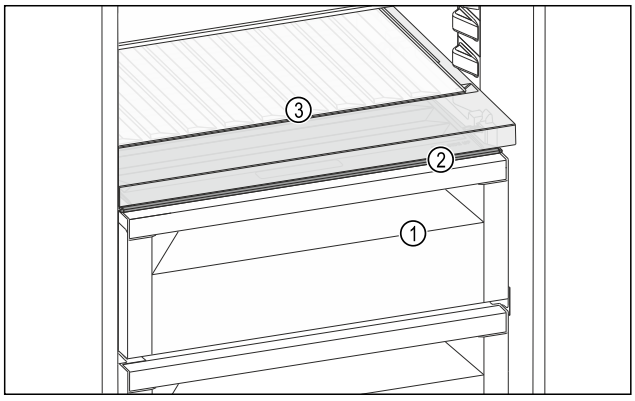

Fig. 119 Fruit & Vegetable atvilktnes nodalījuma vāka ilustratīvs attēlojums

- **(1)** Fruit & Vegetable atvilktne
- **(2)** Fruit & Vegetable atvilktnes nodalījuma vāks
- **(3)** Maināma pudeļu novietne

9.7.1 Gaisa mitruma samazināšana atvilktnē

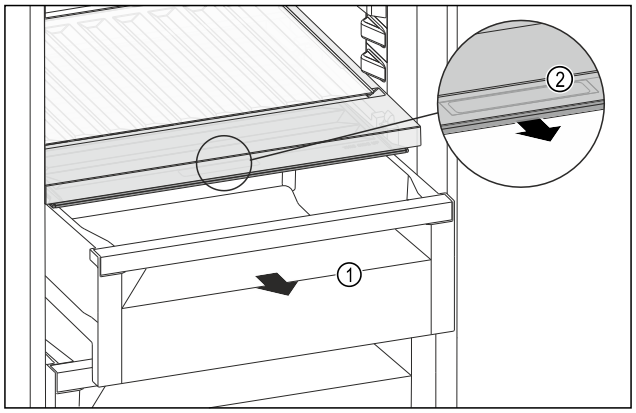

Fig. 120

- ▶ Izvelciet atvilktni *Fig. 120 (1)*.
- ▶ Satveriet nodalījuma vāka roktura padziļinājumu *Fig. 120 (2)* un vienlaikus pavelciet nodalījuma vāku uz priekšu.
- ▷ Aizvērtai atvilktnei ir pieejama neliela sprauga starp nodalījuma vāku un atvilktni.

9.7.2 Gaisa mitruma palielināšana atvilktnē

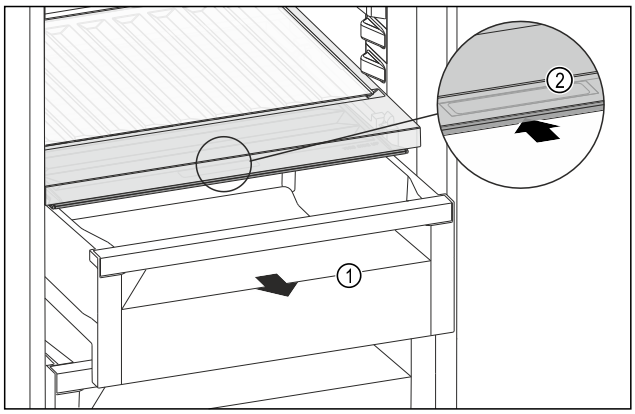

Fig. 121

- ▶ Izvelciet atvilktni *Fig. 121 (1)*.
- ▶ Satveriet nodalījuma vāka roktura padziļinājumu *Fig. 121 (2)* un vienlaikus pabīdiet nodalījuma vāku uz aizmuguri.

▷ Aizvērtai atvilktnei nodalījuma vāks blīvi noslēdzas ar atvilktni.

9.7.3 Fruit & Vegetable atvilktnes izmantošana kā Meat & Dairy atvilktni

Fruit & Vegetable atvilktni varat izmantot kā Meat & Dairy atvilktni. Šim nolūkam jāsamazina mitrums atvilktnē. (skat. 9.7.1 Gaisa mitruma samazināšana atvilktnē)

9.8 Stikla plaukti

Jūs varat izņemt zem atvilktnēm esošos stikla plauktus tīrīšanai.

Jūs varat izņemt zem atvilktnēm esošos stikla plauktus, lai lietotu VarioSpace.

9.8.1 Stikla plaukta izņemšana / ievietošana

Pārliecinieties, vai ir izpildīti šādi priekšnoteikumi:

❑ Stikla plaukts zem atvilktnes: Atvilktne ir izņemta. (skat. 9.6 Atvilktnes)

Stikla plaukta izņemšana

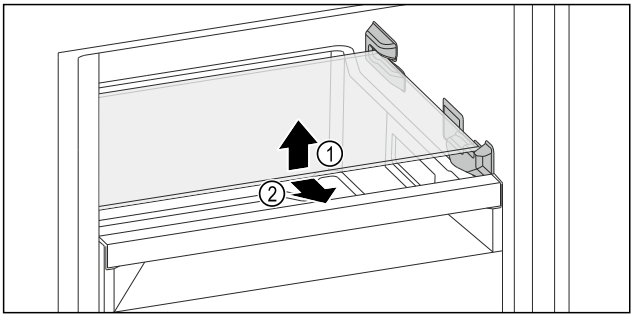

Fig. 122 Stikla plaukta ilustratīvs attēlojums

▶ Paceliet stikla plaukta priekšējo daļu.
▶ Izņemiet stikla plauktu uz priekšu.

Stikla plaukta ievietošana

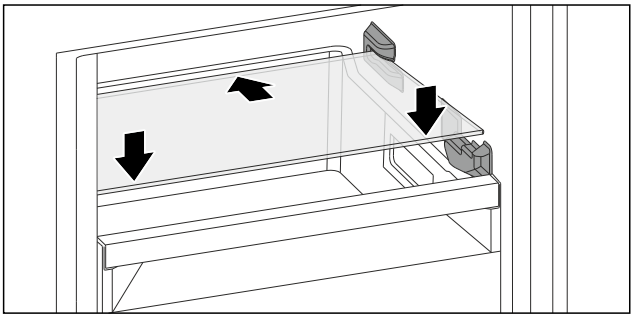

Fig. 123 Stikla plaukta ilustratīvs attēlojums

▶ Uzlieciet stikla plauktu ieslīpi aiz aizturiem.
▶ Nolaidiet stikla plauktu.
▶ Iebīdiet stikla plauktu uz aizmuguri.

9.9 EasyTwist-Ice

Izmantojot EasyTwist-Ice, jūs varat sagatavot ledus gabaliņus vienai mājsaimniecībai nepieciešamajā daudzumā. EasyTwist-Ice tiek apgādāts, izmantojot ūdens tvertni ar ūdeni.

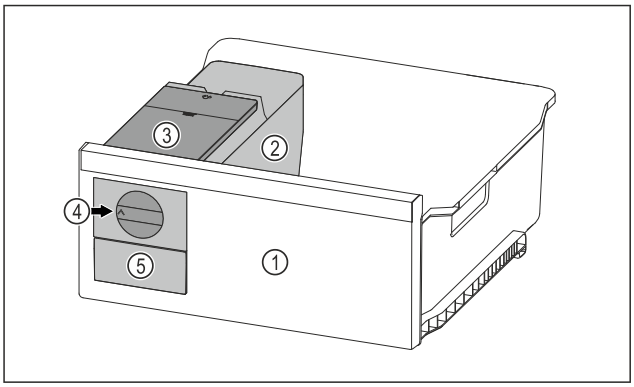

Fig. 124 Ilustratīvs attēlojums

(1) Saldēšanas atvilktne ar EasyTwist-Ice
(2) Korpuss ar trauciņu ledus gabaliņiem
(3) Ūdens tvertne
(4) Grozāmais rokturis
(5) Ledus gabaliņu atvilktne

Norāde
Nemainiet saldēšanas atvilktnes ar EasyTwist-Ice pozīciju ierīcē.

9.9.1 Ledus gabaliņu sagatavošana

Ledus gabaliņu daudzums, kuru var sagatavot ar EasyTwist-Ice noteiktā laika posmā, ir atkarīgs no ierīces saldēšanas temperatūras. Jo zemāka temperatūra ierīcē, jo vairāk ledus gabaliņu varat sagatavot.

Trauciņa ledus gabaliņiem maksimālais ledus gabaliņu daudzums:	20 ledus gabaliņi
Ledus gabaliņu atvilktnes maksimālā kapacitāte:	40 ledus gabaliņi (atbilst divām ledus gabaliņu sagatavošanas reizēm)
Papildu informācija par laiku, kas nepieciešams ledus gabaliņu sagatavošanai:	(skat. 11.1 Tehniskie rādītāji)

Pārliecinieties, vai ir izpildīti šādi priekšnoteikumi:

❑ EasyTwist-Ice sastāvdaļas ir notīrītas.

Ūdens tvertnes piepildīšana

BRĪDINĀJUMS
Saindēšanās risks, ko rada netīrs ūdens!
▶ Uzpildiet ūdens tvertni tikai ar dzeramo ūdeni.

IEVĒRĪBAI
Cukuru saturoši šķidrumi!
EasyTwist-Ice bojājums.
▶ Pēc tam piepildiet ar aukstu dzeramo ūdeni.

Norāde
Izmantojot filtrētu, dekarbonizētu ūdeni, dzeramajam ūdenim tiek panākta labākā garšas kvalitāte, lai bez traucējumiem varētu sagatavot ledus gabaliņus.
Šo ūdens kvalitāti var iegūt, izmantojot specializētos veikalos pieejamos dzeramā ūdens filtrus.
▶ Uzpildiet ūdens tvertni tikai ar filtrētu, dekarbonizētu dzeramo ūdeni.

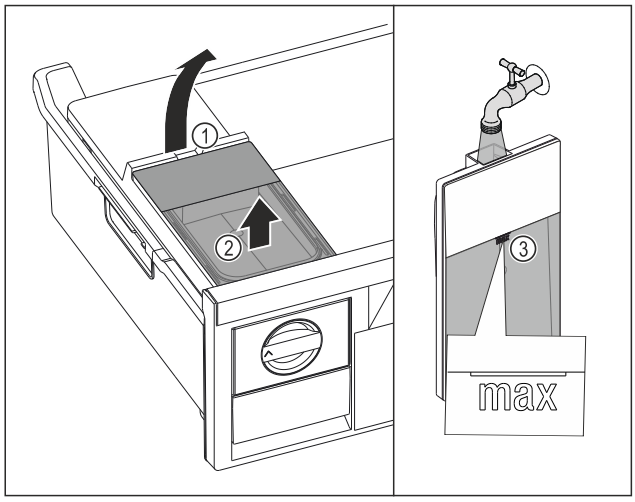

Fig. 125

- ▶ Izvelciet saldēšanas atvilktni līdz galam.
- ▶ Paceliet ūdens tvertni aiz padziļinājuma *Fig. 125 (1)*.
- ▶ Izņemiet ūdens tvertni virzienā uz augšu. *Fig. 125 (2)*
- ▶ Uzpildiet ūdens tvertni ar dzeramo ūdeni līdz atzīmei *Fig. 125 (3)*.

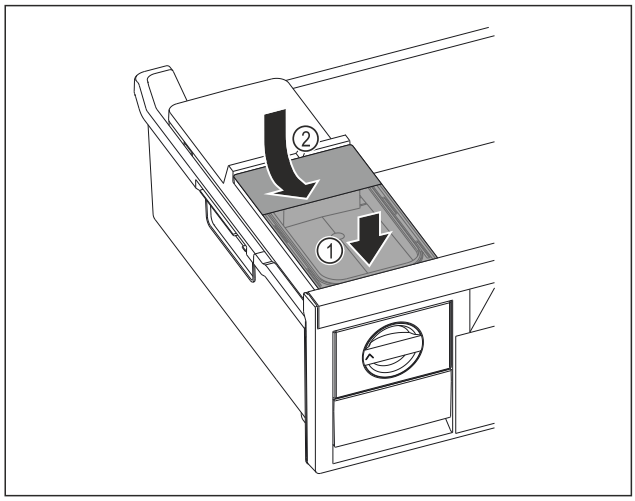

Fig. 126

- ▶ Pielieciet ūdens tvertni priekšā. *Fig. 126 (1)*
- ▶ Nolaidiet ūdens tvertni aizmugurē. *Fig. 126 (2)*
- ▶ Iebīdiet saldēšanas atvilktni.

Ledus gabaliņu izņemšana

Pārliecinieties, vai ir izpildīti šādi priekšnoteikumi:

- ❑ Nepieciešamais laiks ledus gabaliņu sagatavošanai ir ievērots. (skat. 11.1 Tehniskie rādītāji)
- ❑ Saldēšanas atvilktne ir pilnīgi iebīdīta.
- ❑ Ledus gabaliņu atvilktne ir pilnīgi iebīdīta.

- ▶ Pagrieziet grozāmo rokturi *Fig. 124 (4)* pulksteņrādītāja kustības virzienā līdz galam.
- ▷ Ledus gabaliņi krīt ārā no trauciņa ledus gabaliņiem iekšā ledus gabaliņu atvilktnē *Fig. 124 (5)*.

Ja ne visi ledus gabaliņi izņemas no trauciņa ledus gabaliņiem:

- ▶ Pagrieziet grozāmo rokturi vairākas reizes pulksteņrādītāja kustības virzienā līdz galam.

9.10 VarioSpace

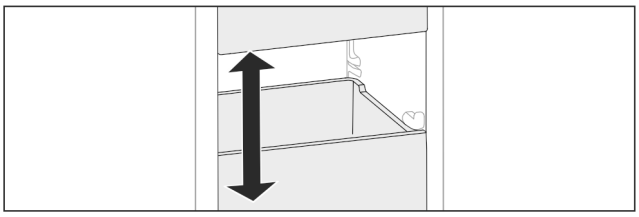

Fig. 127

Jūs varat izņemt atvilktnes un stikla paneļus no ierīces. Šādi jūs iegūstat vietu liela izmēra pārtikas produktiem, piem., putnu gaļai, gaļai, lieliem medījumu gabaliem, liela izmēra ceptajiem izstrādājumiem. Tos jūs varēsiet sasaldēt nesagrieztus un izmantot ēdiena pagatavošanai.

- ▶ Ievērojiet atvilktņu un stikla paneļu maksimālās slodzes (skat. 11.1 Tehniskie rādītāji) .

9.11 Pudeļu turētājs

9.11.1 Pudeļu turētāja izmantošana

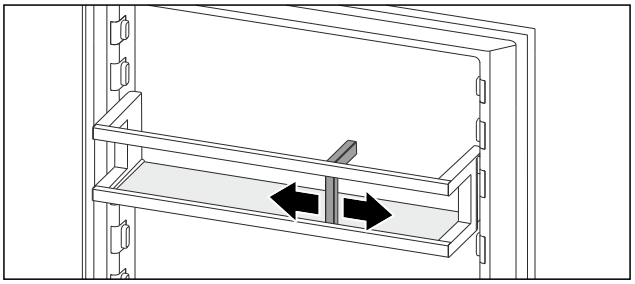

Fig. 128

- ▶ Pabīdiet pudeļu turētāju klāt pie pudelēm.
- ▷ Pudeles neapkrīt.

9.12 FlexCube

FlexCube ir atšķirīgi lielas atveres, tā ka jūs tajās varat uzglabāt sīkus priekšmetus, piem., tūbiņas, atvērtus jogurta trauciņus vai paipalu olas. FlexCube iederas visos Liebherr durvju plauktos. Pēc vajadzības varat uzstādīt blakām arī vairākus FlexCube.

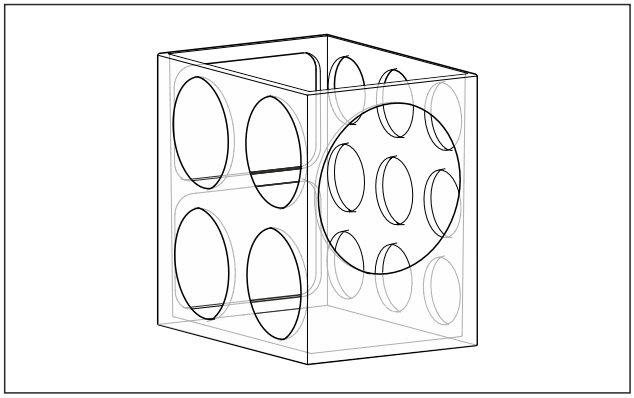

Fig. 129 Ilustratīvs attēlojums

Norāde

Jūs saņemsiet šos piederumus Liebherr-Hausgeräte interneteikalā tīmekļa vietnē home.liebherr.com/shop/de/deu/zubehor.html.

9.12.1 FlexCube izmantošana

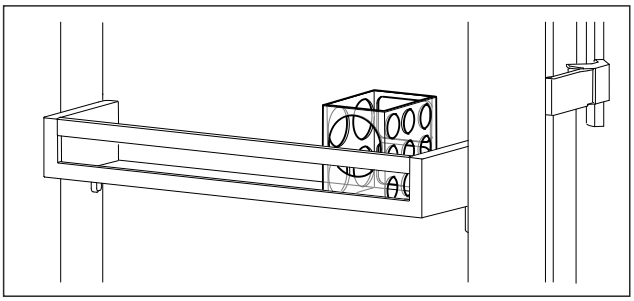

Fig. 130 Ilustratīvs attēlojums

▶ Ievietojiet FlexCube durvju plauktā.

-vai-

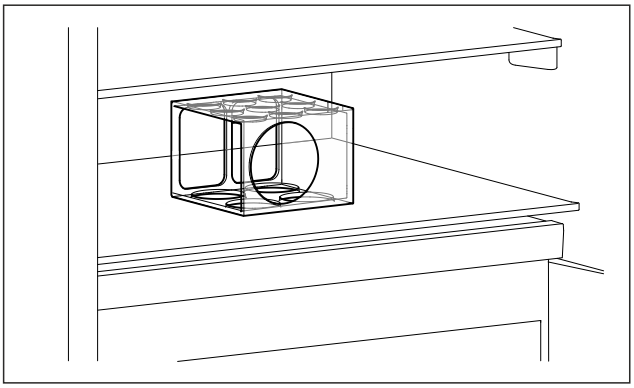

Fig. 131 Ilustratīvs attēlojums

▶ Novietojiet FlexCube uz plaukta.

▶ Iekārtojiet sīkos priekšmetus uzglabāšanai FlexCube.

10 Apkope

10.1 FreshAir aktīvās ogles filtrs

FreshAir aktīvās ogles filtrs atrodas nodalījumā virs ventilatora.

Tas nodrošina optimālu gaisa kvalitāti.

- ❑ Nomainiet aktīvās ogles filtru ik pēc 6 mēnešiem. Ja ir aktivizēts atgādinājums, ziņojums indikatorā aicina veikt nomaiņu.
- ❑ Aktīvās ogles filtru var utilizēt kopā ar parastiem sadzīves atkritumiem.

Norāde
Jūs saņemsiet FreshAir aktīvās ogles filtru Liebherr-Hausgeräte internetveikalā tīmekļa vietnē home.liebherr.com/shop/de/deu/zubehor.html.

10.1.1 FreshAir aktīvās ogles filtra izņemšana

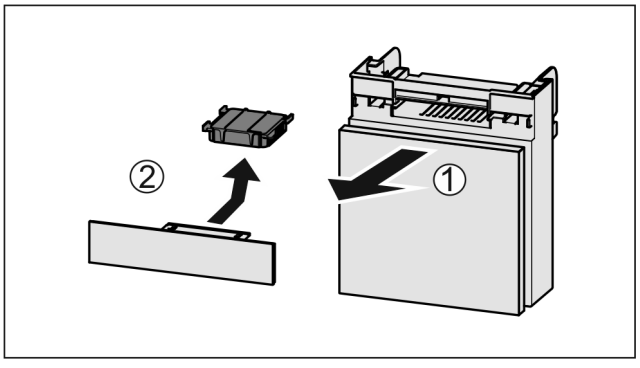

Fig. 132

▶ Izvelciet nodalījumu uz priekšu *Fig. 132 (1)*.

▶ Izņemiet aktīvās ogles filtru *Fig. 132 (2)*.

10.1.2 FreshAir aktīvās ogles filtra ievietošana

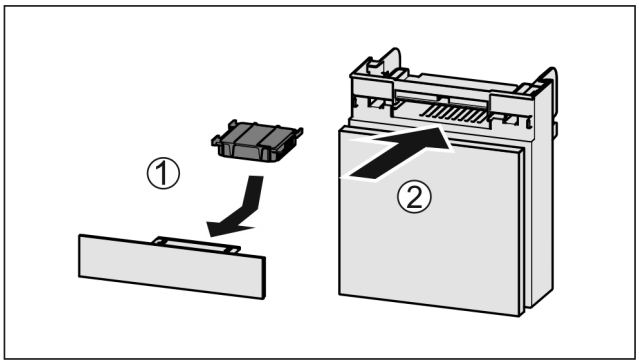

Fig. 133

▶ Ievietojiet aktīvās ogles filtru atbilstoši attēlam *Fig. 133 (1)*.

▷ Aktīvās ogles filtrs nofiksējas.
Ja aktīvās ogles filtrs ir vērsts uz leju:

▶ Iebīdiet nodalījumu *Fig. 133 (2)*.

▷ Tagad aktīvās ogles filtrs ir gatavs lietošanai.

10.2 Pudeļu turētāja izņemšana / ievietošana

10.2.1 Pudeļu turētāja izņemšana

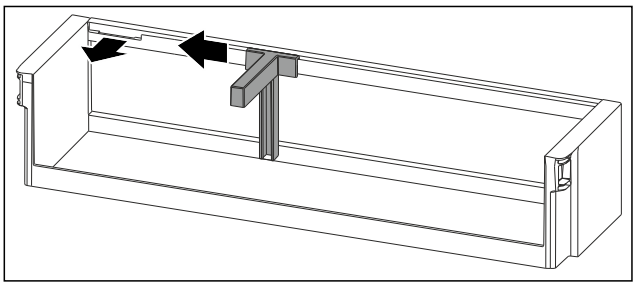

Fig. 134

▶ Pabīdiet pudeļu turētāju līdz padziļinājumam uz sānu.

▶ Izņemiet pudeļu turētāju virzienā uz priekšu.

10.2.2 Pudeļu turētāja ievietošana

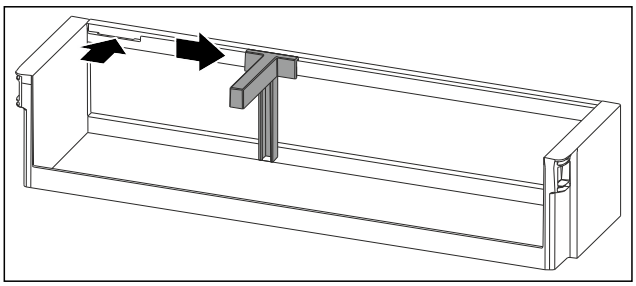

Fig. 135

▶ Ievietojiet pudeļu turētāju padziļinājumā.

▶ Pabīdiet pudeļu turētāju vajadzīgajā pozīcijā uz sānu.

10.3 Izvelkamo sistēmu izjaukšana / montāža

10.3.1 Izjaukšanas norādes

Jūs varat izjaukt dažas izvelkamās sistēmas tīrīšanai. Šai ierīcei var būt dažādas izvelkamās sistēmas.

Var izjaukt vai nevar izjaukt šādas izvelkamās sistēmas:

Izvelkamā sistēma	izjaucama / nav izjaucama
Atvilktne uz ierīces pamatnes vai stikla plaukta	nav izjaucama
Pilnībā izvelkama*	nav izjaucama*
Daļēji izvelkams ledusskapja nodalījums*	nav izjaucama*

10.4 Maināmas pudeļu novietnes izņemšana / ievietošana

Jūs varat izņemt maināmu pudeļu novietni tīrīšanai.

10.4.1 Maināmas pudeļu novietnes izņemšana

Pārliecinieties, vai ir izpildīti šādi priekšnoteikumi:

- ❑ Pudeles ir izņemtas.
- ❑ Stikla plaukts ir izņemts. (skat. 9.5.2 Maināmas pudeļu novietnes izmantošana)
- ❑ Stikla plaukti ir izņemti. (skat. 9.5.2 Maināmas pudeļu novietnes izmantošana)

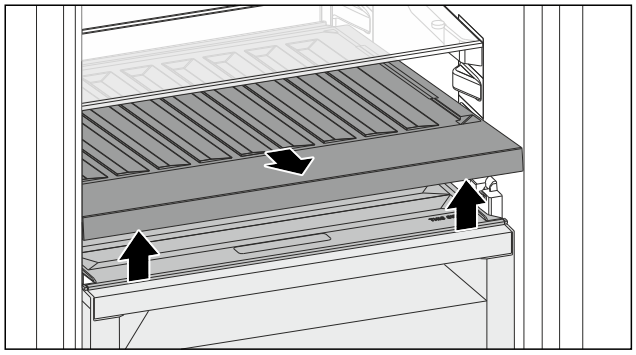

Fig. 136

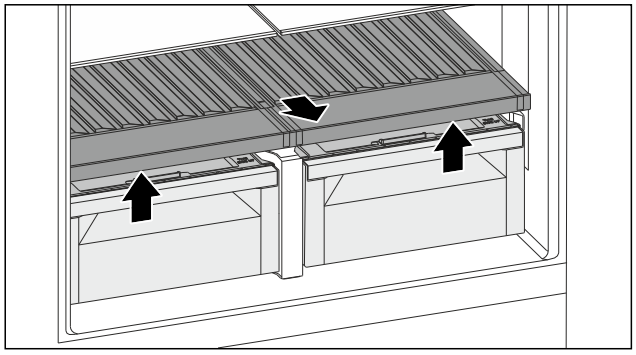

Fig. 136

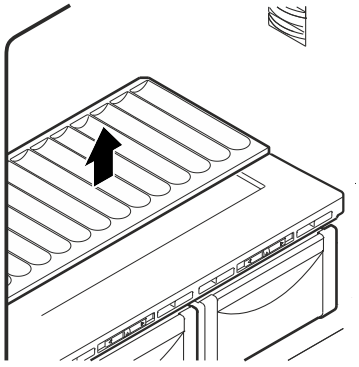

Fig. 137

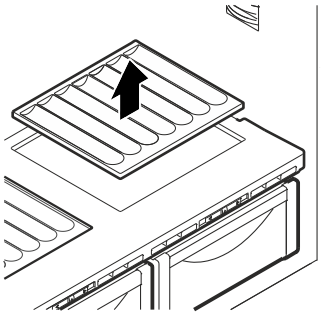

Fig. 138

▶ Paceliet maināmas pudeļu novietnes priekšpusi un izvelciet ārā.
▷ Nodalījuma vāks ir redzams.
▷ Nodalījuma vāki ir redzami.

Norāde
Liebherr iesaka:

Nenovietojiet preces uz zem tā esošā nodalījuma vāka.

Norāde
Liebherr iesaka:

Nenovietojiet preces uz zem tā esošajiem nodalījuma vākiem.

10.4.2 Maināmas pudeļu novietnes ievietošana

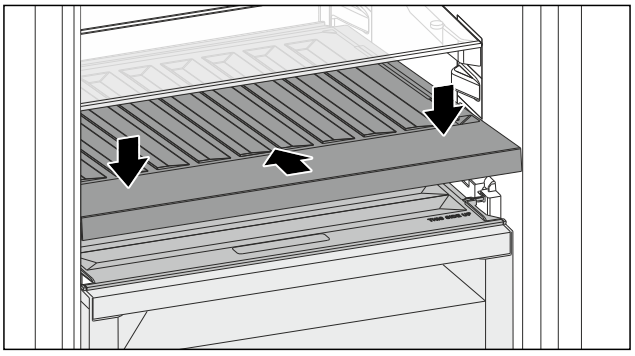

Fig. 139

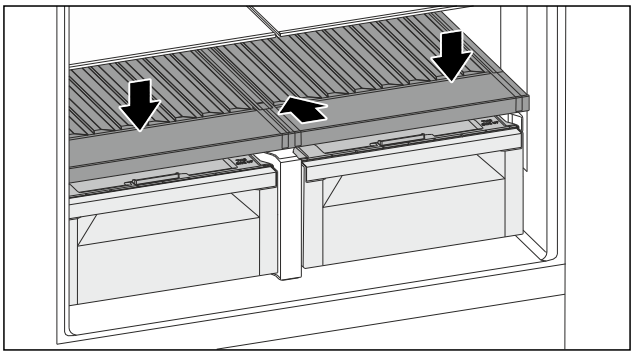

Fig. 139

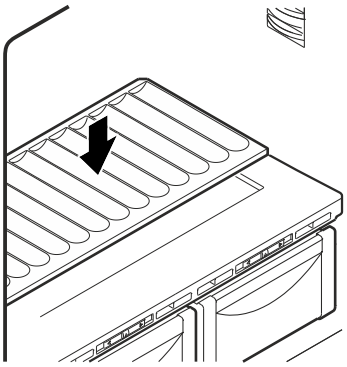

Fig. 140

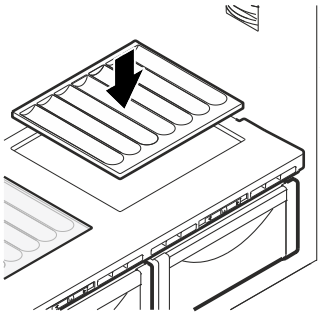

Fig. 141

▶ Iebīdiet maināmu pudeļu novietni līdz galam un nospiediet uz leju.
▶ Ievietojiet stikla plauktu. (skat. 9.5.3 Stikla plaukta izmantošana)
▶ Ievietojiet stikla plauktus. (skat. 9.5.3 Stikla plauktu izmantošana)

-vai-

▶ Lietojiet pudelēm paredzēto maināmu pudeļu novietni.

10.5 Fruit & Vegetable atvilktnes nodalījuma vāks

Jūs varat izņemt nodalījuma vāku tīrīšanai.

10.5.1 Nodalījuma vāka izņemšana

Pārliecinieties, vai ir izpildīti šādi priekšnoteikumi:

❑ Stikla plaukts tieši virs maināmas pudeļu novietnes ir izņemts.
❑ Maināma pudeļu novietne ir izņemta.
❑ Atvilktne tieši zem nodalījuma vāka ir izņemta. (skat. 9.6 Atvilktnes)

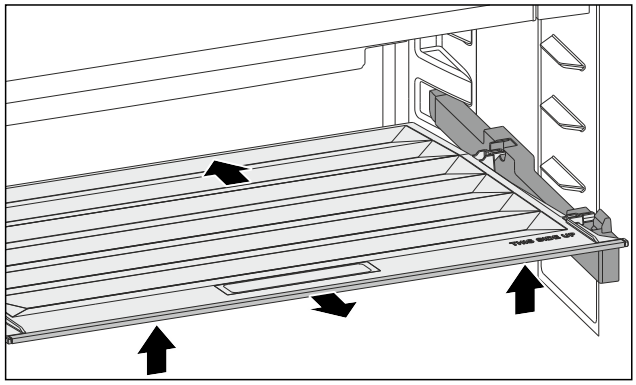

Fig. 142

▶ Pabīdiet nodalījuma vāku uz aizmuguri.
▶ Paceliet nodalījuma vāka priekšējo daļu.
▶ Izņemiet nodalījuma vāka priekšējo daļu slīpi uz augšu.

10.5.2 Nodalījuma vāka ievietošana

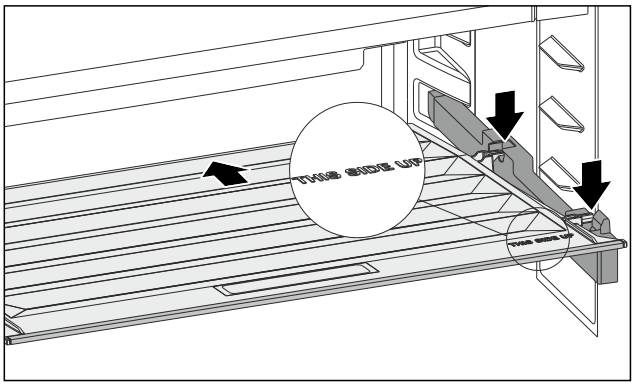

Fig. 143

Ja uzraksts THIS SIDE UP atrodas augšā:

▶ Ievietojiet aizmugurējās atbalsta daļas attiecīgajās aizmugurējās atverēs.
▶ Pabīdiet nodalījuma vāku uz aizmuguri.
▶ Nolaidiet nodalījuma vāka priekšējo daļu un nofiksējiet priekšējās atbalsta daļas atverēs.
▶ Novietojiet nodalījuma vāku vajadzīgajā pozīcijā.

10.6 Ierīces atkausēšana

10.6.1 Ledusskapja nodalījuma atkausēšana

Atkausēšana noris automātiski. Kušanas ūdens izplūst pa izplūdes atveri un izgaro.

▶ Regulāri tīriet izplūdes atveri. (skat. 10.7 Ierīces tīrīšana)

10.6.2 Saldētavas daļas ar NoFrost atkausēšana

Atkausēšana noris automātiski, pateicoties NoFrost sistēmai. Mitrums nosēžas uz iztvaikotāja, periodiski atkausējas un izgaro.

Ierīce nav jāatkausē.

10.7 Ierīces tīrīšana

10.7.1 Sagatavošanās darbi

BRĪDINĀJUMS
Elektriskās strāvas trieciena bīstamība!
▶ Atvienojiet kontaktdakšu no ledusskapja vai pārtrauciet strāvas padevi.

BRĪDINĀJUMS
Ugunsgrēka risks
▶ Nesabojājiet saldēšanas sistēmu.

▶ Iztukšojiet ierīci.
▶ Atvienojiet tīkla kontaktdakšu.

-vai-

▶ Aktivizējiet režīmu CleaningMode. (skat. CleaningMode)

10.7.2 Korpusa tīrīšana

IEVĒRĪBAI
Nelietpratīga tīrīšana!
Ierīces bojājumi.
▶ Izmantojiet vienīgi mīkstas slaukāmās drāniņas un ph neitrālus universālos tīrīšanas līdzekļus.
▶ Neizmantojiet abrazīvus vai skrāpējošus sūkļus vai tērauda vilnu.
▶ Neizmantojiet asus, abrazīvus, smiltis, hlorīdu vai skābes saturošus tīrīšanas līdzekļus.

BRĪDINĀJUMS
Ievainojumu un bojājumu risks no karstā tvaika!
Karstais tvaiks var izraisīt apdegumus un sabojāt virsmas.
▶ Neizmantojiet tvaika tīrīšanas ierīces!

▶ Noslaukiet korpusu ar mīkstu, tīru drānu. Izmantojiet remdenu ūdeni ar neitrālu tīrīšanas līdzekli lielu piesārņojumu gadījumā. Stikla virsmas var papildus tīrīt ar stikla tīrīšanas līdzekli.

10.7.3 Iekšpuses tīrīšana

IEVĒRĪBAI
Nelietpratīga tīrīšana!
Ierīces bojājumi.
▶ Izmantojiet vienīgi mīkstas slaukāmās drāniņas un ph neitrālus universālos tīrīšanas līdzekļus.
▶ Neizmantojiet abrazīvus vai skrāpējošus sūkļus vai tērauda vilnu.
▶ Neizmantojiet asus, abrazīvus, smiltis, hlorīdu vai skābes saturošus tīrīšanas līdzekļus.

▶ Plastmasas virsmas: ar roku tīriet, izmantojot mīkstu, tīru drānu, remdenu ūdeni un nedaudz mazgāšanas līdzekļa.
▶ Metāla virsmas: ar roku tīriet, izmantojot mīkstu, tīru drānu, remdenu ūdeni un nedaudz mazgāšanas līdzekļa.
▶ Izplūdes atvere: noņemiet nosēdumus ar tievu palīglīdzekli, piem., ar vates kociņu.

10.7.4 Aprīkojuma tīrīšana

IEVĒRĪBAI
Nelietpratīga tīrīšana!
Ierīces bojājumi.
▶ Izmantojiet vienīgi mīkstas slaukāmās drāniņas un ph neitrālus universālos tīrīšanas līdzekļus.
▶ Neizmantojiet abrazīvus vai skrāpējošus sūkļus vai tērauda vilnu.
▶ Neizmantojiet asus, abrazīvus, smiltis, hlorīdu vai skābes saturošus tīrīšanas līdzekļus.

Tīrīšana ar mīkstu, tīru drānu, ar remdenu ūdeni un nelielu trauku mazgāšanas šķidruma daļu:

- Durvju plaukti
- Plaukts
- Dalāmais plaukts
- Fruit & Vegetable atvilktnes nodalījuma vāks
- Atvilktne
- Maināma pudeļu novietne
- EasyTwist-Ice sastāvdaļas

Tīrīšana ar mitru drānu:

- Teleskopiskās sliedes
  Lūdzu, ievērojiet: Ziežviela vadotnēs paredzēta eļļošanai, un to nedrīkst notīrīt!

Tīrīšana trauku mazgāšanas mašīnā līdz 60 °C:

- Pudeļu turētājs
- Dalāmā plaukta atbalsta daļas
- FlexCube

▶ Izjauciet aprīkojumu: skatiet attiecīgo nodaļu.
▶ Tīriet aprīkojumu.

10.7.5 EasyTwist-Ice tīrīšana

Tīriet EasyTwist-Ice šādos gadījumos:

- Pirmreizējā lietošanas sākšana
- Ja nelietojat ilgāk par 48 stundām
- Nepieciešama tīrīšana

EasyTwist-Ice izjaukšana

Pārliecinieties, vai ir izpildīti šādi priekšnoteikumi:

❑ Atvilktne ir izņemta. (skat. 9.6 Atvilktnes)
❑ Atvilktne ir novietota uz galda.

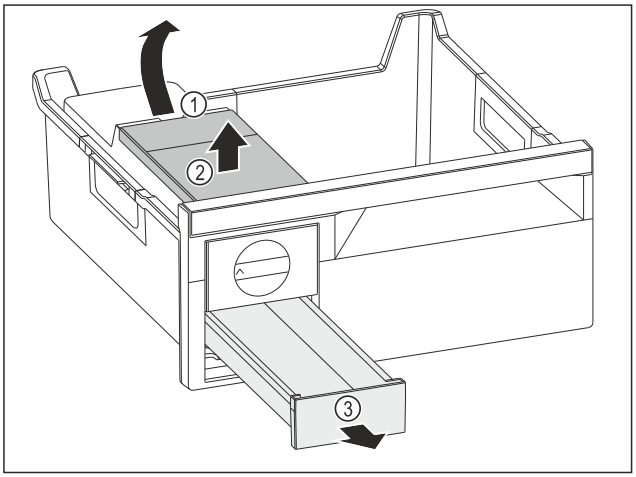

Fig. 144

▶ Izņemiet ūdens tvertni: Paceliet ūdens tvertni aiz padziļinājuma *Fig. 144 (1)*.
▶ Izņemiet ūdens tvertni *Fig. 144 (2)* virzienā uz augšu.
▶ Izņemiet ledus gabaliņu atvilktni *Fig. 144 (3)* virzienā uz priekšu.

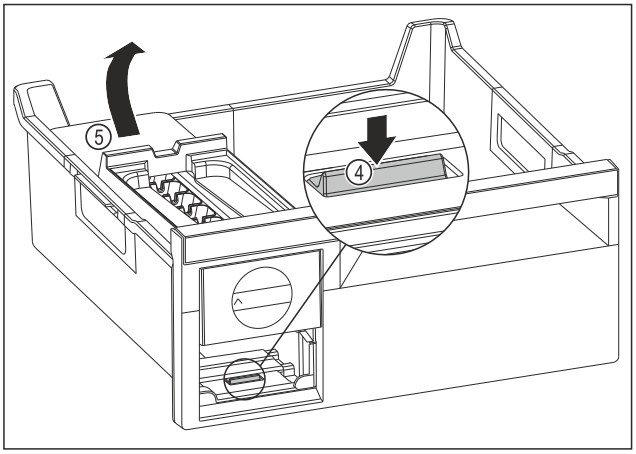

Fig. 145

▶ Izņemiet EasyTwist-Ice korpusu: Spiediet mēlīti *Fig. 145 (4)* ar pirkstu uz leju un vienlaikus ar otru roku paceliet EasyTwist-Ice korpusu *Fig. 145 (5)* no aizmugures.
▶ Izņemiet EasyTwist-Ice korpusu no saldēšanas atvilktnes.

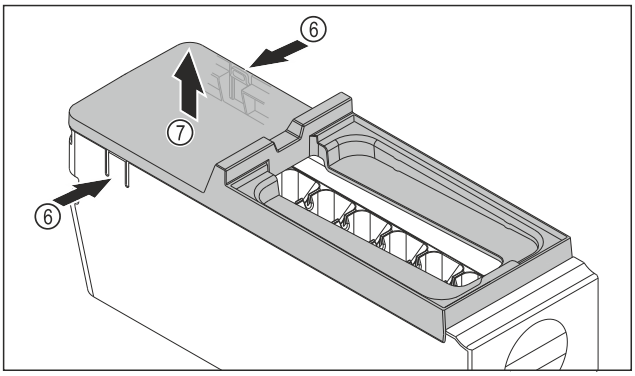

Fig. 146

▶ Noņemiet EasyTwist-Ice korpusa pārsegu: Spiediet mēlītes *Fig. 146 (6)* EasyTwist-Ice korpusa abās pusēs ar vienu roku.
▶ Noņemiet pārsegu *Fig. 146 (7)* virzienā uz augšu ar otru roku.
▷ EasyTwist-Ice ir izjaukts četrās daļās. (skat. Fig. 147)

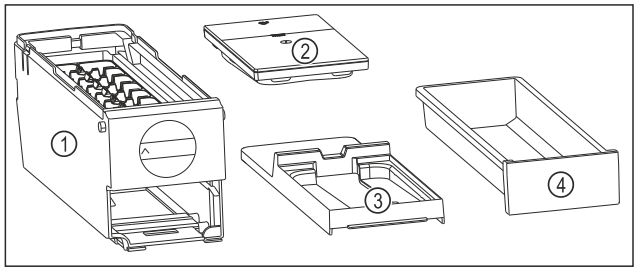

Fig. 147 EasyTwist-Ice sastāvdaļas

(1) EasyTwist-Ice korpuss ar trauciņu ledus gabaliņiem
(2) Ūdens tvertne
(3) Pārsegs
(4) Ledus gabaliņu atvilktne

IEVĒRĪBAI
Bojājumu risks, ko rada nelietpratīga demontāža!
Aprīkojuma nolaušana, saplaisāšana un saplīšana. Ja jūs turpināt izjaukt EasyTwist-Ice korpusu, tad varat sabojāt grozāmo rokturi vai citas EasyTwist-Ice korpusa daļas.
▶ Izjauciet EasyTwist-Ice tikai attēlotajās sastāvdaļās. (skat. Fig. 147)
▶ Tīriet EasyTwist-Ice korpusu *Fig. 147 (1)* kā vienu veselu.

EasyTwist-Ice tīrīšana

Pārliecinieties, vai ir izpildīti šādi priekšnoteikumi:
❑ EasyTwist-Ice ir izjaukts. (skat. EasyTwist-Ice izjaukšana)

▶ Tīriet ledus gabaliņu atvilktni, ūdens tvertni, pārsegu un EasyTwist-Ice korpusu ar siltu ūdeni un nedaudz mazgāšanas līdzekļa.
▶ Nosusiniet visas notīrītās sastāvdaļas ar sausu drānu pilnīgi.
▷ EasyTwist-Ice ir iztīrīts.

EasyTwist-Ice montāža

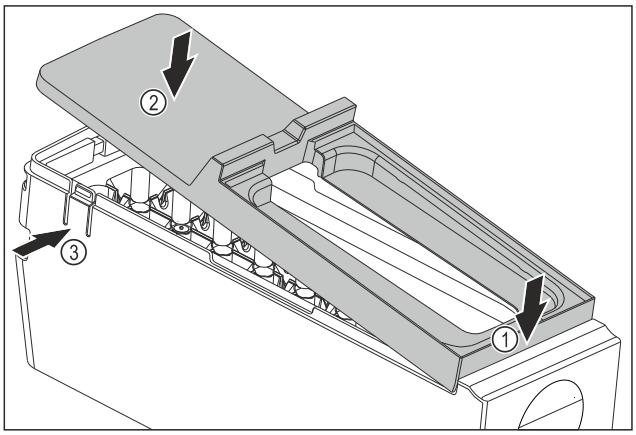

Fig. 148

▶ Uzstādiet EasyTwist-Ice korpusa pārsegu: Pielieciet pārsegu priekšā. *Fig. 148 (1)*
▶ Nolaidiet pārsegu aizmugurē. *Fig. 148 (2)*
▷ Pārsegs dzirdami nofiksējas abās mēlītēs *Fig. 148 (3)*.

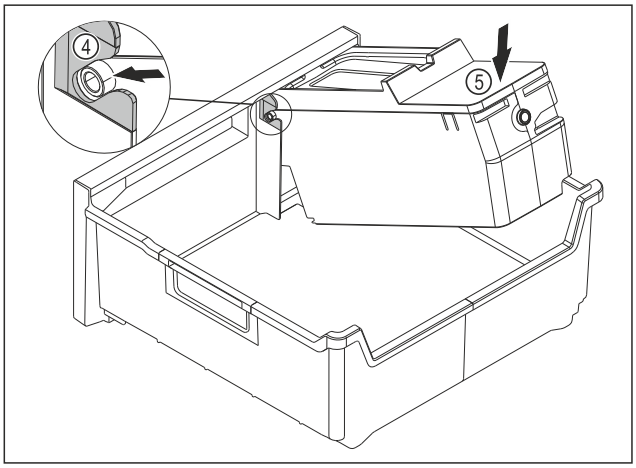

Fig. 149

▶ Uzstādiet EasyTwist-Ice korpusu: Iebīdiet EasyTwist-Ice korpusa asis vadotnēs *Fig. 149 (4)*.
▶ Spiediet EasyTwist-Ice korpusu *Fig. 149 (5)* aizmugurē uz leju.
▷ EasyTwist-Ice korpuss dzirdami nofiksējas.

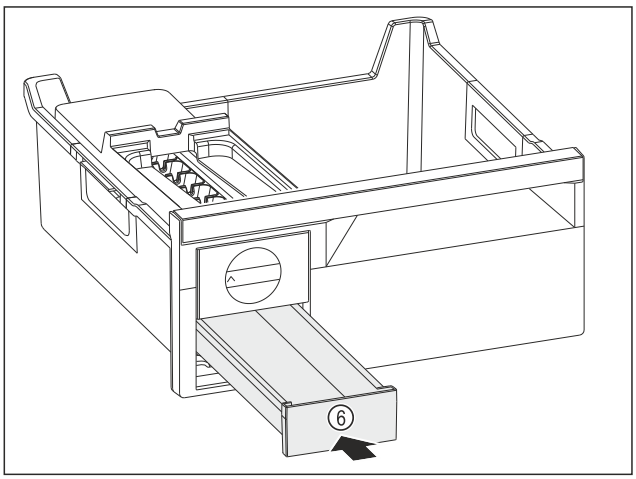

Fig. 150

▶ Iebīdiet ledus gabaliņu atvilktni *Fig. 150 (6)*.

BRĪDINĀJUMS
Saindēšanās risks, ko rada netīrs ūdens!
▶ Uzpildiet ūdens tvertni tikai ar dzeramo ūdeni.

▶ Uzpildiet ūdens tvertni ar ūdeni.
▶ Ievietojiet ūdens tvertni.
▶ Ievietojiet atvilktni. (skat. 9.6 Atvilktnes)
Ja jūs izmantojat nefiltrētu ūdeni:
▶ Utilizējiet ledus gabaliņus, kurus 24 stundās saražo pirmajā ledus gabaliņu ražošanas reizē.
-vai-
Ja jūs izmantojat filtrētu ūdeni:
▶ Utilizējiet ledus gabaliņus, kurus 48 stundās saražo pirmajā ledus gabaliņu ražošanas reizē.

10.7.6 Pēc tīrīšanas

▶ Nosusiniet ierīci un atsevišķās daļas.
▶ Pievienojiet un ieslēdziet ierīci.
▶ Aktivizējiet SuperFrost (skat. 8.2 Ierīces funkcijas) .
Kad temperatūra ir pietiekami zema:
▶ Ievietojiet pārtikas produktus.
▶ Regulāri atkārtojiet tīrīšanu.

11 Palīdzība klientam

11.1 Tehniskie rādītāji

Temperatūru diapazons	
Atdzesēšana	3 °C līdz 9 °C
BioFresh	0 °C līdz 3 °C
Sasaldēšana	-26 °C līdz -15 °C

Maksimālais sasaldējamais daudzums / 24 stundās	
Saldētavas nodalījums	skatiet datu plāksnīti sadaļā «Sasaldēšanas spēja .../ 24 h»

Aprīkojuma maksimālais noslodzes svars			
Aprīkojums	Ierīces platums 600 mm (skatiet montāžas pamācību, ierīces izmēri)	Ierīces platums 700 mm (skatiet montāžas pamācību, ierīces izmēri)	Ierīces platums 750 mm (skatiet montāžas pamācību, ierīces izmēri)
Atvilktne uz stikla plaukta (skat. 9.6.1 Atvilktne uz ierīces pamatnes vai stikla plaukta)	15 kg	--	23 kg

Ledus gabaliņu ražošana ar EasyTwist-Ice	
Ilgums -18 °C temperatūrā	apm. 5,5 stundas
Ilgums ar ieslēgtu SuperFrost	apm. 3 stundas

Apgaismojums	
Energoefektivitātes klase[1]	Gaismas avots
Šim ražojumam ir viens vai vairāki energoefektivitātes klases G gaismas avoti.	Gaismas diode

[1] *Ierīcei var būt gaismas avoti ar dažādām energoefektivitātes klasēm. Ir norādīta viszemākā energoefektivitātes klase.*

Ierīcēm ar WLAN savienojumu:*

Frekvences norāde*	
Frekvenču josla	2,4 GHz
Maksimāli izstarojuma jauda	< 100 mW
Radio aprīkojuma lietošanas mērķis	Integrēšana vietējā WLAN tīklā datu pārraidei

11.2 Darbības trokšņi

Ierīce darbības laikā izdala dažādus darbības trokšņus.
- Ja ir **neliela dzesēšanas jauda**, ierīce darbojas ekonomiski, taču ilgāk. Skaļums ir **mazāks**.
- Ja ir **liela dzesēšanas jauda**, pārtikas produkti tiek ātrāk atdzesēti. Skaļums ir **lielāks**.

Piemēri:
- aktivizētās funkcijas (skat. 8.2 Ierīces funkcijas)
- darbojošs ventilators
- tikko ielikti pārtikas produkti
- augsta vides temperatūra
- ilgi atvērtas durvis

Troksnis	Iespējamais cēlonis	Trokšņa veids
Klunkstēšana un šļakstīšanās	Aukstuma aģents plūst aukstuma kontūrā.	Normāls darba troksnis
Šņākšana un sīkšana	Aukstuma aģents tiek iesmidzināts aukstuma kontūrā.	Normāls darba troksnis
Dūkšana	Ierīce veic dzesēšanu. Skaļums ir atkarīgs no dzesēšanas jaudas.	Normāls darba troksnis
Rūkoņa un šalkoņa	Darbojas ventilators.	Normāls darbības troksnis
Klikšķināšana	Tiek ieslēgti un izslēgti komponenti.	Normāls pārslēgšanas troksnis
Grabēšana un džinkstēšana	Ir aktīvi vārsti vai aizvari.	Normāls pārslēgšanas troksnis

Troksnis	Iespējamais cēlonis	Trokšņa veids	Novēršana
Vibrācija	Nepiemērota uzstādīšana	Kļūdains troksnis	Horizontāli nolīmeņojiet ierīci, izmantojot kājiņas.
Klabēšana	Aprīkojums, priekšmeti ierīces iekšienē	Kļūdains troksnis	Nofiksējiet aprīkojuma daļas. Atstājiet atstatumu starp priekšmetiem.

11.3 Tehnisks traucējums

Šīs ierīces konstrukcija un izgatavošanas veids nodrošina tās ilgstošu darbmūžu un ekspluatācijas drošumu. Ja tomēr ierīces darbībā rodas kāds traucējums, pārbaudiet, vai traucējums nav izskaidrojams ar kādu vadības kļūdu. Šādā gadījumā izdevumi par labošanu netiks kompensēti, pat ja nebūs beidzies garantijas laiks.

Turpmākos traucējumus varat novērst patstāvīgi.

11.3.1 Ierīces funkcija

Kļūda	Iemesls	Novēršana
Ierīce nedarbojas.	→ Ierīce nav ieslēgta.	▶ Ieslēdziet ierīci.
	→ Tīkla kontaktdakša nav kārtīgi iesprausta kontaktligzdā.	▶ Pārbaudiet tīkla kontaktdakšu.
	→ Kontaktligzdas drošinātājs nav kārtībā.	▶ Pārbaudiet drošinātāju.
	→ Strāvas padeves pārtraukums	▶ Turiet ierīci aizvērtu. ▶ Sargājiet pārtiku: Ilgstošāka elektrības padeves pārtraukuma gadījumā uzlieciet uz pārtikas aukstuma akumulatorus vai izmantojiet citu dzesēšanas ierīci. ▶ Atkusušus pārtikas produktus atkārtoti nesaldējiet.
	→ Vājstrāvas ierīces ligzda nav pareizi iesprausta ierīcē.	▶ Pārbaudiet vājstrāvas ierīces ligzdu.
Temperatūra nav pietiekami zema.	→ Ierīces durvis nav kārtīgi aizvērtas.	▶ Aizveriet ierīces durvis.
	→ Apkārtējās vides temperatūra ir par augstu.	▶ Problēmas risinājums: (skat. 1.2 Klimata klases)
	→ Ierīce tika pārāk bieži vai pārāk ilgi turēta atvērta.	▶ Nogaidiet, vai nepieciešamā temperatūra atkal noregulējas pati par sevi. Ja ne, tad vērsieties klientu servisā. (skat. 11.4 Klientu serviss)
	→ Bija ievietots pārāk liels daudzums svaigu pārtikas produktu, neieslēdzot SuperFrost.	▶ Problēmas risinājums: (skat. SuperFrost)
	→ Temperatūra ir nepareizi iestatīta.	▶ Iestatiet zemāku temperatūru un pēc 24 stundām pārbaudiet.
	→ Ierīce atrodas pārāk tuvu kādam siltuma avotam (plītij, apsildes avotam utt).	▶ Izmainiet ierīces vai siltuma avota atrašanās vietu.
Displejā parādītā temperatūra ir augstāka par faktisko temperatūru ierīcē.	→ Ierīces durvis bija ilgi atvērtas, un durvju trauksmes signāls tika automātiski aktivizēts. Kā rezultātā ierīce dzesējas spēcīgāk.	▶ Aizveriet ierīces durvis.
Durvju blīvējums ir bojāts, vai tas jānomaina citu iemeslu dēļ.	→ Durvju blīvējumu var nomainīt. To var nomainīt bez papildu palīginstrumentiem.	▶ Vērsieties klientu servisā. (skat. 11.4 Klientu serviss)
Ierīce ir apledojusi, vai veidojas kondensāts.	→ Durvju blīvējums var būt izslīdējis no rievas.	▶ Pārbaudiet, vai durvju blīvējums ir pareizi novietots rievā.
Ierīces ārējās virsmas ir siltas.*	→ Saldēšanas sistēmas siltumu lieto kondensāta nepieļaušanai.	▶ Tas ir normāli.

11.3.2 Aprīkojums

Kļūda	Iemesls	Novēršana
Nedeg iekšējais apgaismojums.	→ Ierīce nav ieslēgta.	▶ Ieslēdziet ierīci.
	→ Durvis bija atvērtas ilgāk par 15 minūtēm.	▶ Ja durvis ir atvērtas apmēram 15 minūtes, iekšējais apgaismojums izslēdzas automātiski.
	→ Ir bojāts LED apgaismojums vai pārsegs.	▶ Vērsieties klientu servisā. (skat. 11.4 Klientu serviss)

*** beroende på modell och utrustning**

11.4 Klientu serviss

Vispirms pārbaudiet, vai varat kļūdu novērst pats (skat. 11 Palīdzība klientam) . Ja tas nav iespējams, tad vērsieties klientu servisā.

Adresi atradīsiet pievienotajā brošūrā «Liebherr serviss» vai tīmekļa vietnē home.liebherr.com/service.

BRĪDINĀJUMS

Nekvalificēts remonts!
Savainojumi.

- ▶ Remontdarbus un cita veida iejaukšanos ierīcē un elektropieslēgumā, kas nav konkrēti nosaukti nodaļā (skat. 10 Apkope) , ir jāveic tikai tehniskās apkopes dienestam.
- ▶ Uzticiet bojāto tīkla pieslēguma vadu nomainīt tikai ražotājam vai viņa klientu servisam, vai tamlīdzīgi kvalificētai personai.
- ▶ Ierīcēm ar vājstrāvas ierīces spraudni nomaiņu drīkst veikt klients.

11.4.1 Sazināšanās ar klientu servisu

Pārliecinieties, vai ir sagatavota šāda ierīces informācija:

- ❑ Ierīces apzīmējums (modelis un rādītājs)
- ❑ Servisa Nr. (serviss)
- ❑ Sērijas Nr. (S-Nr.)

- ▶ Atlasiet ierīces informāciju displejā. (skat. Ierīces informācija)

-vai-

- ▶ Skatiet informāciju par ierīci datu plāksnītē. (skat. 11.5 Datu plāksnīte)

- ▶ Pierakstiet ierīces informāciju.
- ▶ Informējiet klientu servisu: Paziņojiet kļūdas un ierīces informāciju.
- ▷ Tas nodrošina ātru un mērķtiecīgu servisu.
- ▶ Izpildiet pārējās klientu servisa norādes.

11.5 Datu plāksnīte

Datu plāksnīte atrodas aiz atvilktnēm ierīces iekšpusē.

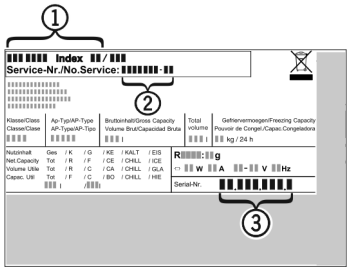

Fig. 151

(1) Ierīces apzīmējums
(2) Servisa Nr.
(3) Sērijas Nr.

- ▶ Nolasiet informāciju no datu plāksnītes.

12 Ekspluatācijas izbeigšana

- ▶ Iztukšojiet ierīci.
- ▶ Izslēdziet ierīci. (skat. Ierīces izslēgšana un ieslēgšana)
- ▶ Atvienojiet tīkla kontaktdakšu no kontaktligzdas.
- ▶ Noņemiet vājstrāvas ierīces ligzdu pēc vajadzības: Atvienojiet vājstrāvas ierīces ligzdu no ierīces kontaktdakšas un vienlaikus pārvietojiet uz kreiso pusi un labo pusi.
- ▶ Notīriet ierīci. (skat. 10.7 Ierīces tīrīšana)
- ▶ Atstājiet durvis atvērtas, lai neveicinātu sliktu smaku rašanos.

13 Utilizācija

Pārliecinieties, vai ir izpildīti šādi priekšnoteikumi:

- ❑ Ir zināma pie ierīces redzamo simbolu nozīme. (skat. 1.14 Simboli uz ierīces)
- ❑ Ir zināmas utilizācijas norādes. (skat. 1.8 Utilizācija)

13.1 Ierīces sagatavošana utilizācijai

- ▶ Pārtrauciet ierīces ekspluatāciju. (skat. 12 Ekspluatācijas izbeigšana)

13.2 Ierīces ekoloģiski nekaitīga utilizācija

BRĪDINĀJUMS

Izplūstošs saldēšanas aģents un eļļa!
Ugunsgrēks. Ierīcē izmantotais saldēšanas aģents ir videi nekaitīgs, taču ugunsnedrošs. Ierīcē izmantotā eļļa arī ir ugunsnedroša. Izplūstošais saldēšanas aģents un eļļa atbilstoši augstas koncentrācijas un saskares ar ārēju siltuma avotu gadījumā var aizdegties.

- ▶ Nebojājiet saldēšanas aģenta kontūra un kompresora cauruļvadus.

- ▶ Ievērojiet norādes par ierīces transportēšanu. (skat. 3.5 Ierīces transportēšana)
- ▶ Nogādājiet ierīci nebojātā veidā.
- ▶ Utilizējiet ierīci atbilstoši norādēm.

Scan QR Code and find digital operating and installation instructions.



home.liebherr.com

20260605 **7083930-00**

Liebherr-Hausgeräte Marica EOOD
Bezirk Plovdiv
4202 Radinovo
Bulgarien