Käyttö- ja asennusohjeet



FI **ALKUPERÄISKÄYTTÖOHJE**

LIEBHERR

Sisällys

1 Yleiset turvallisuusohjeet ... 3
1.1 Määräystenmukainen käyttö ... 3
1.2 Ennakoitavissa oleva väärinkäyttö ... 3
1.3 Käyttäjäryhmä ... 3
1.4 Varoitukset - Vaarat käyttäjälle ... 3
1.5 Häiriöt, vauriot ja korjaukset ... 4
1.6 Ohjeet tuotteen hävitystä varten ... 4
1.7 Vaatimustenmukaisuus ... 4
1.8 Ilmastoluokat ... 4
1.9 SVHC-aineet REACH-asetuksen mukaan ... 4
1.10 EPREL-tietokanta ... 4
1.11 Open-Source-lisenssit ... 4
1.12 Tuotteen kyberturvallisuus ... 4
1.13 Varaosat ... 5
1.14 Varoitustasot ... 5

2 Laitteen yleiskuva ... 5
2.1 Toimituslaajuus ... 5
2.2 Laitteen ja varusteiden yleiskuva ... 5

3 Paikalleen asettaminen ja liittäminen ... 5
3.1 Asennusehdot ... 5
3.2 Laitteen mitat ... 6
3.3 Ilmanvaihtovaatimukset ... 6
3.4 Liitäntämitat virransyöttöä varten ... 6
3.5 Laitteen kuljetus ... 6
3.6 Laitteen poistaminen pakkauksesta ... 7
3.7 Ovivasteen vaihtaminen ... 7
3.8 Seinävälikkeiden asennus ... 10
3.9 Laitteen sijoittaminen ... 10
3.10 Useiden laitteiden paikalleen asettaminen ... 10
3.11 Paikalleen asettamisen jälkeen ... 11
3.12 Laitteen kytkeminen verkkovirtaan ... 11
3.13 Pakkauksen hävittäminen ... 11

4 Näytön toimintatapa ... 11
4.1 Navigointi kosketuspainikkeella ja symbolien selitykset ... 12
4.2 Valikot ... 12

5 Käyttöönotto ... 13
5.1 Laitteen kytkeminen päälle (ensimmäinen käyttöönotto) ... 13

6 Säilytys ... 13
6.1 Säilytystä koskevia ohjeita ... 13
6.2 Pakastinosa ... 14
6.3 Varastointiajat ... 14

7 Energian säästäminen ... 15

8 Käyttö ... 15
8.1 Käyttö- ja hallintalaitteet ... 15
8.1.1 Lämpötilan näyttö/tilanäyttö ... 15
8.1.2 LED-toiminnot ... 15
8.1.3 Akustiset signaalit ... 15
8.2 Laitteen toiminnot ... 15
8.2.1 Ohjeita laitteen toimintoihin ... 15
Laitteen kytkeminen pois ja päälle ... 15
Lämpötila ... 16
SuperFrost ... 16
SabbathMode ... 16
Syötön lukitus ... 17
Sulatusjakson käynnistys* ... 17
Esittelytila ... 18
Palautus tehdasasetuksiin ... 18
8.3 Ilmoitukset ... 18
8.3.1 Ilmoitusten kuittaaminen ... 19

9 Varustus ... 19
9.1 Vetolaatikot ... 19
9.2 Lasilevyt ... 20
9.3 VarioSpace ... 20

10 Huolto ... 20
10.1 Vetojärjestelmien purkaminen/asennus ... 20
10.2 Laitteen sulattaminen ... 20
10.3 Laitteen puhdistaminen ... 21

11 Asiakasneuvonta ... 21
11.1 Tekniset tiedot ... 21
11.2 Käyntimelu ... 22
11.3 Tekniset häiriöt ... 22
11.4 Asiakaspalvelu ... 24
11.5 Tyyppikilpi ... 24

12 Poistaminen käytöstä ... 24

13 Hävittäminen ... 24
13.1 Laitteen valmisteleminen hävitystä varten ... 24
13.2 Laitteen hävittäminen ympäristöystävällisesti ... 24

Valmistaja kehittää jatkuvasti kaikkia tyyppejään ja mallejaan. Toivomme että ymmärrät, että sen vuoksi pidätämme oikeuden muutoksiin muodon, varustuksen ja tekniikan suhteen.

Symboli	Selitys
	Tutustu käyttöohjeeseen Parhaiten pääset sinuiksi uuden laitteesi kanssa lukemalla tämän käyttöohjeen huolellisesti läpi.
	Lisätietoja on internetissä Täydentäviä tietoja sisältävä digitaalinen ohjekirja ja muita kieliversioita on ladattavissa internetissä skannaamalla ohjekirjan etusivulla oleva QR-koodi tai kirjoittamalla huoltonumero osoitteessa **home.liebherr.com/fridge-manuals**. Huoltonumero on merkitty tyyppikilpeen: 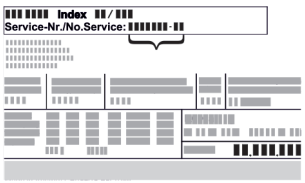 *Fig.* Esimerkkikuva
	Laitteen tarkastaminen Tarkasta kaikki osat kuljetusvaurioiden varalta. Jos sinulla on valituksen aiheita, käänny jälleenmyyjän tai asiakaspalvelun puoleen.
	Poikkeukset Tämä käyttöohje koskee useita malleja. Poikkeukset ovat sen vuoksi mahdollisia. Kappaleet, jotka koskevat ainoastaan tiettyjä laitteita, on merkitty tähdellä (*).

Symboli	Selitys
	**Toimintaohjeet ja toiminnan tulokset** Toimintaohjeet on merkitty symbolilla ▶. Toiminnan tulokset on merkitty symbolilla ▷.
	**Videot** Laitteita koskevia videoita voi katsoa YouTube-kanavalta, Liebherr-Hausgeräte.

Open-Source-lisenssit:

Laite sisältää ohjelmistokomponentteja, jotka käyttävät Open-Source-lisenssejä. Tiedot käytettävistä Open-Source-lisensseistä voi hakea täältä: **home.liebherr.com/open-source-licences**

Nämä käyttöohjeet koskevat seuraavia laitteita:

F..	10.. / 14..
FN..	14..
TG	14Ve04 / 14Vd04 / 14Vc04 / 14Vddg04
TGN	14Ve04

Vihje
Jos laitteen nimikkeessä on N, kyseessä on NoFrost-laite.*

1 Yleiset turvallisuusohjeet

Säilytä näitä käyttäjätietoja huolellisesti, jotta niihin voidaan tutustua myöhemmin tarpeen vaatiessa.

Luovuta nämä käyttäjätiedot laitteen mukana sen seuraavalle omistajalle, jos myyt laitteen.

Laitteen käyttämiseksi asianmukaisesti ja turvallisesti on nämä käyttäjätiedot luettava huolellisesti ennen asennusta ja käyttöä. Noudata aina niissä olevia ohjeita, turvallisuusohjeita ja varoituksia. Ne ovat tärkeitä laitteen turvallisen ja moitteettoman asennuksen ja käytön kannalta.

1.1 Määräystenmukainen käyttö

- Tämä laite on suunniteltu kotikäyttöön ja vastaaviin käyttöolosuhteisiin, kuten esim.:
  - Henkilökuntakeittiöt myymälöissä, toimistoissa ja muilla työpaikoilla
  - Maatilat ja vieraiden käytössä olevat tilat hotelleissa, motelleissa ja muissa majoituspaikoissa
  - Bed and breakfast -majoitukset
  - catering-palvelut ja sitä vastaavat palvelut tukkukaupassa
- Muut käyttökohteet:
  - Tätä laitetta ei ole tarkoitettu integroitavaksi laitteeksi.
  - Kaikki muut käyttötavat ovat kiellettyjä.

1.2 Ennakoitavissa oleva väärinkäyttö

Seuraavat käyttötapaukset ovat nimenomaisesti kiellettyjä:

- Seuraavien säilyttäminen ja jäähdytys:
  - Kemiallisesti epävakaat, palavat tai syövyttävät aineet
  - Räjähdysvaaralliset aineet, kuten esimerkiksi palavalla ponnekaasulla täytetyt aerosolipullot
  - Lääkkeiden, veriplasman, laboratorionäytteiden tai vastaavien lääkintälaitedirektiivin 2007/47/EY mukaisten aineiden ja tuotteiden varastointi ja jäähdytys
- Käyttö räjähdysvaarallisilla alueilla

Laitteen epäasianmukainen käyttö aiheuttaa siinä säilytettävien elintarvikkeiden vahingoittumisen tai pilaantumisen.

1.3 Käyttäjäryhmä

- Tätä laitetta ei saa antaa sellaisten henkilöiden (mukaan lukien lasten) käyttöön, joiden fyysinen, sensorinen tai henkinen toimintakyky on alentunut tai joilla ei ole riittävää taitoa tai kokemusta sen käytöstä, elleivät tällaiset henkilöt ole laitteen parissa toimiessaan heidän turvallisuudestaan vastaavan henkilön valvonnassa. Vastuuhenkilön on opastettava heitä laitteen käytössä ja valvottava heidän toimiaan. Lapsia on valvottava sen varmistamiseksi, että he eivät käytä laitetta leikkimiseen.
- 3–8-vuotiaat lapset saavat täyttää ja tyhjentää kylmä-/pakastinlaitetta.

1.4 Varoitukset - Vaarat käyttäjälle

- VAROITUS: Pidä laitteen kotelossa tai lisäosissa olevat tuuletusaukot esteettöminä.
- VAROITUS: Sulatustoimintoa ei saa nopeuttaa millään mekaanisilla laitteilla tai muilla aineilla, joita valmistaja ei ole suositellut.
- VAROITUS: Älä vahingoita kylmäainepiiriä.
- VAROITUS: Älä käytä kylmä-/pakastelokeron sisällä sähkölaitteita, jotka eivät ole valmistajan suositusten mukaisia.
- VAROITUS: Laitetta paikalleen asetettaessa on varmistettava, että virtajohto ei jää puristuksiin eikä vahingoitu.
- VAROITUS: Älä sijoita siirreltäviä moniliitäntäpistorasioita tai muuntimia laitteen takapuolelle.

Laitteen asentamisen jälkeen laite on edelleen voitava irrottaa verkosta.

- Virtapistoke on käsiteltävissä (laitteen yläpuolella, alapuolella tai vieressä)
- Rakennuksessa olevan sulakkeen laukeaminen asennusmääräysten mukaisella tavalla.



VAROITUS: Tulipalovaara/palovaaralliset aineet.

Symboli sijaitsee kompressorissa ja se voi sen lisäksi olla muissa laitteen kohdissa. Se merkitsee palovaarallisista aineista aiheutuvaa vaaraa. Älä poista tätä tarraa.

- Mitä enemmän kylmäainetta laite sisältää, sitä suuremman pitää sen tilan olla, jossa laite on. Liian pienissä tiloissa vuoto voi johtaa palamiskykyisen kaasuilmaseoksen syntymiseen. 8 g kylmäainetta vaatii vähintään 1 m^3 kokoisen sijoitustilan. Sisältyvän kylmäaineen tiedot ovat laitteen sisäpuolella olevassa tyyppikilvessä.
- Pinnat, jotka voivat koskea elintarvikkeisiin ja poistojärjestelmiin, on puhdistettava säännöllisesti.
- Pakkaa raaka liha tai raaka kala puhtaisiin, suljettuihin säiliöihin. Tämä estää lihaa tai kalaa koskemasta tai tippumasta muiden ruokien päälle.
- Jos kylmä-/pakastinlaite on pitkään tyhjänä, kytke laite pois päältä, sulata, puhdista ja kuivaa se ja jätä ovi auki homeen välttämiseksi.
- Vältä jatkuvaa ihokosketusta kylmien pintojen tai kylmien tuotteiden / pakasteiden kanssa. Suojaudu käyttämällä esim. käsineitä.
- Säilytä alkoholijuomia tai muita alkoholipitoisia aineita vain suljetuissa säiliöissä. Sähköosat voivat sytyttää mahdollisesti ulos purkautuvan alkoholin.

- Avaa ovi vain lyhyeksi aikaa. Näin estetään lämpötilan nousu laitteen sisätilassa.
- Kun avaat ja suljet ovea, älä laita sormiasi oven ja laitteen väliin. Sormet voivat jäädä puristuksiin.
- VAROITUS: Tämä laite on kiinnitettävä käyttöohjeen mukaisesti, jotta vältetään puutteellisesta vakaudesta aiheutuvat vaarat.
- Huomioi paikalleen asettamista ja liitämistä koskevat ohjeet. (katso 3 Paikalleen asettaminen ja liittäminen)

1.5 Häiriöt, vauriot ja korjaukset

- Liittäminen virtalähteeseen kylmälaitepistokkeella: Jos tämän laitteen virtajohto vahingoittuu, se on vaihdettava erityiseen liitäntäjohtoon, jonka saa valmistajalta tai sen asiakaspalvelusta. Asiakas voi suorittaa vaihdon.
- Korjaukset ja laitteen muutokset on aina teetettävä asiakaspalvelun henkilöstöllä tai muulla asianmukaisen koulutuksen omaavalla ammattihenkilöllä.
- Jos laitteessa on häiriöitä ja/tai vikoja, vedä verkkovirran pistoke irti tai kytke sulake pois. Kun vedät virtapistokkeen irti, pidä aina kiinni pistokkeesta. Älä vedä johdosta.

1.6 Ohjeet tuotteen hävitystä varten



Rastitettu roska-astia tarkoittaa, että laitetta ei saa hävittää lajittelemattomana yhdyskuntajätteenä ja se on ohjattava erityttyyn jätteiden keräykseen. Se sisältää hyötyjätettä ja soveltuu mahdollisesti uusiokäyttöön.



Symboli voi olla kompressorissa. Se koskee kompressorissa olevaa öljyä ja kiinnittää huomiota seuraavaan vaaraan: **Voi aiheuttaa kuoleman, jos sitä niellään tai jos sitä pääsee hengitysteihin.** Tällä ohjeella on merkitystä vain kierrätyksen kannalta. Normaalikäytössä vaaraa ei ole.



Tämä tai vastaava tarra voi olla laitteen takapuolella. Se kiinnittää huomiota siihen, että ovessa ja/tai kotelossa on tyhjiöeristyslevyt (VIP) tai perliittilevyt. Tällä ohjeella on merkitystä vain kierrätyksen kannalta. Älä poista tätä tarraa.

- Loppuun käytettyjen laitteiden hävittäminen on sen vuoksi suoritettava asianmukaisesti paikallisten määräysten ja lakien edellyttämällä tavalla. Kun loppuun käytetty laite kuljetetaan pois, sen kylmäpiiri ei saa vahingoittua, jotta sen sisältämä kylmäaine (tiedot tyyppikilvessä) ja öljy eivät voisi haihtua hallitsemattomasti.
- Koskee Saksaa: Laite voidaan hävittää veloituksetta, kun se toimitetaan paikallisen kierrätyskeskuksen luokan 1 keräyssäiliöön. Ostettaessa uusi kylmä- / pakastinlaite liikkeestä, jonka myymäläpinta-ala on > 400 m^2, vanha laite voidaan palauttaa veloituksetta kyseiseen myymälään.
- EU: Selvitä käytettyjen laitteiden hävitysmahdollisuudet paikalliselta viranomaiselta.

1.7 Vaatimustenmukaisuus

Kylmäainepiirin tiiviys on tarkastettu. Laite vastaa voimassa olevia turvallisuusmääräyksiä ja asiaankuuluvia direktiivejä.

EU-vaatimustenmukaisuusvakuutuksen täydellinen teksti on luettavissa seuraavassa internet-osoitteessa: www.Liebherr.com

1.8 Ilmastoluokat

Laite on tarkoitettu käytettäväksi ilmastoluokasta riippuen määrättyjen ympäristön lämpötilarajojen sisällä. Laitteelle määritetty ilmastoluokka on merkitty tyyppikilpeen.

Vihje

▶ Moitteettoman toiminnan varmistamiseksi on ilmoitettuja ympäristön lämpötiloja noudatettava.

Ilmastoluokka	seuraavia ympäristön lämpötiloja varten
SN	10 °C – 32 °C
N	16 °C – 32 °C
ST	16 °C – 38 °C
T	16 °C – 43 °C
SN-ST	10 °C – 38 °C
SN-T	10 °C – 43 °C

Laitteen moitteeton toiminta voidaan varmistaa alimmillaan -15 °C -asteen lämpötilassa.

1.9 SVHC-aineet REACH-asetuksen mukaan

- Seuraavasta linkistä voit tarkistaa, sisältääkö oma laitteesi SVHC-aineita REACH-asetuksen mukaan: https://go.liebherr.com/z3eewm

1.10 EPREL-tietokanta

- 1. maaliskuuta 2021 lähtien energiamerkintää ja ekologisen suunnittelun vaatimuksia koskevat tiedot löytyvät eurooppalaisesta tietokannasta (EPREL). Tuotetietokantaan pääsee seuraavan linkin kautta: https://eprel.ec.europa.eu/. Siinä sinua kehotetaan kirjoittamaan mallitunniste. Mallitunnisteen voi tarkistaa tyyppikilvestä.

1.11 Open-Source-lisenssit

- Laite sisältää ohjelmistokomponentteja, jotka käyttävät Open-Source-lisenssejä. Tiedot käytettävistä Open-Source-lisensseistä voi hakea täältä: home.liebherr.com/open-source-licences

1.12 Tuotteen kyberturvallisuus

- Tässä laitteessa on etävalvonta- ja ohjaustoiminnot, jotka toimivat Liebherr-Hausgeräte-yhtiön digitaalisessa tuoteympäristössä. Nämä toiminnot on suojattu sopivilla turvatoimenpiteillä. Käyttäjä vastaa verkon asianmukaisesta suojauksesta, jotta verkotettuja toimintoja voidaan käyttää turvallisesti. Käytettäessä kolmansien osapuolten järjestelmiä olemassa olevien liitäntöjen (API) kautta, Liebherr-Hausgeräte-yhtiön tietoturvatuki rajoittuu tähän laitteeseen ja Liebherr-Hausgeräte-yhtiön digitaaliseen tuoteympäristöön. Lisätietoja tuotteen kyberturvallisuudesta on osoitteessa: www.liebherr.com/psirt
  Siellä voi myös ilmoittaa mahdollisista tietoturva-aukoista. Liebherr tarjoaa tälle laitteelle tietoturvapäivityksiä 10 vuoden ajan tuotteen markkinoille saattamisen jälkeen. Tietoturvapäivitykset tarjotaan Liebherr-Hausgeräte-yhtiön digitaalisen tuoteympäristön kautta. Tietoturvapäivityksen saamiseksi on rekisteröidyttävä SmartDevice-sovellukseen tai SmartMonitoring-palveluun ja yhdistettävä laite Liebherr-Hausgeräte-yhtiön digitaaliseen tuoteympäristöön.

1.13 Varaosat

- Varaosia kokoonpanon toimintaosia varten ja varastoitavia osia on saatavana 15 vuoden ajan.

1.14 Varoitustasot

VAARA	Merkitsee välittömän vaaran muodostavaa tilannetta, joka johtaa kuolemaan tai vakaviin ruumiinvammoihin, jos sitä ei vältetä.
VAROITUS	Merkitsee vaarallista tilannetta, joka voi johtaa kuolemaan tai vakaviin ruumiinvammoihin, jos sitä ei vältetä.
VARO	Merkitsee vaarallista tilannetta, joka voi johtaa lieviin tai keskisuuriin ruumiinvammoihin, jos sitä ei vältetä.
HUOMIO	Merkitsee vaarallista tilannetta, joka voi johtaa aineellisiin vahinkoihin, jos sitä ei vältetä.
Ohje	Merkitsee hyödyllisiä ohjeita ja vihjeitä.

2 Laitteen yleiskuva

2.1 Toimituslaajuus

Tarkasta kaikki osat kuljetusvahinkojen varalta. Kun haluat esittää valituksen, ota yhteyttä jälleenmyyjään tai asiakaspalveluun. (katso 11.4 Asiakaspalvelu)

Toimitukseen kuuluvat seuraavat osat:
- pystyasentoinen laite
- varustus (mallista riippuen)
- asennusmateriaali (mallista riippuen)
- "Quick Start Guide"
- "Installation Guide"*
- huoltoesitteet

2.2 Laitteen ja varusteiden yleiskuva

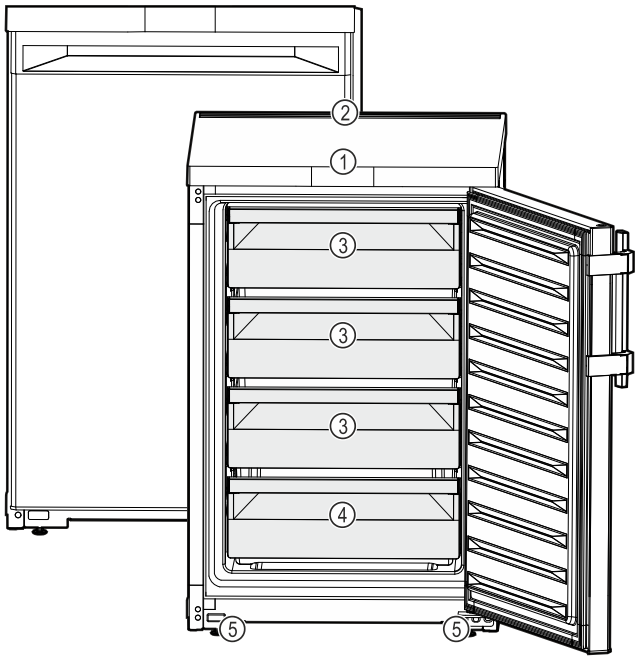

Fig. 1 Esimerkkikuva

(1) Käyttöelementit, valot
(2) Tuuletusaukko
(3) VarioSpace
(4) Tyyppikilpi
(5) Säätöjalat (edessä)

3 Paikalleen asettaminen ja liittäminen

3.1 Asennusehdot

Asennusehdot ovat ratkaisevan tärkeitä sen varmistamiseksi, että laitetta voidaan käyttää turvallisesti, tehokkaasti ja häiriöttömästi.

- Noudata kaikkia turvallisuusohjeita.
- Huomioi asennuspaikka ja sijainti tilassa.

VAROITUS
Palovaara väärän asennuksen vuoksi!
Jos virtajohto tai pistoke koskettaa laitteen takaosaa, laitteen tärinä voi vahingoittaa virtajohtoa tai pistoketta ja aiheuttaa oikosulun.
▶ Varmista, ettei mikään virtajohto jää puristuksiin laitteen alle, kun asennat laitetta.
▶ Pystytä laite siten, että se ei kosketa pistotulppaa tai verkkojohtoa.
▶ Älä kytke mitään laitteita laitteen takana oleviin pistorasioihin.
▶ Monipistorasioita tai jakelurimoja ja muita elektronisia laitteita (kuten halogeenimuuntajia) **ei saa** sijoittaa laitteiden takaosaan ja käyttää siellä.

VAROITUS
Kosteudesta johtuva palovaara!
Jos jännitteelliset osat tai verkkojohto kostuvat, siitä voi seurata oikosulku.
▶ Laite on tarkoitettu käytettäväksi sisätiloissa. Sitä ei saa käyttää ulkotiloissa tai paikassa, jossa se on alttiina kosteudelle tai roiskevedelle.

VAROITUS
Ulos purkautuvasta kylmäaineesta ja öljystä aiheutuva tulipalovaara!
Laitteen sisältämä kylmäaine on ympäristöystävällistä, mutta palamiskykyistä. Laitteen sisältämä öljy myös palamiskykyistä. Haihtuva kylmäaine ja öljy voivat suurina pitoisuuksina ja ulkoisen lämmönlähteen vaikutuksesta syttyä.
▶ Älä vahingoita kylmäainepiirin ja kompressorin putkia.

3.1.1 Asennuspaikka

- Laitteen saa asettaa paikalleen ja liittää vain sisätiloissa.
- Optimaalinen asennuspaikka on kuiva ja hyvin tuuletettu tila.
- Jos laite asennetaan erittäin kosteaan ympäristöön, laitteen ulkopuolelle voi muodostua kondensaatiovettä. Huolehdi aina asennuspaikan riittävästä tulo- ja poistoilmanvaihdosta.
- Mitä enemmän kylmäainetta laite sisältää, sitä suuremman pitää sen tilan olla, jossa laite on. Liian pienissä tiloissa vuoto voi johtaa palamiskykyisen kaasuilmaseoksen syntymiseen. 8 g kylmäainetta vaatii vähintään 1 m^3 kokoisen sijoitustilan. Sisältyvän kylmäaineen tiedot ovat laitteen sisäpuolella olevassa tyyppikilvessä.
- Asennuspaikan lattian on oltava vaakasuora ja tasainen.

3.1.2 Sijainti tilassa

- Laitetta ei saa asettaa alttiiksi suoralle auringonvalolle eikä lämmittimen tai vastaavan viereen.
- Laite voidaan asettaa suoraan uunin viereen.
- Jos laite asetetaan suoraan uunin viereen, energiankulutus voi kasvaa jonkin verran. Se riippuu uunin käyttöajasta ja käytön intensiivisyydestä.
- Asenna laite siten, että sen takapuoli ja oheiset seinävälikkeet, jos niitä käytetään (katso alta), ovat suoraan vasten seinää.
- Käyttö räjähdysvaarallisilla alueilla ei ole sallittua.

3.1.3 Upotus työtason alle

- Laite voidaan työntää työtason alle.

3.2 Laitteen mitat

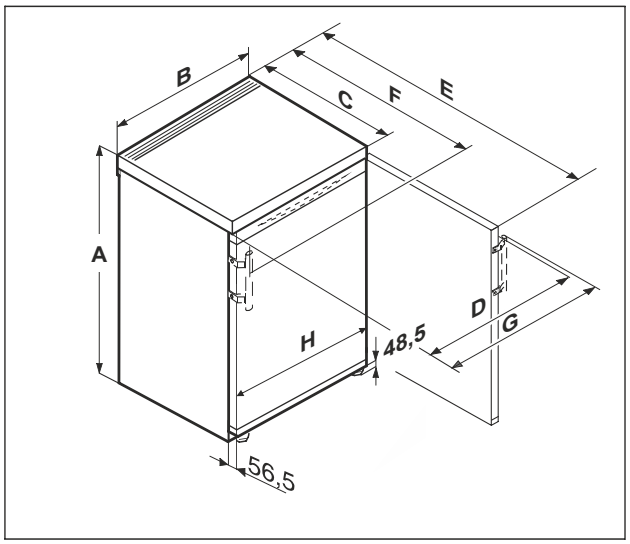

Fig. 2 Esimerkkikuva

F.. 10..	
A (mm)	680
B (mm)	550
C (mm)	607[x]
D (mm)	547
E (mm)	1106[x]

Laitteille, joissa on tartuntasyvennys

F..14.. / FN..14.. / TG 14Ve04 / TG 14Vd04 / TG 14Vc04 / TGN 14Ve04	
A (mm)	850
B (mm)	550
C (mm)	607[x]
D (mm)	547
E (mm)	1106[x]

Laitteille, joissa on tartuntasyvennys

F..14.. / FN..14.. / TG14Vddg04	
A (mm)	850
B (mm)	550
C (mm)	607[x]
D (mm)	545
E (mm)	1112[x]
F (mm)	648[x]
G (mm)	589

Laitteille, joissa on vipukahva

[x] Oheisilla seinävälikkeillä varustetuissa laitteissa mitta on 35 mm suurempi. (katso 3.8 Seinävälikkeiden asennus)

3.3 Ilmanvaihtovaatimukset

HUOMIO
Vaurioitumisvaara laitteen ylikuumentuessa riittämättömän ilmanvaihdon vuoksi!
Kompressori voi vaurioitua, jos ilmanvaihto on liian vähäistä.
▶ Varmista, että ilmanvaihto on riittävää.
▶ Ota huomioon ilmanvaihdolle asetetut vaatimukset.

Kun laite integroidaan keittiökaapistoon, seuraavia ilmanvaihtovaatimuksia on ehdottomasti noudatettava:*

- Yleisesti pätee: mitä suurempi ilmanpoistoaukon läpimitta, sitä vähemmän energiaa laite kuluttaa.*

3.4 Liitäntämitat virransyöttöä varten

Virransyötön liitäntä on laitteen takapuolella. Jotta laite voidaan liittää turvallisesti, on varmistettava, että seuraavat vaatimukset täyttyvät:

❑ Tarvittavat mitat virransyötön liittämistä varten ovat tiedossa ja niitä noudatetaan. Katso alla oleva taulukko.
❑ Liittäminen virransyöttöön tehdään ohjekirjan mukaan. (katso 3.12 Laitteen kytkeminen verkkovirtaan)

3.5 Laitteen kuljetus

3.5.1 Laitteen kuljetus ennen ensimmäistä käyttöönottoa

Varmista, että seuraavat edellytykset täyttyvät:

❑ Laite on pakattu.
❑ Laite on pystyasennossa.

▶ Laitetta on kuljetettava kahden henkilön yhteistyönä.
▶ Pura laite pakkauksesta. (katso 3.6 Laitteen poistaminen pakkauksesta)

3.5.2 Laitteen kuljetus ensimmäisen käyttöönoton jälkeen

Huomioi seuraavat ohjeet kuljettaessasi tai siirtäessäsi laitetta uudelleen ensimmäisen käyttöönoton jälkeen.

Varmista, että seuraavat edellytykset täyttyvät:

❑ Laite on tyhjennetty.
❑ Laite on pystyasennossa.
❑ Laite, jossa on ovi/ovet: Ovi on varmistettu tahatonta avautumista vastaan.
❑ Laite, jossa on ulosvetovaunu: Ulosvetovaunu on varmistettu tahatonta avautumista vastaan.
❑ Laite, jossa on säätöjalat: Säätöjalat on kierretty sisään.

▶ Laitetta on kuljetettava kahden henkilön yhteistyönä.

Kuljetuksen jälkeen:
▶ Kiinnitä laitteessa olevat säätöjalat ulos.
▶ Suuntaa laite.

3.6 Laitteen poistaminen pakkauksesta

HUOMIO
Vaurioitumisvaara laitteen liikkumisen vuoksi!
Lattia voi vahingoittua, jos laitetta liikutellaan sen päällä suojaamatta lattiaa.
▶ Peitä lattia riittävästi ennen kuin poistat laitteen pakkauksen.

▶ Tarkasta laite ja pakkaus: Jos epäillään kuljetusvaurioita, on ennen liittämistä otettava yhteyttä toimittajaan.

HUOMIO
Kärjellisten tai terävien esineiden aiheuttamat aineelliset vahingot!
Laite voi vahingoittua, jos pakkausmateriaaleja poistetaan kärjellisillä tai terävillä esineillä.
▶ Älä poista pakkausmateriaaleja kärjellisillä tai terävillä esineillä.

▶ Poista pakkausmateriaalit.
▶ Laite on asetettu oikeaan asentoon.: Poista suojakalvot ovesta ja sivuseinämistä.

3.7 Ovivasteen vaihtaminen

Työkalu

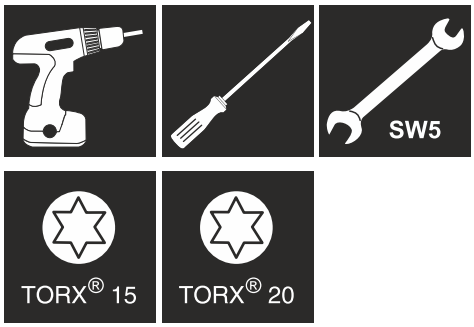

VAROITUS
Putoavan oven aiheuttama loukkaantumisvaara!
Jos laakerikappaleita ei ole ruuvattu paikoilleen riittävän tiukkaan, ovi saattaa pudota. Tämä voi johtaa vakaviin vammoihin. Lisäksi saattaa olla, ettei ovi sulkeudu, eikä laite näin ollen jäähdytä oikein.
▶ Ruuvaa laakeripukit/laakeripultit kireästi 4 Nm.
▶ Tarkasta kaikki ruuvit ja kiristä tarvittaessa.

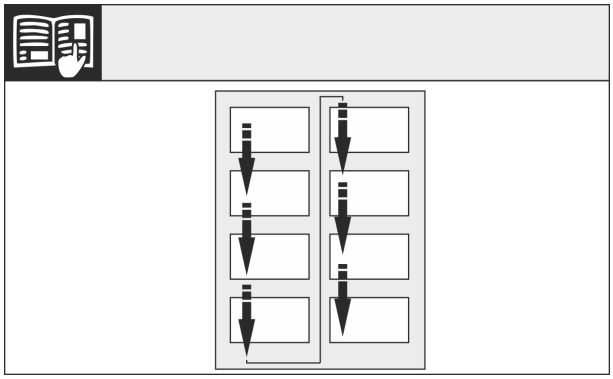

Fig. 3
Huomioi lukusuunta.

3.7.1 Valmistelutoimet

▶ Kallista laitetta toisen henkilön avulla taaksepäin.

3.7.2 Alemman laakeriosan irrottaminen

HUOMIO
Vammautumisvaara ulos kaatuvan oven vuoksi!
Jos pultti irrotetaan ovesta kokonaan, ovi voi kaatua ulospäin ja vammauttaa sinua.
▶ Pidä ovesta kiinni ennen kuin poistat pultin.

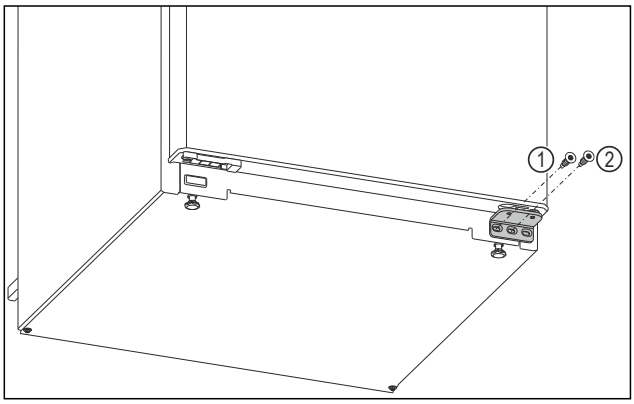

Fig. 4
▶ Kierrä alemmassa laakerijalustassa sisempi ruuvi ulos Torx 20 -ruuvimeisselillä. *Fig. 4 (1)*
▶ Kierrä alemmassa laakerijalustassa keskimmäinen ruuvi ulos Torx 20 -ruuvimeisselillä. *Fig. 4 (2)*
▶ Aseta ruuvit sivulle.

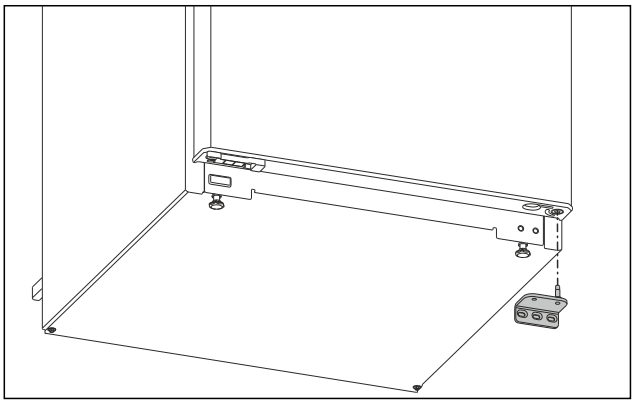

Fig. 5
▶ Ota laakerijalusta alaspäin pois. (katso Fig. 5)
▶ Aseta laakerijalusta sivulle.

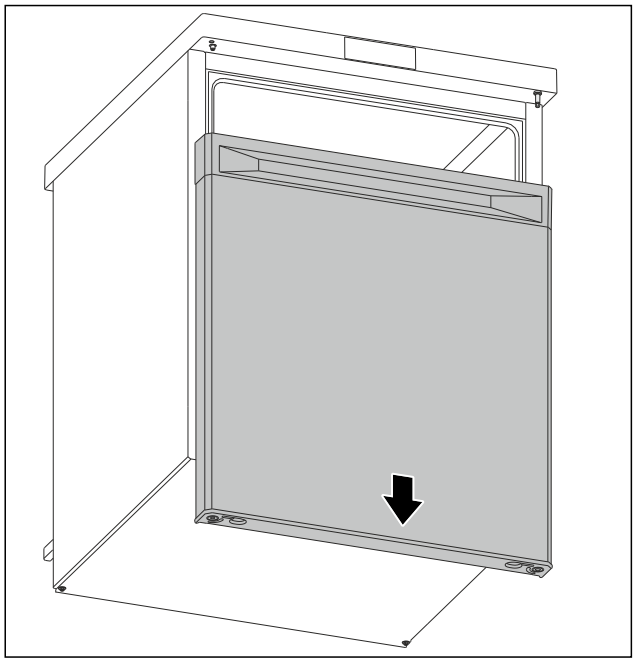

Fig. 6

▶ Ota ovi alaspäin pois. (katso Fig. 6)
▶ Laske ovi alas.

3.7.3 Oven valmisteleminen

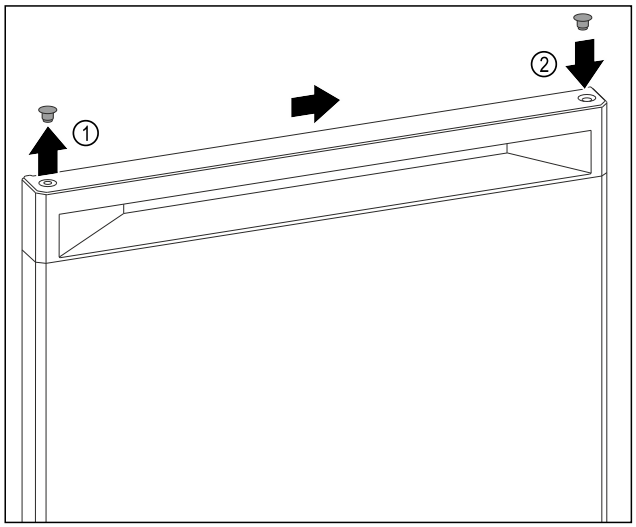

Fig. 7

▶ Nosta oven yläosan peitetulpat *Fig. 7 (1)* varovaisesti uraruuvimeisselillä.
▶ Aseta peitetulpat vastapäiselle puolelle. *Fig. 7 (2)*

3.7.4 Kahvan uudelleen asettaminen*

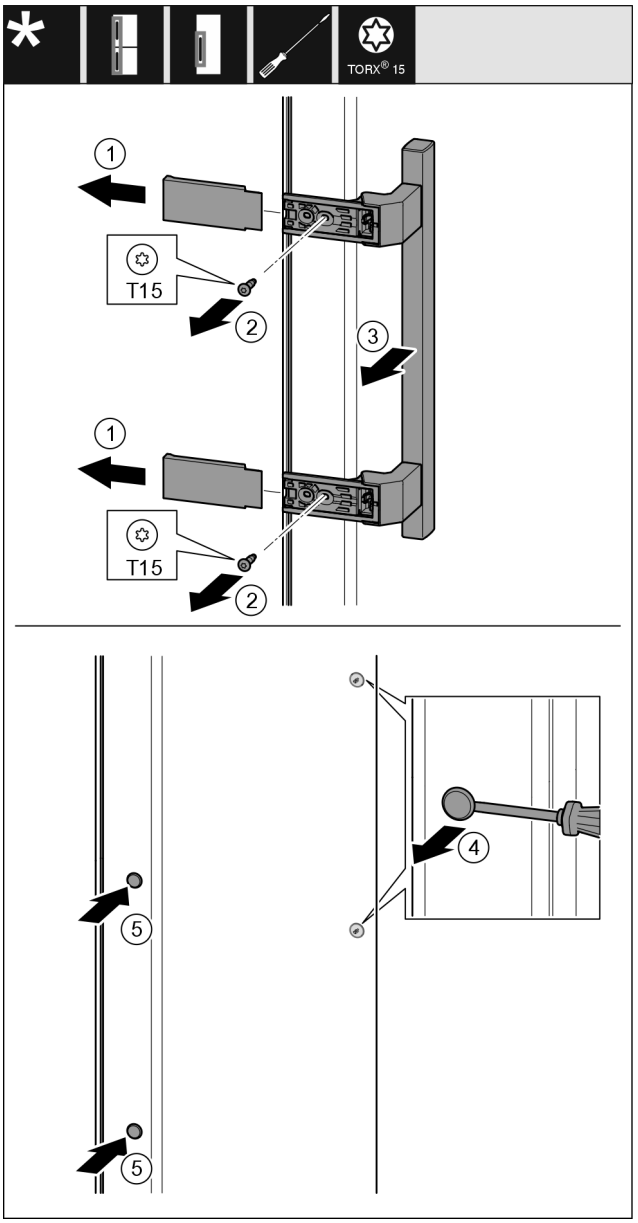

Fig. 8

▶ Vedä suojus irti. *Fig. 8 (1)*
▶ Kierrä ruuvit ulos Torx 15 -ruuvimeisselillä. *Fig. 8 (2)*
▶ Ota kahva pois. *Fig. 8 (3)*
▶ Nosta sivulla olevia tulppia varovaisesti uraruuvimeisselillä ja vedä irti. *Fig. 8 (4)*
▶ Aseta tulpat uudelleen toiselle puolelle. *Fig. 8 (5)*

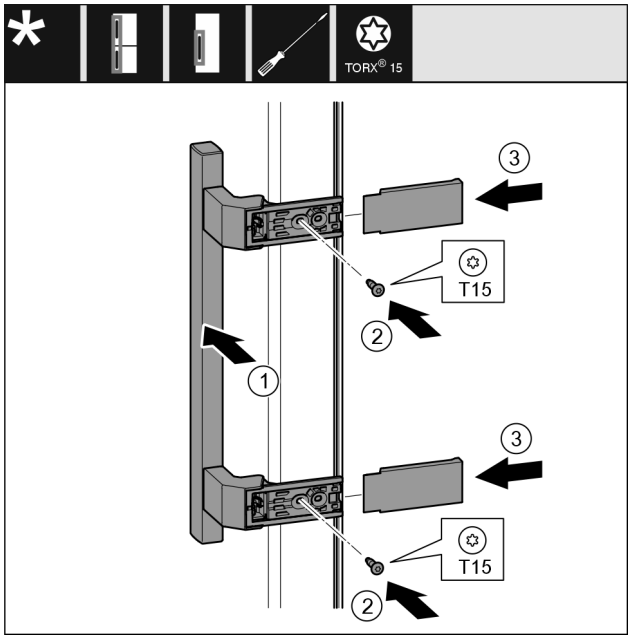

Fig. 9

▶ Aseta kahva vastapäiselle puolelle. *Fig. 9 (1)*
▷ Ruuvinaukkojen on oltava tarkasti päällekkäin.
▶ Kierrä ruuvit kiinni T15-ruuvimeisselillä. *Fig. 9 (2)*
▶ Aseta suojukset sivulle ja työnnä paikalleen. *Fig. 9 (3)*
▷ Varmista, että osat kiinnittyvät kunnolla paikalleen.

3.7.5 Alemman laakeriosan uudelleen asettaminen

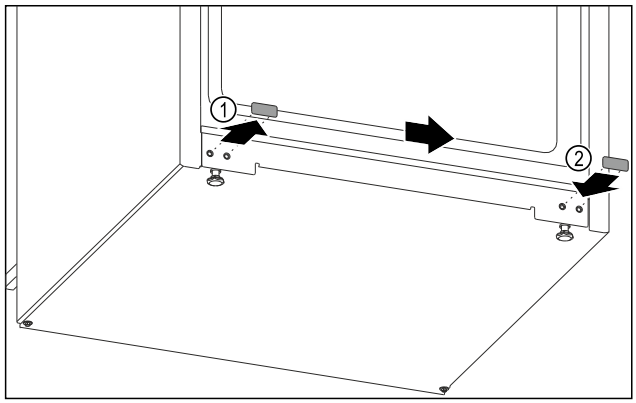

Fig. 10

▶ Nosta laitteen alaosassa olevia peitetulppia varovaisesti uraruuvimeisselillä.
▶ Vedä peitetulpat irti. *Fig. 10 (1)*
▶ Aseta peitetulpat vastapäiselle puolelle. *Fig. 10 (2)*

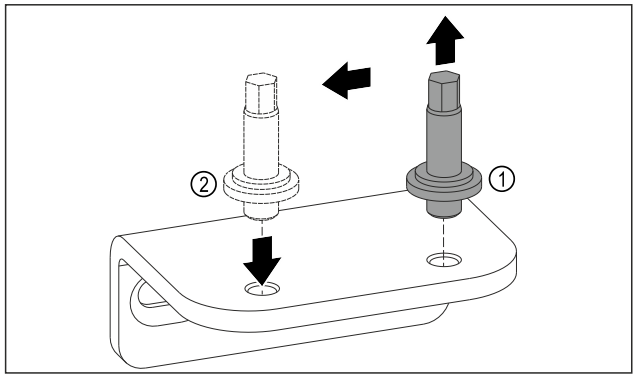

Fig. 11

▶ Kierrä alemman laakerijalustan pultit ulos SW5-ulkokuusioavaimella. *Fig. 11 (1)*
▶ Aseta pultit vastapäiselle puolelle. *Fig. 11 (2)*
▶ Kierrä pultit kiinni SW5-ulkokuusioavaimella.

3.7.6 Ylemmän laakeriosan uudelleen asettaminen

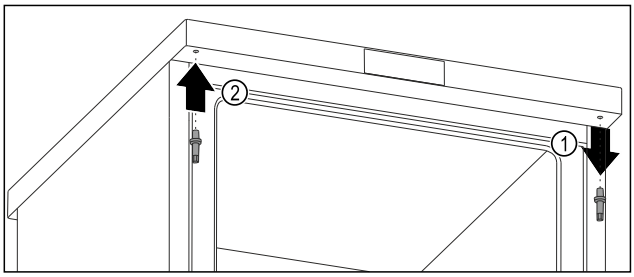

Fig. 12

▶ Kierrä ylemmät pultit ulos ulkokuusioavaimella. *Fig. 12 (1)*
▶ Kierrä pultit ulkokuusioavaimella kiinni vastapäiselle puolelle. *Fig. 12 (2)*

3.7.7 Oven asennus

VAROITUS

Putoavan oven aiheuttama loukkaantumisvaara!
Jos laakerikappaleita ei ole ruuvattu paikoilleen riittävän tiukkaan, ovi saattaa pudota. Tämä voi johtaa vakaviin vammoihin. Lisäksi saattaa olla, ettei ovi sulkeudu, eikä laite näin ollen jäähdytä oikein.

▶ Ruuvaa laakeripukit kiinni 4 Nm kiristysmomentilla.
▶ Tarkasta kaikki ruuvit ja kiristä tarvittaessa.

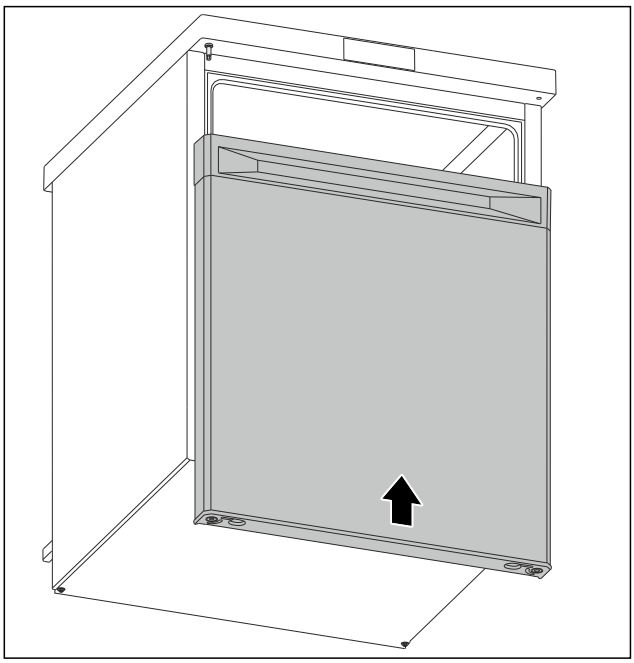

Fig. 13

▶ Työnnä ovi suljettuna ylempään pulttiin. (katso Fig. 13)

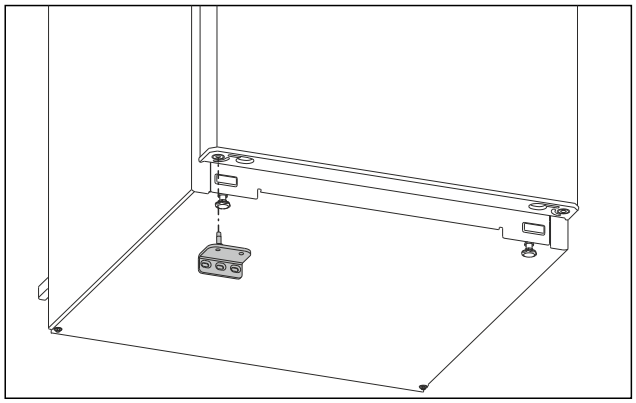

Fig. 14

▶ Aseta alempi laakerijalusta vastapäiselle puolelle. (katso Fig. 14)

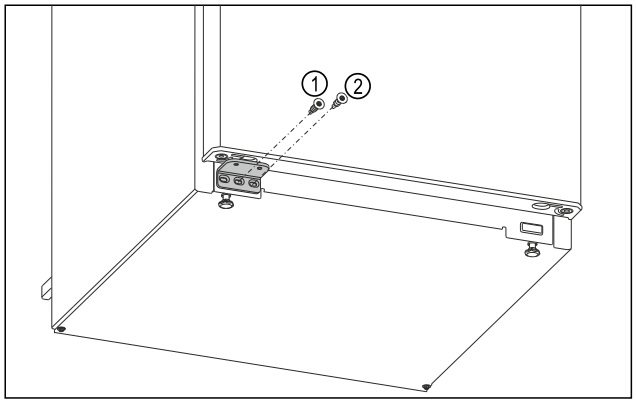

Fig. 15

▶ Kierrä laakerijalustan *Fig. 15 (1)* keskimmäinen ruuvi kiinni Torx 20 -ruuvimeisselillä.
▶ Kierrä laakerijalustan *Fig. 15 (2)* sisempi ruuvi kiinni Torx 20 -ruuvimeisselillä.
▶ Tarkasta ovi.
▷ Oven kätisyys on vaihdettu.

3.8 Seinävälikkeiden asennus

Seinävälikkeiden kanssa laite saavuttaa ilmoitetun energiankulutuksen eikä suuressa ympäristön kosteudessa synny kondenssivettä. Laite on täysin toimintakuntoinen myös ilman seinävälikkeitä, mutta sen energiankulutus on tällöin hieman suurempi.

Jos käytetään seinävälikkeitä, laitteen syvyys kasvaa n. 35 mm.

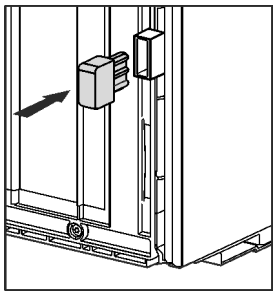

▶ Laite, jonka mukana toimitetaan seinävälikkeet: Asenna seinävälikkeet laitteen takapuolelle alaosaan vasemmalle ja oikealle puolelle.

3.9 Laitteen sijoittaminen

HUOMIO
Painava laite aiheuttaa loukkaantumisvaaran!
▶ Laite on kuljetettava kahden henkilön toimesta asennuspaikkaan.

VAROITUS
Tulipalovaara oikosulun vuoksi!
▶ Kun laite asennetaan paikalleen: Älä taivuta virtajohtoa ja varmista, ettei se jää puristuksiin tai vahingoitu muulla tavalla.
▶ Älä käytä laitetta, jos sen virtajohto on vioittunut.

VAROITUS
Palo- ja vaurioitumisvaara!
▶ Lämpöä luovuttavia laitteita, kuten mikroaaltouunia, leivänpaahdinta, jne. ei saa asettaa laitteen päälle!

Varmista, että seuraavat ehdot täyttyvät:

❑ Laitetta saa siirtää ainoastaan tyhjänä.
❑ Asenna laite vain toisen henkilön avustuksella.

▶ Ota virtajohto pois pakkauksesta.
▶ Liitä virtajohdon kylmälaiteliitin laitteen takapuolella olevaan laiteliittimeen. Varmista, että kylmälaiteliitin on kiinnitetty tukevasti.
▶ Ohjaa virtapistoke tarvittaessa narun avulla vapaasti käsiteltävään pistorasiaan.

3.10 Useiden laitteiden paikalleen asettaminen

Laitteet on suunniteltu niin, että ne voidaan asentaa eri tavoin. Jos useita laitteita halutaan asentaa vierekkäin tai päällekkäin, on varmistettava, että seuraavat vaatimukset täyttyvät:

❑ Asenna vierekkäin tai päällekkäin vain sellaisia laitteita, jotka on suunniteltu tätä varten.
❑ Huomioi ohjeet ja seuraava taulukko.

HUOMIO
Kondenssivedestä johtuva vaurioitumisvaara!
▶ Älä aseta laitetta suoraan muiden kylmä-/pakastuslaitteiden viereen.

HUOMIO
Vaurioitumisvaara kondenssiveden vuoksi!
▶ Älä aseta laitetta suoraan muiden kylmä-/pakastuslaitteiden yläpuolelle.

Malli	Asennustapa
kaikki mallit	yksitellen
Mallit, joiden mallinimikkeen alussa on **S...**	Side-by-Side (SBS)

Malli	Asennustapa
Malli ilman sivu-seinän lämmi-tystä	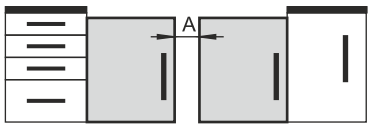 **Vierekkäin:** Aseta niin, että laitteiden välinen etäisyys **A** on 100 mm. Jos tätä etäisyyttä ei noudateta, laitteiden väli-siin sivuseiniin muodostuu kondenssivettä. 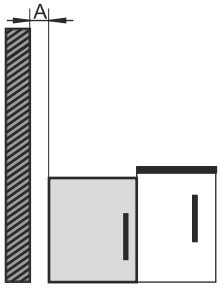 **Ulkoseinässä:** Aseta noudattaen etäisyyttä **A**, kuten vierekkäin asetettaessa. Jos tätä etäisyyttä ei noudateta, laitteen sivu-seinään voi muodostua kondenssivettä.

Malli ja sen asennustapa

3.11 Paikalleen asettamisen jälkeen

▶ Poista kaikki sisätilassa olevat kuljetusvarmistukset.

HUOMIO
Kärjellisten tai terävien esineiden aiheuttamat aineelliset vahingot!
Laite voi vahingoittua, jos pakkausmateriaaleja poistetaan kärjellisillä tai terävillä esineillä.
▶ Älä poista pakkausmateriaaleja kärjellisillä tai terävillä esineillä.

▶ Poista sisätilassa olevat suojakalvot: Vedä kalvoa komponenttia pitkin kalvon tarttumisvoiman minimoimiseksi.
▶ Puhdista laite. (katso 10.3 Laitteen puhdistaminen)
▶ Merkitse tyyppi (malli, numero), laitteen nimike, laite-/sarjanumero, ostopäivä ja myymälän osoite muistiin.

3.12 Laitteen kytkeminen verkkovirtaan

VAROITUS
Vaurioituneesta laitteesta tai vaurioituneesta verkkoliitäntäjohdosta aiheutuva sähköiskun ja loukkaantumisen vaara!
Hengenvaara ja viiltohaavoja. Jos laite tai verkkoliitäntäjohto on vaurioitunut kuljetuksen aikana, voit saada hengenvaarallisen sähköiskun. Voit myös saada viiltohaavoja laitteen kotelon vaurioituneesta osasta.
▶ Tarkasta laite ja verkkoliitäntäjohto kuljetuksen jälkeen vaurioiden varalta.
▶ Älä missään tapauksessa ota laitetta käyttöön, jos laite tai verkkoliitäntäjohto on vaurioitunut.
▶ Ota yhteys asiakaspalveluun.

Kytke laite verkkovirtaan erikseen toimitettavalla verkkokaapelilla. Verkkokaapelin toisessa päässä on IEC-pistorasia ja toisessa päässä verkkopistoke.

Varmista, että seuraavat edellytykset täyttyvät:

- Laite ja verkkokaapeli ovat ehjiä.
- Laite on asennettu määräysten mukaisesti. (katso 3.8 Seinävälikkeiden asennus)
- Sähköliitäntää koskevat vaatimukset täyttyvät.
- Säädösten mukaiset liitäntämitat ovat tiedossa ja niitä noudatetaan. (katso 3.4 Liitäntämitat virransyöttöä varten)
- Verkkojännite ja -taajuus vastaavat tyyppikilvessä olevia tietoja.
- Pistorasia on maadoitettu määräysten mukaisesti ja varmistettu sähköisesti.
- Sulakkeen laukaisuvirta on 10–16 A.
- Pistorasia on helposti käsiteltävissä eikä se ole laitteen takana. (katso 3.4 Liitäntämitat virransyöttöä varten)

HUOMIO
Vaurioitumisvaara virheellisen käytön johdosta!
Laitteen sähkökomponenttien vaurioituminen.
▶ Käytä ainoastaan mukana tulevaa verkkoliitäntäjohtoa.

VAROITUS
Palovaara virheellisen liittämisen johdosta!
Palovammat.
Laitteen vauriot.
▶ Älä käytä jatkojohtoa.
▶ Älä käytä jakelulistoja.

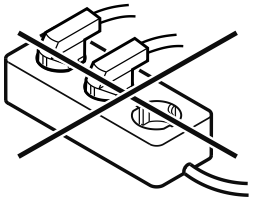

HUOMIO
Vaurioitumisvaara virheellisen liittämisen johdosta!
Laitteen vauriot.
▶ Laitetta ei saa liittää erilliseen jännitteenmuuntimeen, kuten aurinkosähköjärjestelmään tai bensiinigeneraattoriin.

▶ Liitä virtajohdon virtapistoke virtalähteeseen. Varmista, että virtapistoke on liitetty tukevasti pistorasiaan.
▷ Laite on liitetty. Katso ensikäyttöönottoa koskevat tiedot seuraavasta luvusta tai käyttöohjeesta.

3.13 Pakkauksen hävittäminen

VAROITUS
Tukehtumisvaara johtuen pakkausmateriaaleista ja kelmuista!
▶ Pakkausmateriaali ei kuulu lasten leikkeihin.

Pakkaus on valmistettu kierrätyskelpoisista materiaaleista:

- aaltopahvi/pahvi
- osat polystyroli-vaahtomuovia
- kelmut ja pussit polyetyleeniä
- vannenauhat polypropyleeniä
- naulattu puukehikko polyetyleenilevyllä*

▶ Pakkausmateriaali on vietävä kunnalliseen jätepisteeseen.

4 Näytön toimintatapa

Laitetta käytetään kosketuspainikkeen avulla.

4.1 Navigointi kosketuspainikkeella ja symbolien selitykset

Kuvissa erilaisia symboleja käytetään navigointiin kosketuspainikkeella. Seuraavassa taulukossa kuvataan nämä symbolit.

Symboli	Kuvaus
	**Kosketa kosketuspainiketta lyhyesti sormella:** Siirry päävalikon ja alavalikon läpi. Kun kädessä näkyy luku: Luku osoittaa, miten monta kertaa kosketuspainiketta on kosketettava lyhyesti määrättyyn toimintoon siirtymiseksi.
	**Kosketa kosketuspainiketta sormella 3 sekunnin ajan:** Kytke laite päälle. Päävalikossa: Kytke laite pois päältä. Alavalikossa: Vaihda päävalikkoon. Ota alavalikon aktiivinen toiminto pois käytöstä.
	**Kosketa kosketuspainiketta sormella 7 sekunnin ajan:** Päävalikossa: Avaa alavalikko.
	**Nuoli ja kello:** Kestää yli 10 sekuntia, ennen kuin näyttöön ilmestyy seuraava näkymä.
 2s 5s 10s	**Nuoli ja aikatieto:** Seuraavan näkymän ilmestyminen näyttöön kestää määritetyn ajan.

4.2 Valikot

Laitteen toiminnot on jaettu erilaisiin valikoihin.

Valikko	Kuvaus
Päävalikko	Kun kytket laitteen päälle, siirryt automaattisesti päävalikkoon. Täältä voit siirtyä laitteen toimintoihin ja alavalikkoon.
Alavalikko	Alavalikko sisältää muita laitteen toimintoja laitteen asetusten määrittämiseksi.

4.2.1 Päävalikko

Päävalikossa voidaan aktivoida/poistaa käytöstä seuraavia toimintoja:

LED	Kuvaus
	Lämpötila -16 °C
	Lämpötila -18 °C
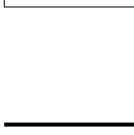	Lämpötila -20 °C
	Lämpötila -28 °C
	SuperFrost

LEDien merkitys päävalikossa

4.2.1 Päävalikon avaaminen

Kun kytket laitteen päälle, siirryt automaattisesti päävalikkoon.

Kun olet alavalikossa ja haluat vaihtaa päävalikkoon:

▶ Suorita käsittelyvaiheet (katso 4.2.2 Alavalikosta poistuminen) .

4.2.1 Siirtyminen päävalikossa

Päävalikossa siirtymisen jälkeen LED 5:n jälkeen syttyy taas LED 1.



Fig. 16

▶ Kosketa kosketuspainiketta lyhyesti niin monta kertaa, että halutun toiminnon LED syttyy.

▷ Toiminto on aktivoitu.

4.2.1 Näytön lepotila

Jos kosketuspainiketta ei kosketeta päävalikossa 10 sekuntiin, näyttö siirtyy lepotilaan. Lepotila estää lämpötilan muuttumisen, jos kosketuspainiketta kosketetaan vahingossa.

Lepotilan lopettaminen:

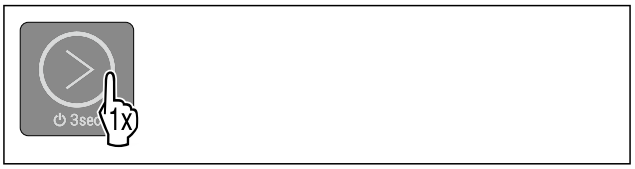

Fig. 17

▶ Kosketa kosketuspainiketta lyhyesti.

▷ Kuuluu vahvistusääni.

▷ Asetettu lämpötila välähtää kerran.

▷ Lepotila on lopetettu.

4.2.2 Alavalikko

Alavalikossa voidaan aktivoida/poistaa käytöstä seuraavia toimintoja:

LED	Kuvaus	Sijainti-LED
-16°C	Syötön lukitus	LED 1
-18°C	SabbathMode	LED 2
-20°C	Palautus tehdasasetuksiin	LED 3
-28°C*	Sulatusjakson käynnistys*	LED 4*

LEDien merkitys alavalikossa

4.2.2 Alavalikon avaaminen



Fig. 18

▶ Suorita käsittelyvaiheet kuvan mukaisesti, kunnes vahvistusääni kuuluu kaksi kertaa 7 sekunnin kuluttua.
▷ LEDit 1-5 palavat: Olet alavalikossa.
▷ Jos näytössä ei suoriteta mitään toimenpiteitä 5 sekuntiin, näyttö palaa takaisin päävalikkoon.

4.2.2 Alavalikosta poistuminen



Fig. 19

▶ Suorita käsittelyvaiheet kuvan mukaisesti.
-tai-
▶ Älä kosketa kosketuspainiketta 5 sekuntiin.

▷ Olet päävalikossa.

4.2.2 Siirtyminen alavalikossa

Kun siirryt alavalikossa, alavalikon viimeisen toiminnon LEDin jälkeen syttyy taas LED 1.



Fig. 20

▶ Kosketa kosketuspainiketta lyhyesti niin monta kertaa, että halutun toiminnon LED syttyy.
▷ Kun 5 sekuntiin ei ole tehty mitään toimenpiteitä, valittu toiminto aktivoituu automaattisesti.

5 Käyttöönotto

5.1 Laitteen kytkeminen päälle (ensimmäinen käyttöönotto)

Varmista, että seuraavat edellytykset täyttyvät:

❑ Laite on asetettu paikalleen ja sen liitännät on tehty asennusohjeiden mukaisesti.
❑ Kaikki liimanauhat, liima- ja suojakalvot sekä kuljetusvarmistimet on poistettu laitteen sisä- ja ulkopuolelta.
❑ Kaikki mainoskyltit on poistettu vetolaatikoista.
❑ Näytön toimintatapa tunnetaan. (katso 4 Näytön toimintatapa)

Laitteen kytkeminen päälle:

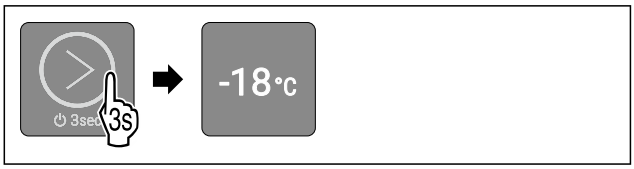

Fig. 21

▶ Kosketa kosketuspainiketta kuvan mukaisesti 3 sekunnin ajan, kunnes kuuluu vahvistusääni.
▷ Laite on kytketty päälle.
▷ Sisävalo on aktivoitu.
▷ LED 2 palaa: Lämpötila on asetettu tehtaalla -18 °C -asteeseen.
▷ Laite jäähtyy tehtaalla asetettuun tavoitelämpötilaan.

Laite käynnistyy esittelytilassa:
Kun laite käynnistyy esittelytilassa:
▶ Ota esittelytila pois käytöstä. (katso Esittelytilan poistaminen toiminnasta)

Näyttö siirtyy lepotilaan:
Kun näyttö siirtyy lepotilaan:
▶ Kosketa kosketuspainiketta lyhyesti. (katso 4.2.1 Näytön lepotila)

Vihje
Valmistaja suosittelee:
▶ Sijoita **pakasteet** laitteeseen, kun lämpötila on -18 °C tai kylmempi.
▶ Noudata säilytysohjeita. (katso 6.1 Säilytystä koskevia ohjeita)

Vihje
Voit hankkia lisävarusteet Liebherr-Hausgeräte-kaupasta osoitteesta go.liebherr.com/47wtc4.

6 Säilytys

6.1 Säilytystä koskevia ohjeita

VAROITUS
Sähkölaitteista aiheutuva tulipalovaara!
Jos sähkölaitteita käytetään laitteen elintarvikealueella, ne voivat aiheuttaa tulipalon.
▶ Älä käytä sähkölaitteita laitteen elintarvikealueella, jos valmistaja ei ole suositellut sitä.

Vihje
Energiankulutus kasvaa, ja jäähdytysteho heikkenee, jos tuuletus ei ole riittävä.
▶ Pidä ilma-aukot aina vapaina.

Noudata seuraavia säilytysohjeita:
- Pakkaa elintarvikkeet hyvin.
- Säilytä elintarvikkeet väljästi, jotta ilma pääsee kiertämään.
- Säilytä elintarvikkeita pakkauksen ohjeiden mukaisesti.
- Noudata aina pakkauksessa ilmoitettua parasta ennen -päivämäärää.

Vihje
Näiden ohjeiden noudattamatta jättäminen voi johtaa elintarvikkeiden pilaantumiseen.

6.2 Pakastinosa

-18 °C -asteessa säädetään kuiva, jäinen säilytysilmasto. Jäinen säilytysilmasto soveltuu pakastettujen elintarvikkeiden ja pakasteiden säilyttämiseen useita kuukausia, jääpalojen valmistamiseen tai tuoreiden elintarvikkeiden pakastamiseen.

6.2.1 Elintarvikkeiden pakastaminen

Pakastettava määrä

Voit pakastaa enintään niin paljon tuoreita elintarvikkeita 24 tunnin sisällä kuin tyyppikilven (katso 11.5 Tyyppikilpi) kohdassa "Pakastuskapasiteetti ... kg/24h".

Ruoka pakastuu nopeasti ytimeen asti, kun noudatat seuraavia määriä pakkausta kohti:
- Hedelmät ja vihannekset enintään 1 kg
- Liha enintään 2,5 kg

Elintarvikkeiden pakastaminenSuperFrost -toiminnon avulla

Pakastusmäärästä riippuen SuperFrost-toiminto voidaan aktivoida ennen pakastamista alhaisemman pakastuslämpötilan saavuttamiseksi. (katso SuperFrost)

Laitteet ilman NoFrost-toimintoa:*
▶ Aktivoi SuperFrost, jos pakastettava määrä on suurempi kuin noin 1 kg.*

Laitteet, joissa on NoFrost:*
▶ Aktivoi SuperFrost, jos pakastettava määrä on suurempi kuin noin 2 kg.*

Ajankohta, jolloin SuperFrost on aktivoitava, riippuu pakastettavasta määrästä:

Pakastettava määrä	SuperFrost-toiminnon aktivoinnin ajankohta
Pieni pakastettava määrä	Aktivoi SuperFrost noin 6 tuntia ennen pakastusta. Kun laitteen SuperFrost-toiminto on automaattisesti deaktivoitunut, elintarvikkeet voidaan lajitella uudelleen.
Pakastettava enimmäismäärä	Aktivoi SuperFrost noin 24 tuntia ennen pakastusta. Kun laitteen SuperFrost-toiminto on automaattisesti deaktivoitunut, elintarvikkeet voidaan lajitella uudelleen.

Elintarvikkeiden järjestäminen

HUOMIO
Lasinsirpaleista johtuva loukkaantumisvaara!
Juomapullot ja -tölkit voivat jäätyessään poksahtaa rikki. Tämä koskee erityisesti hiilihappopitoisia juomia.
▶ Älä pakasta juomia sisältäviä pulloja ja tölkkejä!

Elintarvikkeiden järjestäminen
Laitteissa, joissa on NoFrost-toiminto:* Laita pakatut elintarvikkeet ylimpään vetolaatikkoon.* Mikäli mahdollista, järjestä elintarvikkeet vetolaatikon etuosaan.*
Laitteissa, joissa ei NoFrost-toimintoa:* Laita pakatut elintarvikkeet alimpaan vetolaatikkoon.*

6.2.2 Elintarvikkeiden sulatus

VAROITUS
Ruokamyrkytyksen vaara!
▶ Älä pakasta sulaneita elintarvikkeita uudelleen.
▶ Valmista sulaneet elintarvikkeet mahdollisimman nopeasti.

Voit sulattaa elintarvikkeita monella eri tapaa:
- kylmälaitteessa
- Mikroaaltouunissa
- Uunissa/kiertoilmauunissa
- Huoneenlämmössä

▶ Ota ulos vain tarvittava määrä ruokaa.

6.3 Varastointiajat

Ilmoitetut varastointiajat ovat ohjearvoja.

Elintarvikkeissa, joissa on ilmoitettu vähimmäissäilyvyysaika, on aina noudatettava pakkauksessa ilmoitettua päivämäärää.

Eri elintarvikkeiden varastointiaikaa koskevat ohjearvot		
Jäätelö	lämpötilan ollessa -18 °C	2–6 kuukautta
Makkara, kinkku	lämpötilan ollessa -18 °C	2–3 kuukautta
Leipä, leivonnaiset	lämpötilan ollessa -18 °C	2–6 kuukautta
Riista, porsaanliha	lämpötilan ollessa -18 °C	6–9 kuukautta
Kala, rasvainen	lämpötilan ollessa -18 °C	2–6 kuukautta
Kala, vähärasvainen	lämpötilan ollessa -18 °C	6–8 kuukautta
Juusto	lämpötilan ollessa -18 °C	2–6 kuukautta
Linnunliha, nauta	lämpötilan ollessa -18 °C	6–12 kuukautta
Kasvikset, hedelmät	lämpötilan ollessa -18 °C	6–12 kuukautta

7 Energian säästäminen

- Huolehdi aina hyvästä tuuletuksesta ja ilmanvaihdosta. Älä peitä ilmaaukkoja ja -ritilöitä.
- Laitetta ei saa asettaa alttiiksi suoralle auringonvalolle eikä lämmittimen tai vastaavan viereen.
- Jos laite asetetaan suoraan uunin viereen, energiankulutus voi kasvaa jonkin verran. Se riippuu uunin käyttöajasta ja käytön intensiivisyydestä.
- Energiankulutus riippuu sijoittelupaikan olosuhteista, kuten esim. ympäristön lämpötilasta . Lämpimämmässä ympäristön lämpötilassa energiankulutus saattaa lisääntyä.
- Laitteen ovi tulee avata aina mahdollisimman lyhytaikaisesti.
- Mitä alhaisemmaksi lämpötila säädetään, sitä suurempi on laitteen energiankulutus.
- Säilytä kaikki elintarvikkeet hyvin pakattuna ja peitettynä. Huurtuminen estyy.
- Lämpimien ruokien asetus jääkaappiin: Anna ruuan ensin jäähtyä huonelämpötilaan.
- Jos laitteeseen on muodostunut paksu huurrekerros: suorita laitteen sulatus.*

Pölykerrokset lisäävät energiankulutusta.

- Puhdista kylmälaitteesta ja sen lämmönvaihtimen metalliritilästä laitteen takapuolelta pöly kerran vuodessa.

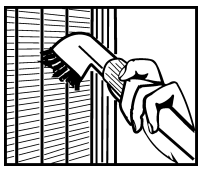

8 Käyttö

8.1 Käyttö- ja hallintalaitteet

Näyttö mahdollistaa nopean yleiskatsauksen vallitsevaan laitteen tilaan, lämpötila-asetukseen, toimintojen tilaan ja ilmoituksiin.

Laitetta käytetään kosketuspainikkeen avulla.

(1) Kosketuspainike (käyttölaite)
(2) Lämpötilan näyttö/tilanäyttö
(3) WLAN-LED

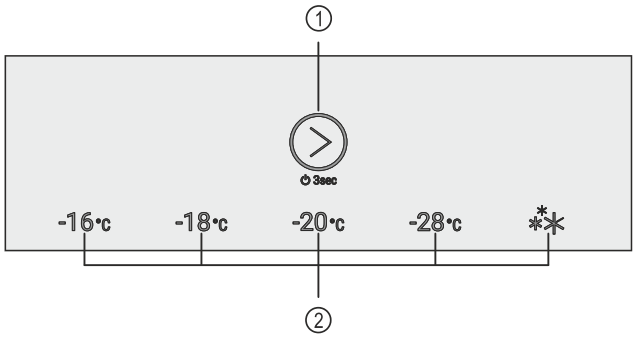

Fig. 23 Esimerkkikuva: Näyttö

(1) Kosketuspainike (käyttölaite)
(2) Lämpötilan näyttö/tilanäyttö

8.1.1 Lämpötilan näyttö/tilanäyttö

Lämpötilan näyttö/tilanäyttö koostuu viidestä LEDistä:

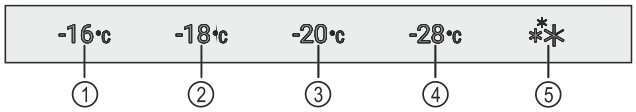

Fig. 24 Esimerkkikuva

(1) LED 1
(2) LED 2
(3) LED 3
(4) LED 4
(5) LED 5

LEDit kuvaavat päävalikossa lämpötila-asetuksia (katso 4.2.1 Päävalikko) ja alavalikossa toimintoja (katso 4.2.2 Alavalikko) .

8.1.2 LED-toiminnot

Laitteen tila voidaan tunnistaa LEDien palamisen tai vilkkumisen avulla:

LED-toiminnot (esimerkkikuva)	Kuvaus
	**LED ei pala:** LEDiä ei ole valittu. Toiminto ei ole aktiivinen.
	**LED palaa:** LED on valittu tai toiminto on aktiivinen.
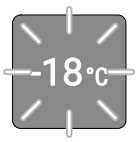	**Lämpötilan näytön/tilanäytön LED vilkkuu:** LED vilkkuu sähkökatkoksen tai lämpötilahälytyksen jälkeen, kunnes asetettu lämpötila on saavutettu. **Useita LEDejä vilkkuu samanaikaisesti:** On esiintynyt virhe. (katso 8.3 Ilmoitukset)

LED-toiminnot

8.1.3 Akustiset signaalit

Akustinen signaali kuuluu seuraavissa tapauksissa:

Akustinen signaali	Kuvaus
Vahvistusääni	Kuuluu, kun kosketuspainiketta kosketetaan.
Hälytysääni	Kuuluu, kun tapahtuu virhe. (katso 8.3 Ilmoitukset)
Virheääni	Kuuluu, kun kosketuspainiketta kosketetaan, mutta toimenpiteiden suorittaminen ei ole mahdollista.

8.2 Laitteen toiminnot

8.2.1 Ohjeita laitteen toimintoihin

Laitteen toiminnot on asetettu tehtaalla siten, että laite on täysin toimintakykyinen.

Ennen kuin muutat, aktivoit tai deaktivoit laitteen toimintoja, varmista, että seuraavat vaatimukset täyttyvät:

- ❑ Olet lukenut ja ymmärtänyt kuvaukset näytön toiminnasta. (katso 4 Näytön toimintatapa)
- ❑ Olet perehtynyt laitteesi käyttö- ja näyttöelementteihin. (katso 8.1 Käyttö- ja hallintalaitteet)

Laitteen kytkeminen pois ja päälle

Tällä toiminnolla koko laite voidaan kytkeä pois ja päälle.

Laitteen pois päältä kytkeminen

Jos laite kytketään pois päältä, aiemmin määritetyt asetukset säilyvät.

Varmista, että seuraavat edellytykset täyttyvät:

- ❑ Käsittelyohjeet (katso 12 Poistaminen käytöstä) on suoritettu.
- ❑ Olet päävalikossa. (katso 4.2.2 Alavalikosta poistuminen)



Fig. 25

- ▶ Suorita käsittelyvaiheet kuvan mukaisesti, kunnes vahvistusääni kuuluu.
- ▷ Näytön LEDit eivät enää pala.
- ▷ Sisävalo on kytkeytynyt pois päältä.
- ▷ Laite on kytketty pois päältä.

Laitteen päälle kytkeminen

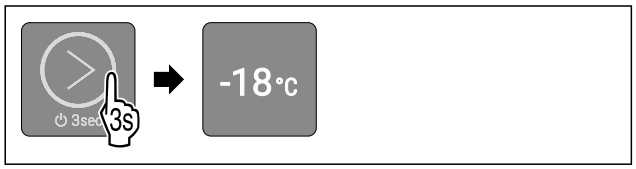

Fig. 27 Esimerkkikuva: Laitteet, joissa ei ole SmartModulea

- ▶ Suorita käsittelyvaiheet kuvan mukaisesti, kunnes vahvistusääni kuuluu.
- ▷ Laite on kytketty päälle.
- ▷ Sisävalo on aktivoitu.
- ▷ Ensimmäisen käyttöönoton yhteydessä: Laite jäähtyy tehtaalla asetettuun tavoitelämpötilaan.
- ▷ Kun laite on ollut jo käytössä: Laite jäähtyy aiemmin asetettuun tavoitelämpötilaan.

-18°C Lämpötila

Käytä tätä toimintoa lämpötilan asettamiseen.

Lämpötila riippuu seuraavista tekijöistä:

- Kuinka usein ovi avataan
- Oven aukioloaika
- Sijoituspaikan huonelämpötila
- Elintarvikkeiden laji, lämpötila ja määrä

Suositeltu asetus: -18 °C

Lämpötilan säätö

Toiminto sijaitsee päävalikossa LEDien 1-4 kohdalla.

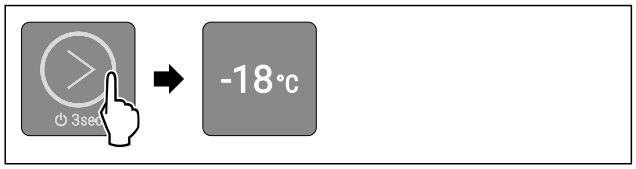

Fig. 30 Esimerkkikuva

- ▶ Kosketa kosketuspainiketta lyhyesti kuvan mukaisesti niin monta kertaa, että haluttu lämpötila palaa.
- ▷ Lämpötila on asetettu.
- ▷ Laite jäähtyy asetettuun tavoitelämpötilaan.

SuperFrost

Tällä toiminnolla SuperFrost aktivoidaan tai poistetaan käytöstä. Jos SuperFrost aktivoidaan, laite lisää pakastustehoa. Näin saavutetaan alemmat pakastuslämpötilat.

Käyttö:

- Pakasta tuoreet elintarvikkeet nopeasti läpikotaisin. Näin varmistetaan elintarvikkeiden ravintoarvon, ulkonäön ja maun säilyminen.
- Lisää kylmäreservejä sisään asetetuissa pakasteissa ennen laitteen sulattamista.

SuperFrost-toiminnon aktivointi

Toiminto sijaitsee päävalikossa LED 5:n kohdalla.

Varmista, että seuraavat edellytykset täyttyvät:

- ❑ Pakastusmäärä ja SuperFrost-toiminnon aktivoinnin ajankohta huomioidaan. (katso Elintarvikkeiden pakastaminenSuperFrost -toiminnon avulla)

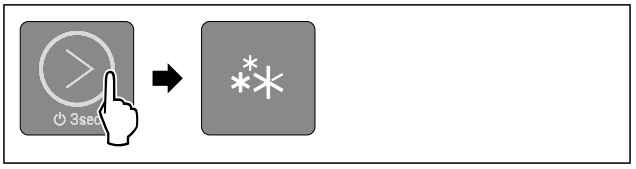

Fig. 32

- ▶ Kosketa kosketuspainiketta lyhyesti kuvan mukaisesti niin monta kertaa, että LED 5 syttyy.
- ▷ LED 5 palaa: SuperFrost on aktivoitu.
- ▷ Laite jäähtyy tavoitelämpötilaan.

SuperFrost-toiminnon poistaminen käytöstä

SuperFrost kytkeytyy 56 - 72 tunnin kuluttua automaattisesti pois päältä. SuperFrost voidaan kuitenkin milloin tahansa poistaa käytöstä manuaalisesti säätämällä lämpötilaa:

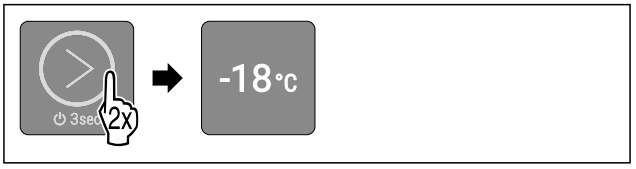

Fig. 33 Esimerkkikuva

- ▶ Kosketa kosketuspainiketta lyhyesti kuvan mukaisesti niin monta kertaa, että haluttu lämpötila palaa.
- ▷ Lämpötila on asetettu ja SuperFrost on kytkeytynyt pois päältä.
- ▷ Laite jatkaa toimintaa normaalikäytössä.
- ▷ Laite jäähtyy asetettuun tavoitelämpötilaan.

SabbathMode

Tällä toiminnolla SabbathMode aktivoidaan tai poistetaan käytöstä. Jos tämä toiminto aktivoidaan, joitain elektronisia toimintoja kytketään pois päältä. Näin laite täyttää juutalaisten pyhäpäiviä, kuten esim. sapattia, koskevat uskonnolliset vaatimukset ja laite täyttää STAR-K Kosher -sertifikaatin vaatimukset.

Laitteen tila SabbathMode-toiminnon ollessa aktivoituna
LEDit 1-5 palavat.
Kaikki näytön toiminnot lukuun ottamatta **SabbathMode-toiminnon poistaminen käytöstä** ovat estettyinä.
Aktiiviset toiminnot pysyvät aktiivisina.
Sisävalo on pois toiminnasta.
Ilmoituksia ei näytetä.
Ovihälytystä ei anneta.
Lämpötilahälytystä ei anneta.
Sulatusjakso toimii vain määritettynä ajankohtana laitteen käytöstä riippumatta.

Laitteen tila SabbathMode-toiminnon ollessa aktivoituna
Jos tapahtuu sähkökatkos, laite palaa takaisin SabbathMode-tilaan.

Laitteen tila

Vihje
Tämä laite on ”Institute for Science and Halacha” -instituutin sertifioima. (www.machonhalacha.co.il)

Luettelo STAR-K-sertifioiduista laitteista on nähtävissä verkkosivustolla www.star-k.org/appliances.

SabbathMode-toiminnon aktivointi

VAROITUS
Pilaantuneet elintarvikkeet ovat terveysriski!
Jos SabbathMode on aktivoitu, ja sen aikana tulee sähkökatkos, ei näytölle tule ilmoitusta sähkökatkoksesta. Sähkökatkoksen jälkeen laite toimii edelleen SabbathMode -tilassa. Sähkökatkos voi aiheuttaa elintarvikkeiden pilaantumisen, joka taas voi aiheuttaa ruokamyrkytyksen.
Sähkökatkoksen jälkeen:
▶ Älä käytä sulamaan päässeitä pakastettuja elintarvikkeita.

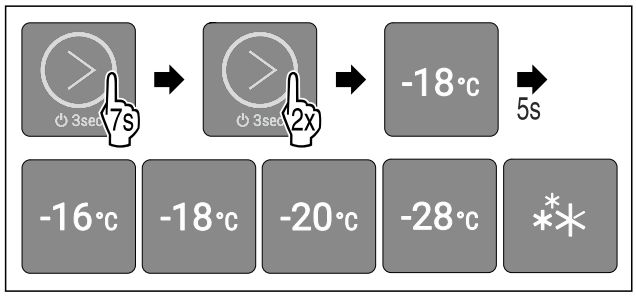

Fig. 34
▶ Suorita käsittelyvaiheet kuvan mukaisesti.
▷ LED 2 palaa.
▷ SabbathMode aktivoituu, kun 5 sekuntiin ei ole tehty mitään toimenpiteitä. LEDit 1-5 palavat.

SabbathMode-toiminnon poistaminen käytöstä

SabbathMode otetaan 80 tunnin kuluttua automaattisesti pois toiminnasta. SabbathMode voidaan kuitenkin milloin tahansa poistaa käytöstä manuaalisesti:

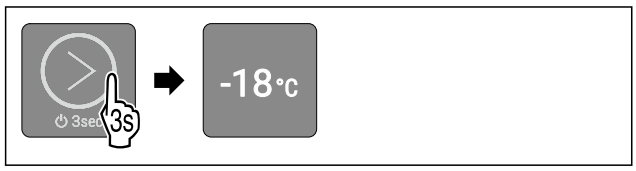

Fig. 35 Esimerkkikuva aiemmin asetetun lämpötilan mukaan
▶ Suorita käsittelyvaiheet kuvan mukaisesti, kunnes vahvistusääni kuuluu.
▷ SabbathMode on pois käytöstä.
▷ Sisävalo on aktivoitu.
▷ Laite jatkaa toimintaa normaalikäytössä. Aiemmin asetetun lämpötilan LED palaa.
▷ Olet päävalikossa.

Syötön lukitus

Tällä toiminnolla aktivoidaan syötön lukitus tai poistetaan se käytöstä. Syötön lukituksen avulla estetään laitteen tahaton käyttö esim. lasten toimesta.

Käyttö:
- Vältä toimintojen tahatonta muuttamista.
- Vältä laitteen tahatonta pois kytkemistä.
- Vältä tahatonta lämpötilan säätämistä.

Syötön lukituksen aktivointi

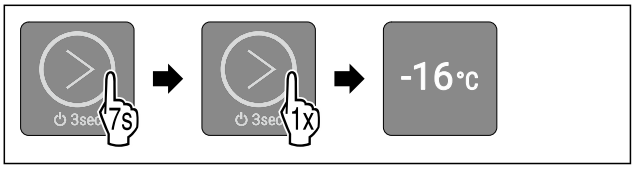

Fig. 36
▶ Suorita käsittelyvaiheet kuvan mukaisesti.
▷ LED 1 palaa.
▷ Syötön lukitus aktivoituu, kun 5 sekuntiin ei ole tehty mitään toimenpiteitä.

Syötön lukituksen poistaminen käytöstä



Fig. 37
▶ Suorita käsittelyvaiheet kuvan mukaisesti, kunnes vahvistusääni kuuluu.
▷ Syötön lukitus on poistettu käytöstä.
▷ Olet päävalikossa.

Sulatusjakson käynnistys*

Tämän toiminnon avulla automaattinen sulatusjakso voidaan käynnistää manuaalisesti, jos sulatusjakso ei virhetilanteen vuoksi käynnisty automaattisesti.

Tämä toiminto koskee NoFrost-laitteita.*

Sulatusjakson käynnistäminen

Jos sulatusjakso käynnistetään, sulatustoiminnon aikana kaikki **toiminnot Sulatusjakson keskeytys** lukuun ottamatta ovat estettyinä.

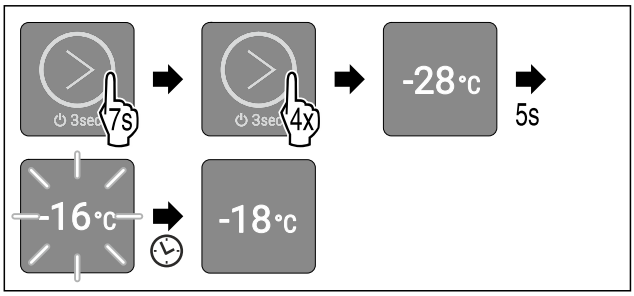

Fig. 38 Esimerkkikuva aiemmin asetetun lämpötilan mukaan
▶ Suorita käsittelyvaiheet kuvan mukaisesti.
▷ LED 4 palaa.
▷ Sulatusjakso käynnistyy, kun 5 sekuntiin ei ole tehty mitään toimenpiteitä. LED 1 vilkkuu, kunnes sulatusjakso on päättynyt automaattisesti.
▷ Kun sulatusjakso on päättynyt: Laite jatkaa toimintaa normaalikäytössä. Aiemmin asetetun lämpötilan LED palaa.
▷ Olet päävalikossa.

Sulatusjakson keskeytys

Sulatusjakso päättyy automaattisesti. Voit kuitenkin milloin tahansa keskeyttää sulatusjakson sen aikana:

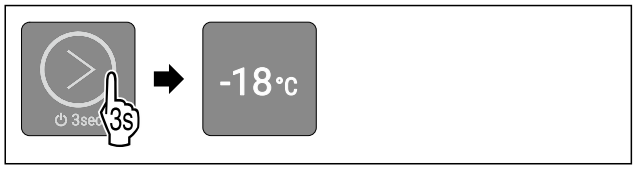

Fig. 39 Esimerkkikuva aiemmin asetetun lämpötilan mukaan

▶ Suorita käsittelyvaiheet kuvan mukaisesti, kunnes vahvistusääni kuuluu.
▷ Sulatusjakso on keskeytetty.
▷ Laite jatkaa toimintaa normaalikäytössä. Aiemmin asetetun lämpötilan LED palaa.
▷ Olet päävalikossa.

Esittelytila

Esittelytila on erikoisominaisuus kauppiaille, jotka haluavat esitellä laitteen ominaisuuksia. Jos aktivoit esittelytilan, kaikki jäähdytystoiminnot poistetaan käytöstä etkä voi avata alavalikkoa.

Jos aktivoit esittelytilan ja otat sen uudelleen pois toiminnasta, laite palautetaan tehdasasetuksiin. (katso Palautus tehdasasetuksiin)

Esittelytilan aktivointi

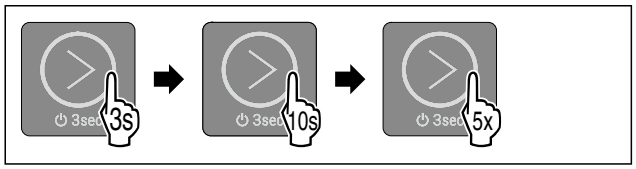

Fig. 40

▶ Kosketa kosketuspainiketta kuvan mukaisesti 3 sekunnin ajan, kunnes kuuluu vahvistusääni.
▷ Laite on kytketty pois päältä.
▶ Kosketa kosketuspainiketta kuvan mukaisesti 10 sekunnin ajan, kunnes 10 sekunnin kuluttua kuuluu vahvistusääni.
▶ Kosketa kosketuspainiketta lyhyesti viisi kertaa.
▷ Kaikki lämpötila-LEDit välähtävät lyhyesti kaksi kertaa: Esittelytila on aktivoitu.
▷ Laite on kytketty pois päältä.
▶ Kytke laite päälle. (katso Laitteen päälle kytkeminen)
▷ Laite on esittelytilassa.

Esittelytilan poistaminen toiminnasta

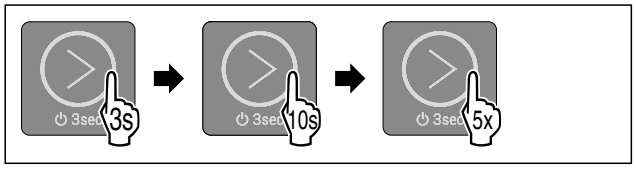

Fig. 41

▶ Kosketa kosketuspainiketta kuvan mukaisesti 3 sekunnin ajan, kunnes kuuluu vahvistusääni.
▷ Laite on kytketty pois päältä.
▶ Kosketa kosketuspainiketta kuvan mukaisesti 10 sekunnin ajan, kunnes 10 sekunnin kuluttua kuuluu vahvistusääni.
▶ Kosketa kosketuspainiketta lyhyesti viisi kertaa.
▷ Kaikki lämpötila-LEDit välähtävät lyhyesti neljä kertaa: Esittelytila on poistettu toiminnasta.
▷ Laite on kytketty pois päältä.
▶ Kytke laite päälle. (katso Laitteen päälle kytkeminen)

Palautus tehdasasetuksiin

Tämän toiminnon avulla voit palauttaa kaikki asetukset tehdasasetuksiin. Kaikki aiemmin määritetyt asetukset (esim. kirjautumistiedot) palautetaan alkuperäisiin asetuksiin.

Käyttö:

- Laitteen nollaus

Nollauksen suorittaminen

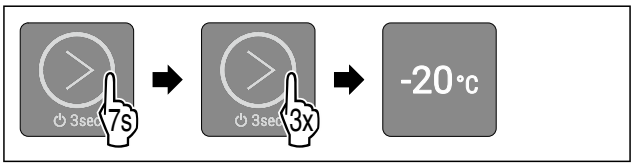

Fig. 42 Esimerkkikuva

▶ Suorita käsittelyvaiheet kuvan mukaisesti.
▷ LED 3 palaa.
▷ Kun 5 sekuntiin ei ole tehty mitään toimenpiteitä, laite nollataan.
▷ Laite on kytketty pois päältä.
▶ Kytke laite päälle. (katso 5.1 Laitteen kytkeminen päälle (ensimmäinen käyttöönotto))
▷ Kirjautumistiedot on nollattu.

8.3 Ilmoitukset

Ilmoitukset ilmaistaan akustisesti hälytysäänellä ja optisesti näytössä olevien LEDien vilkkumisella. Ilmoituksen tyypistä riippuen erilaisia LEDejä vilkkuu.

Voit kuitata seuraavat ilmoitukset itse. Kaikki muut ilmoitukset edellyttävät yhteyden ottamista asiakaspalveluun. (katso 11.4 Asiakaspalvelu)

Ilmoitus	Syy	Ilmoituksen kuittaaminen
Hälytysäänen voimakkuus kasvaa. Sisävalo sykkii. **Ovihälytys**	Ilmoitus tulee esiin, kun ovi on ollut avattuna yli 60 sekuntia.	Suorita käsittelyvaiheet (katso Ovihälytys) .
LEDit 1-5 vilkkuvat. Kuuluu hälytysääni. Sisävalo sykkii. **Sähkökatkoksen hälytys**	Ilmoitus tulee esiin, kun on esiintynyt sähkökatkos ja pakastimen lämpötila on muuttunut.	Suorita käsittelyvaiheet (katso Sähkökatkoksen hälytys) .
LEDit 1-5 vilkkuvat. Kuuluu hälytysääni. Sisävalo sykkii. **Lämpötilahälytys**	Ilmoitus tulee esiin, kun lämpötila ei vastaa asetettua lämpötilaa.	Suorita käsittelyvaiheet (katso Lämpötilahälytys) .

Yleiskatsaus ilmoituksista

8.3.1 Ilmoitusten kuittaaminen

Ovihälytys



Fig. 43

▶ Hälytyksen lopettaminen: Suorita käsittelyvaiheet kuvan mukaisesti.

-tai-

▶ Sulje ovi.

▷ Hälytys on lopetettu.
▷ Jos et sulje ovea: Ilmoitus tulee uudelleen esiin 3 minuutin kuluttua.

Sähkökatkoksen hälytys

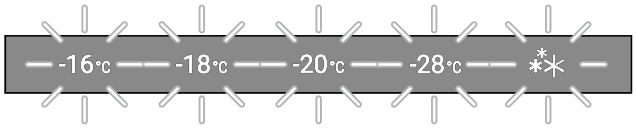

Fig. 44 Näyttö sähkökatkoksen yhteydessä



Fig. 45

▶ Hälytyksen lopettaminen: Suorita käsittelyvaiheet kuvan mukaisesti.
▷ Laite jatkaa toimintaa normaalikäytössä.
▷ Aiemmin asetetun lämpötilan LED vilkkuu, kunnes lämpötila on saavutettu.
▷ **LED vilkkuu kerran sekunnissa:** Pakastimen lämpötila oli sähkökatkoksen aikana alle -9 °C. Elintarvikkeita voidaan edelleen nauttia.
▷ **LED vilkkuu kaksi kertaa sekunnissa:** Pakastimen lämpötila nousi sähkökatkoksen aikana yli -9 °C -asteeseen. Kun LED vilkkuu kaksi kertaa sekunnissa:
▶ Tarkasta elintarvikkeet.

Lämpötilahälytys

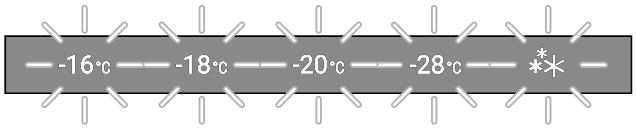

Fig. 46 Näyttö lämpötilahälytyksen yhteydessä

Lämpötilaeron mahdolliset syyt:

- Olet asettanut laitteeseen lämpimiä, tuoreita elintarvikkeita.
- Elintarvikkeita lajiteltaessa ja pois otettaessa on sisään päässyt liikaa lämmintä huoneilmaa.
- Virta on ollut pitkään katkaistuna.
- Laite on viallinen.

▶ Poista syy.

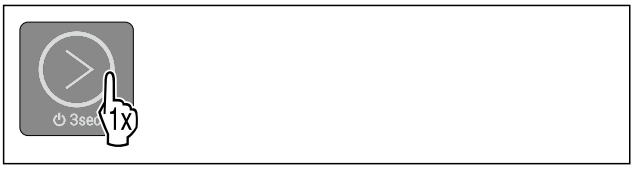

Fig. 47

▶ Hälytyksen lopettaminen: Suorita käsittelyvaiheet kuvan mukaisesti.
▷ Laite jatkaa toimintaa normaalikäytössä.
▷ Aiemmin asetetun lämpötilan LED vilkkuu, kunnes lämpötila on saavutettu.
▷ **LED vilkkuu yhden sekunnin välein:** Pakastimen lämpötila oli lämpötilahälytyksen aikana alle -9 °C. Elintarvikkeita voidaan edelleen nauttia.
▷ **LED vilkkuu kaksi kertaa sekunnissa:** Pakastimen lämpötila nousi lämpötilahälytyksen aikana yli -9 °C -asteeseen. Kun LED vilkkuu kaksi kertaa sekunnissa:
▶ Tarkasta elintarvikkeet.

9 Varustus

9.1 Vetolaatikot

Voit poistaa vetolaatikot puhdistamista varten.

Voit poistaa vetolaatikot hyödyntääksesi VarioSpace-mahdollisuutta.

Vetolaatikoiden pois ottaminen ja paikoilleen asettaminen tapahtuu eri tavoin vetojärjestelmästä riippuen. Laitteessa voi olla erilaisia vetojärjestelmiä.

NoFrost-toiminnolla varustetut laitteet:*

Vihje
Energiankulutus kasvaa, ja jäähdytysteho heikkenee, jos tuuletus ei ole riittävä.*

▶ Jätä alin säilytyslokero laitteeseen.*
▶ Pidä takaseinän sisäpuoliset tuuletusilmaraot aina vapaina.*

Ilman NoFrost-toimintoa olevat laitteet:*

Vihje
Energiankulutus kasvaa, ja jäähdytysteho heikkenee, jos tuuletus ei ole riittävä.*

▶ Pidä takaseinän sisäpuoliset tuuletusilmaraot aina vapaina.*

9.1.1 Laitteen pohjalla tai lasihyllyllä oleva vetolaatikko

Laatikko liikkuu joko suoraan laitteen pohjalla tai lasihyllyn päällä. Erillisiä kiskoja ei ole.

Kun laatikko otetaan pois, voidaan sen alla olevaa lasihyllyä käyttää säilytyspintana.

Vetolaatikon poistaminen

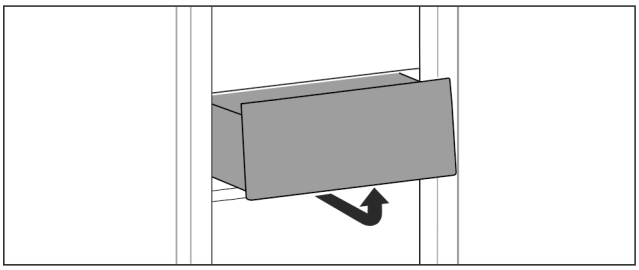

Fig. 48

▶ Poista vetolaatikko kuvan mukaisesti.

Vetolaatikon asettaminen paikoilleen

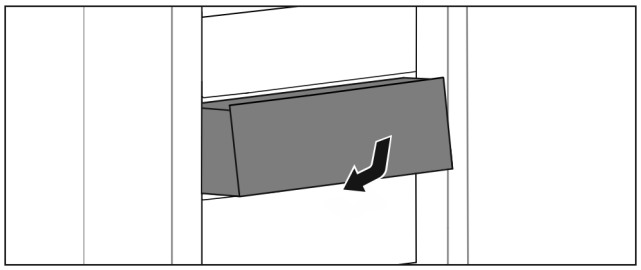

Fig. 49

▶ Aseta vetolaatikko paikoilleen kuvan mukaisesti.

9.2 Lasilevyt

Voit poistaa lasiyhyllyn vetolaatikoiden alta puhdistamista varten.

Voit poistaa lasihyllyn vetolaatikoiden alta hyödyntääksesi VarioSpace-mahdollisuutta.

9.2.1 Lasilevyn poistaminen / asettaminen paikalleen

Varmista, että seuraavat edellytykset täyttyvät:

❑ Lasilevy vetolaatikon alla: Vetolaatikko on poistettu. (katso 9.1 Vetolaatikot)

Lasihyllyn poistaminen

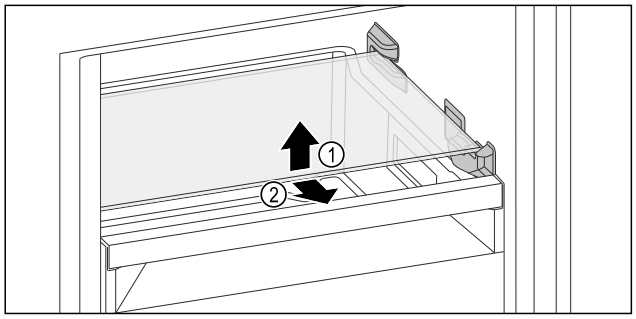

Fig. 50 Esimerkkikuva alas lasilevystä

▶ Nosta lasilevyä edestä.
▶ Ota lasilevy eteenpäin pois.

Lasihyllyn asettaminen paikalleen

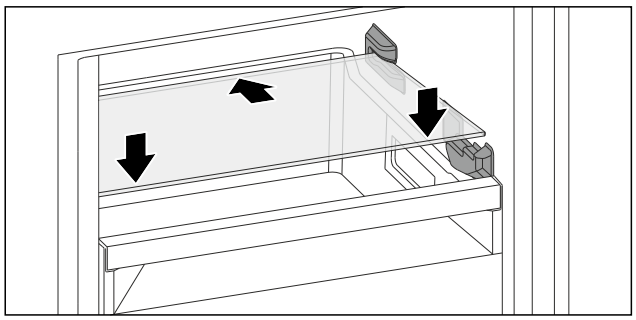

Fig. 51 Esimerkkikuva alas lasilevystä

▶ Aseta lasilevy vinosti pysäyttimien taakse.
▶ Nosta lasihyllyä.
▶ Työnnä lasihylly taakse.

9.3 VarioSpace

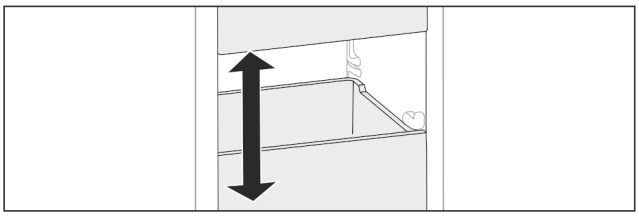

Fig. 52

Voit poistaa vetolaatikot ja lasilevyt laitteesta. Näin saadaan lisää tilaa suurille elintarvikkeille, kuten siipikarjalle, muulle lihalle, suurikokoisille riistapaloille ja korkeille leipomotuotteille. Näin ne voidaan pakastaa kokonaisina ja käyttää myöhemmin.

▶ Huomioi laatikoiden ja lasilevyjen kuormitusrajat (katso 11.1 Tekniset tiedot) .

10 Huolto

10.1 Vetojärjestelmien purkaminen/ asennus

10.1.1 Purkamisohjeet

Voit purkaa osan vetojärjestelmistä puhdistusta varten. Laitteessa voi olla erilaisia vetojärjestelmiä.

Seuraavat vetojärjestelmät ovat purettavissa / ei purettavissa:

Vetojärjestelmä	purettavissa / ei purettavissa
Laitteen pohjalla tai lasilevyllä oleva vetolaatikko	ei purettavissa

10.2 Laitteen sulattaminen

VAROITUS
Laitteen epäasianmukainen sulatus!*
Vammoja ja vahinkoja.

▶ Älä käytä sulatusprosessin nopeuttamiseen muita mekaanisia laitteita tai muita keinoja kuin valmistajan suosittelemia.
▶ Älä käytä sulattamiseen sähkökäyttöisiä lämmitys- tai höyrypuhdistuslaitteita, avotulta tai sulatussuihkeita.
▶ Älä raaputa jäätä pois terävillä esineillä.

10.2.1 Sulattaminen NoFrost-järjestelmällä*

Sulattaminen tapahtuu automaattisesti NoFrost-järjestelmällä. Kosteus kerääntyy haihduttimeen. Järjestelmä sulattaa ja haihduttaa haihduttimeen kertyneen kosteuden säännöllisesti.

Laitetta ei tarvitse sulattaa.

10.2.2 Manuaalinen sulattaminen*

Pitkäaikaisen käytön jälkeen muodostuu huurre- tai jääkerros.

Seuraavat tekijät nopeuttavat huurre- tai jääkerroksen muodostumista:

- Laite avataan usein.
- Laitteeseen asetetaan lämpimiä elintarvikkeita. Päivää ennen sulattamista:

▶ Aktivoi SuperFrost-toiminto. (katso 8.2 Laitteen toiminnot)
▷ Pakastettavat tuotteet sisältävät ”kylmävarannon”.
▶ Kytke laite pois päältä.
▶ Vedä virtapistoke irti pistorasiasta tai kytke sulake pois.
▶ Kääri pakasteet sanomalehtipaperiin tai peitteisiin ja säilytä niitä viileässä paikassa.
▶ Aseta keskimmäiselle levylle kattila, jossa on kuumaa muttei kiehuvaa vettä.

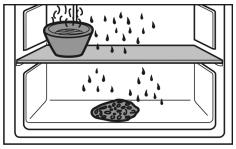

-tai-
▶ Täytä molemmat alemmat laatikot puolitäyteen kädenlämpöistä vettä ja aseta ne laitteen sisään.

▷ Sulaminen nopeutuu.
▷ Sulatusvesi kerääntyy vetolaatikkoihin.
▶ Jätä laitteen ovi sulatuksen ajaksi auki.
▶ Poista irronneet jäälohkareet.
▶ Kerää sulatusvettä tarvittaessa useaan kertaan pois pesusienellä tai liinalla.
▶ Puhdista laite. (katso 10.3 Laitteen puhdistaminen)

10.3 Laitteen puhdistaminen

10.3.1 Valmistelutoimet

VAROITUS
Sähköiskun vaara!
▶ Irrota kylmälaitteen pistoke tai katkaise virrantulo.

VAROITUS
Tulipalovaara!
▶ Älä vahingoita kylmäainekiertoa.

▶ Tyhjennä laite.
▶ Vedä verkkovirran pistoke irti pistorasiasta.

10.3.2 Laitteen puhdistus

HUOMIO
Epäasianmukaisen puhdistuksen vaara!
Seurauksena on laitevaurioita.
▶ Käytä ainoastaan pehmeitä puhdistusliinoja ja pH-neutraalia yleispuhdistusainetta.
▶ Älä käytä hankaavia tai naarmuttavia sieniä tai teräsvillaa.
▶ Älä käytä voimakkaita, hankaavia tai hiekkaa, klooria tai happoja sisältäviä puhdistusaineita.

VAROITUS
Loukkaantumis- ja vaurioitumisvaara johtuen kuumasta höyrystä!
Kuuma höyry voi aiheuttaa palohaavoja ja vaurioittaa laitteen pintoja.
▶ Älä käytä höyrypesureita!

▶ Käytä ulkopinnan pyyhkimiseen pehmeää, puhdasta liinaa. Käytä vahvasti likaantuneen pinnan puhdistamiseen haaleaa vettä ja neutraalia pesuainetta. Lasipinnat voi puhdistaa myös lasinpuhdistusaineella.

10.3.3 Sisäosan puhdistaminen

HUOMIO
Epäasianmukaisen puhdistuksen vaara!
Seurauksena on laitevaurioita.
▶ Käytä ainoastaan pehmeitä puhdistusliinoja ja pH-neutraalia yleispuhdistusainetta.
▶ Älä käytä hankaavia tai naarmuttavia sieniä tai teräsvillaa.
▶ Älä käytä voimakkaita, hankaavia tai hiekkaa, klooria tai happoja sisältäviä puhdistusaineita.

▶ Muovipinnat: Puhdista käsin pehmeällä, puhtaalla liinalla, kädenlämpöisellä vedellä ja vähäisellä määrällä pesuainetta.
▶ Metallipinnat: Puhdista käsin pehmeällä, puhtaalla liinalla, kädenlämpöisellä vedellä ja vähäisellä määrällä pesuainetta.

10.3.4 Varusteiden puhdistaminen

HUOMIO
Epäasianmukaisen puhdistuksen vaara!
Seurauksena on laitevaurioita.
▶ Käytä ainoastaan pehmeitä puhdistusliinoja ja pH-neutraalia yleispuhdistusainetta.
▶ Älä käytä hankaavia tai naarmuttavia sieniä tai teräsvillaa.
▶ Älä käytä voimakkaita, hankaavia tai hiekkaa, klooria tai happoja sisältäviä puhdistusaineita.

Puhdistus pehmeällä, puhtaalla liinalla, kädenlämpöisellä vedellä ja vähäisellä määrällä pesuainetta:
- Vetolaatikko
▶ Varusteiden purkaminen osiin: katso vastaavaa kappaletta.
▶ Puhdista varusteet.

10.3.5 Puhdistamisen jälkeen

▶ Hankaa laite ja varusteosat kuiviksi.
▶ Tee laitteen liitännät ja kytke se päälle.
▶ Aktivoi SuperFrost (katso 8.2 Laitteen toiminnot) . Lämpötilan ollessa riittävän alhainen:
▶ Aseta elintarvikkeet sisään.
▶ Toista puhdistus säännöllisesti.

11 Asiakasneuvonta

11.1 Tekniset tiedot

Lämpötila-alue	
Pakastaminen	-28 °C – -16 °C

Suurin pakastettava määrä / 24 tuntia	
Pakasteosasto	katso tyyppikilvestä kohta ”Pakastusteho .../ 24 h”

Varustuksen suurin kuormitettavuus	
Varustus	
Säilytyslokero lasilevyn päällä (katso 9.1.1 Laitteen pohjalla tai lasihyllyllä oleva vetolaatikko)	13 kg

Valaistus	
Energiatehokkuusluokka [1]	Valonlähde
Tämä tuote sisältää yhden tai useamman energiatehokkuusluokan G valonlähteen.	LED

[1] Laite voi sisältää eri energiatehokkuusluokkien valonlähteitä. Alhaisin energiatehokkuusluokka on ilmoitettu.

11.2 Käyntimelu

Laite tuottaa erilaisia käyttööääniä toimintansa aikana.

- **Viilennystehon ollessa vähäinen** laite toimii energiaa säästäen, mutta pidempään. Tällöin äänenvoimakkuus on **pienempi**.
- **Voimakkaalla kylmäteholla** elintarvikkeet jäähtyvät nopeammin. Äänenvoimakkuus on **suurempi**.

  Esimerkkejä:
  - Aktivoidut toiminnot (katso 8.2 Laitteen toiminnot)
  - Juuri sisään asetetut elintarvikkeet
  - Korkea ympäristön lämpötila
  - Pitkään avoinna ollut ovi

Ääni	Mahdollinen syy	Äänen tyyppi
Pulputus ja loiskunta	Kylmäainetta virtaa kylmäainepiirissä.	Normaali käyttööääni
Sihinä ja porina	Kylmäaineen ruiskutus kylmäainepiiriin on käynnissä.	Normaali käyttööääni
Hurina	Laite viilentää. Äänenvoimakkuus riippuu viilennystehosta.	Normaali käyttööääni
Naksahdus	Komponentit kytkeytyvät päälle ja pois päältä.	Normaali kytkemisääni
Kalina tai hyrinä	Venttiilit tai läpät ovat aktiivisia.	Normaali kytkemisääni

Ääni	Mahdollinen syy	Äänen tyyppi	Korjauskeino
Tärinä	laite sijoitettu väärin paikalleen	Vian ääni	Säädä laite säätöjalkojen avulla vaakasuoraan.
Kolina	Varustus, esineitä laitteen sisällä	Vian ääni	Kiinnitä varusteosat. Jätä etäisyyttä esineiden välille.

11.3 Tekniset häiriöt

Laite on suunniteltu ja valmistettu siten, että se on toimintavarma ja että sillä on pitkä käyttöikä. Mikäli toiminnan aikana silti ilmenee häiriö, niin tarkasta, johtuuko häiriö käyttövirheestä. Tässä tapauksessa sinulta on laskutettava myös takuuajan aikana koituvat kulut.

Seuraavassa mainitut häiriöt voit poistaa itse.

11.3.1 Laitteen toiminto

Vika	Syy	Korjaaminen
Laite ei toimi.	→ Laitetta ei ole kytketty päälle.	▶ Kytke laite päälle.
	→ Virtapistoketta ei ole kytketty oikein pistorasiaan.	▶ Tarkasta virtapistoke.
	→ Pistorasian sulake ei ole kunnossa.	▶ Tarkasta sulake.
	→ Sähkökatkos	▶ Pidä laite suljettuna. ▶ Elintarvikkeiden suojaaminen: Aseta kylmäakku ylös elintarvikkeiden päälle tai käytä toista pakastinlaitetta, jos sähkökatko kestää kauan. ▶ Älä pakasta sulaneita elintarvikkeita uudelleen.
	→ Kylmälaiteliitintä ei ole liitetty laitteeseen oikein.	▶ Tarkasta kylmälaiteliitin.
Lämpötila ei ole riittävän kylmä.	→ Laitteen ovea ei ole suljettu oikein.	▶ Sulje laitteen ovi.
	→ Tuuletus ja ilmanvaihto eivät ole riittävän tehokkaita.	▶ Ota tuuletusritilä esiin ja puhdista se.
	→ Ympäristön lämpötila on liian korkea.	▶ Vianmääritys: (katso 1.8 Ilmastoluokat)
	→ Laite on avattu liian usein tai sitä on pidetty auki liian pitkään.	▶ Odota, kunnes vaadittava lämpötila syntyy itsestään. Ellei näin tapahdu, käänny asiakaspalvelun puoleen. (katso 11.4 Asiakaspalvelu)

Vika	Syy	Korjaaminen
	→ Liian suuri määrä tuoreita elintarvikkeita on asetettu laitteeseen käyttämättä SuperFrost-toimintoa.	▶ Ongelmanratkaisu: (katso SuperFrost)
	→ Lämpötila on säädetty väärin.	▶ Aseta lämpötila kylmemmäksi ja tarkista 24 tunnin kuluttua.
	→ Laite on liian lähellä jotakin lämmönlähdettä (liettä, lämmityslaitetta jne).	▶ Muuta laitteen tai lämmönlähteen sijaintia.
Laitteen toimintoja SabbathMode, EnergySaver, SuperFrost tai PartyMode ei voi aktivoida.	→ TruAdapt on aktiivinen. TruAdapt on toiminto, joka optimoi laitteen toimintaa automaattisesti ja se on aina aktiivisena taustalla.	▶ Aktivoi toiminnot uudelleen 1-2 tunnin kuluttua.
Laite tuottaa enemmän melua kuin tavallisesti tai melu ei lakkaa.	→ Laite nostaa jäähdytystehoa tilapäisesti, jotta uudet sisään laitetut elintarvikkeet asettuvat nopeammin optimaaliseen säilytyslämpötilaan. Oven toistuva avaaminen voi myös johtaa melun lisääntymiseen. Käyttömelu voi sen seurauksena kuulua kauemmin. Tämä on normaalia eikä se merkitse toimintahäiriötä. Lisäjäähdytys tukee elintarvikkeiden optimaalista säilytystä.	▶ Toimenpiteitä ei vaadita. Laite toimii asianmukaisella tavalla.
Huurretta pakastinosan tai pakastintilan säilytyslokeroissa	→ Laitteen ovi on avattu usein tai pitkäksi aikaa. Tällöin laitteen sisälle pääsee enemmän kosteutta, joka voi aiheuttaa huurretta säilytyslokeroihin. Automaattinen sulatustoiminta tarvitsee tällöin enemmän aikaa huurteen poistamiseen. Tämä ei haittaa elintarvikkeiden säilytystä.	▶ Nosta laitteen lämpötilaa.
Oven tiiviste on viallinen tai se on muista syistä vaihdettava.	→ Oven tiiviste on vaihdettavissa. Se voidaan vaihtaa ilman ylimääräisiä työkaluja.	▶ Ota yhteyttä asiakaspalveluun. (katso 11.4 Asiakaspalvelu)
Laite on jäätynyt tai siihen muodostuu lauhdevettä.	→ Oven tiiviste on voinut liukua pois urasta.	▶ Tarkasta, että oven tiiviste on oikeassa asennossa urassa.
Laitteen katon keskikohtaan on kerääntynyt jäätä.*	→ Jään muodostus on normaalia. Fysikaalisista olosuhteista johtuen laitteen kattoon kerääntyy jäätä.	▶ Poista jää jääraapalla.

11.3.2 Varuste

Vika	Syy	Korjaaminen
Sisävalaistus ei pala.	→ Laitetta ei ole kytketty päälle.	▶ Kytke laite päälle.
	→ Ovi on ollut yli 15 minuuttia auki.	▶ Sisävalo sammuu automaattisesti, kun ovi on ollut noin 15 minuuttia auki.
	→ LED-lamppu on viallinen tai suojus on vaurioitunut.	▶ Ota yhteyttä asiakaspalveluun. (katso 11.4 Asiakaspalvelu)

11.4 Asiakaspalvelu

Tarkasta ensin, voitko korjata vian itse (katso 11 Asiakasneuvonta) . Jos näin ei ole, käänny asiakaspalvelun puoleen.

Osoite löytyy mukana tulevasta "Liebherr-huolto"-esitteestä tai osoitteesta home.liebherr.com/service.

VAROITUS
Epäammattimainen korjaus!
Loukkaantuminen.
- ▶ Laitteeseen ja verkkojohtoon kohdistuvat korjaukset, joita ei ole erikseen mainittu (katso 10 Huolto) , on annettava asiakaspalvelun tehtäväksi.
- ▶ Vaurioituneen virtajohdon saa vaihtaa vain valmistaja tai tämän asiakaspalvelu tai vastaavan pätevyyden omaava henkilö.
- ▶ Irrotettavalla virtaliittimellä varustetuissa laitteissa muutoksen voi tehdä asiakas.

11.4.1 Yhteydenotto asiakaspalveluun

Varmista, että seuraavat laitetiedot ovat saatavilla:

- ❑ Laitteen nimike (malli ja indeksi)
- ❑ Huoltonumero (Service)
- ❑ Sarjanumero (S-nro)

- ▶ Katso laitetiedot tyyppikilvestä. (katso 11.5 Tyyppikilpi)
- ▶ Kirjaa laitetiedot ylös.
- ▶ Ilmoita asiakaspalveluun: Ilmoita vika ja laitetiedot.
- ▷ Tämä mahdollistaa nopean ja kohdistetun palvelun.
- ▶ Noudata asiakaspalvelusta saamiasi lisäohjeita.

11.5 Tyyppikilpi

Tyyppikilpi sijaitsee laitteen sisäpuolella vetolaatikoiden takana.

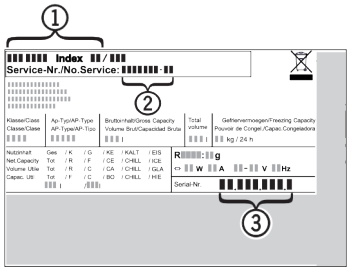

Fig. 53

(1) Laitteen nimitys
(2) Huoltonumero
(3) Sarjanumero

- ▶ Lue tiedot tyyppikilvestä.

12 Poistaminen käytöstä

- ▶ Tyhjennä laite.
- ▶ Kytke laite pois päältä. (katso Laitteen kytkeminen pois ja päälle)
- ▶ Vedä virtapistoke irti pistorasiasta.
- ▶ Poista kylmälaiteliitin tarvittaessa: Vedä kylmälaiteliitin ulos laiteliittimestä ja liikuta samalla vasemmalle ja oikealle.
- ▶ Puhdista laite. (katso 10.3 Laitteen puhdistaminen)
- ▶ Pidä ovi avattuna, jotta ei muodostu pahaa hajua.

13 Hävittäminen

Varmista, että seuraavat edellytykset täyttyvät:

- ❑ Laitteessa olevien symbolien merkitys tunnetaan.
- ❑ Hävitystä koskevat ohjeet ovat tiedossa. (katso 1.6 Ohjeet tuotteen hävitystä varten)

13.1 Laitteen valmisteleminen hävitystä varten

- ▶ Ota laite pois käytöstä. (katso 12 Poistaminen käytöstä)

13.2 Laitteen hävittäminen ympäristöystävällisesti

VAROITUS
Ulos purkautuvasta kylmäaineesta ja öljystä aiheutuva tulipalovaara!
Laitteen sisältämä kylmäaine on ympäristöystävällistä, mutta palamiskykyistä. Laitteen sisältämä öljy myös palamiskykyistä. Haihtuva kylmäaine ja öljy voivat suurina pitoisuuksina ja ulkoisen lämmönlähteen vaikutuksesta syttyä.
- ▶ Älä vahingoita kylmäainepiirin ja kompressorin putkia.

- ▶ Huomioi laitteen kuljetusta koskevat ohjeet. (katso 3.5 Laitteen kuljetus)
- ▶ Kuljeta laite pois vahingoittamatta sitä.
- ▶ Hävitä laite ohjeiden mukaan.

Scan QR Code and find digital operating and installation instructions.



home.liebherr.com

20261104 **7086810-00**

Liebherr-Hausgeräte Marica EOOD
Bezirk Plovdiv
4202 Radinovo
Bulgarien